subracks 19”
per schede serie “argento”

SUBRACKS 19” PER SCHEDE SERIE “ARGENTO”

LEGGENDA:
ad ogni numero di riferimento (Rif.) corrisponde il particolare che compone il subrack con la descrizione ed il “codice”.
I codici segnalati nella tabella sono indicativi e possono variare in funzione della larghezza del subrack (TE = 5,8 mm), all’altezza (u = 44,45) e della profondità espressa in mm.

Esempio:
larghezza: **P**rofilo **A**nteriore da **84** TE utili - cod. **PA 84**

altezza: **P**arete **L**aterale da **3**u
profondità: Parete Laterale per schede da **16**0 mm.
PL 3-16

Rif.	DESCRIZIONE	CODICE
1	Profilo anteriore 84 TE (85)	**PA 84**
1a	Profilo anteriore ridotto	**PA ... (TE)**
2	Profilo posteriore 84 TE senza Z	**PP 84**
2a	Profilo posteriore ridotto	**PP... (TE)**
3	Profilo posteriore 84 TE per connettori DIN 41612	**PP 84-2**
4	Profilo posteriore 84 TE per connettori DIN 41617	**PP 84-7**
5	Flangia per 19" 3U	**FA 19-3**
5a	C.s. con fori per maniglie	**FA 19-3-M**
6	Parete laterale 3U per schede profondità 220 mm	**PL 3-22**
6a	C.s. con fori per maniglie	**PL 3-22-M**
7	Parete laterale senza flangia per schede profondità 160 mm	**L 3-16**
7a	C.s. per schede profondità 220 mm	**L 3-22**
7b	C.s. per schede profondità 280 mm	**L 3-28**
8	Parete laterale 3U per profondità scheda 160 mm con supporto protezione connettoria	**PLS 3-16**
9	Parete laterale 3U per schede profondità 160 mm	**PL 3-16**
10	Brugola autobloccante M5 x 12	**B 5-12**
11	Listello filettato 84 TE	**LF 84**
12	Listello isolante 84 TE	**LI 84**
12a	Listello distanziatore	**LD 84**
13	Viti di fissaggio	**(vedi access.)**
14	Maniglie 3U	**M 3U**

Rif.	DESCRIZIONE	CODICE
15	Viti fissaggio maniglie M5 x 10	**VF + 4-10**
16	Griglia di protezione per schede profondità 160 mm	**GA ....**
17	Frontalini	**(Vedi access.)**
18	Impugnature per frontalini	**(Vedi access.)**
19	Staffa fissaggio scheda sul frontalino	**ASF**
20	Cappa di protezione	**CP**
21	Parete laterale 6U senza flangia profondità schede 160 mm	**L 6-16**
21a	C.s. profondità scheda 220 mm	**L 6-22**
21b	C.s. profondità scheda 280 mm	**L 6-28**
22	Parete laterale 6U per profondità scheda 160 mm con supporto protezione connettori	**PLS 6-16**
23	Flangia per 19" 6U	**FA 19-6**
23a	C.s. con fori per maniglie	**FA 19-6-M**
24	Parete laterale 6U per profondità scheda 220 mm	**PL 6-22**
25	Profilo mediano posteriore 84 TE	**PM 84**
26	C.s. per connettori DIN 41612	**PM 84-2**
27	Profilo mediano posteriore ridotto per subracks misti 6U + 2 x 3U	**PMM...(TE)**
28	Montante intermedio a sostegno profili ridotti per subracks misti 6U + 2 x 3U	**MI 6**
29	Maniglie 6U	**M 6-u**

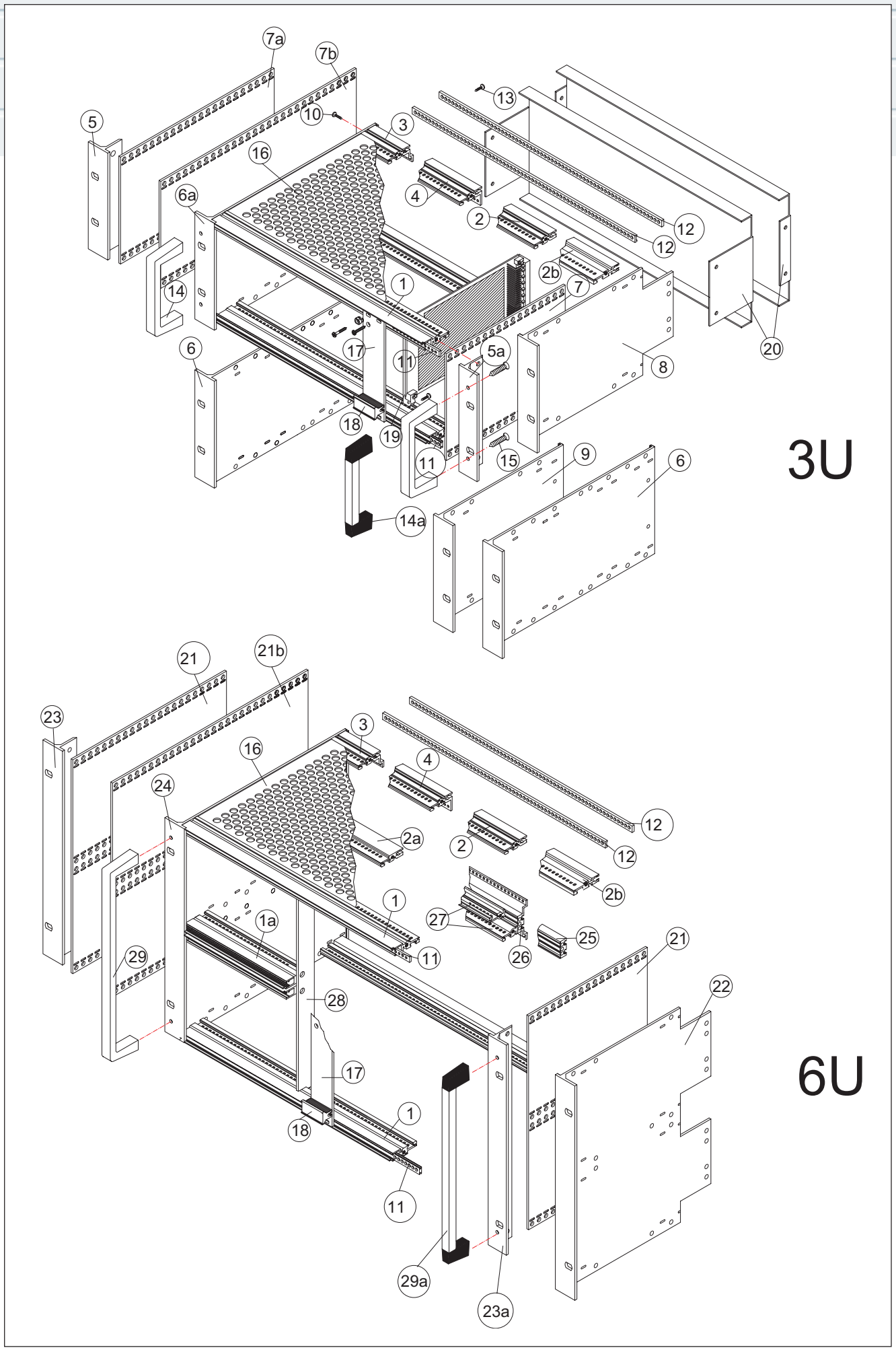
7a
7b
5
10
3
13
16
6a
4
2
12
12
2b
7
1
14
17
11
5a
20
6
8
18
19
11
15
9
6
14a
3U
21
21b
23
3
16
4
24
12
2a
2
12
2b
1
27
1a
25
21
29
11
26
22
28
17
1
18
11
29a
23a
6U

subracks serie argento
"A" MIL - C - 21097

SUBRACKS SERIE "ARGENTO" - "A" MIL-C-21097

Questi subracks sono composti con pareti laterali estruse in alluminio in un unico pezzo che incorpora l'aletta per il sostegno dell'applicazione a 19".
Sono adatti per il montaggio di schede madri "Mother board" con l'applicazione di connettori di vario tipo oppure per l'utilizzo di connettori ad inserzione diretta tipo MIL - C - 21097.
Le pareti laterali ed i profili di sostegno sono trattati superficialmente in "CEPIDINE 1000" di serie.
Il trattamento in anodizzazione naturale o colorato è a richiesta.
La composizione di fornitura è riportata in tabella con codici ricavati dalle tavole di codificazione che troverete alle pagine seguenti.
Per realizzare dei subracks con altre composizioni consultare la "Tavola di codificazione contenitori per schede".
Il materiale è fornito in kit di montaggio.

SUBRACKS SERIE "ARGENTO" - "A" MIL-C-21097			COMPOSIZIONE DI FORNITURA IN QUANTITA'							
Numero di unità	Profondità	Codice	PL	PA	PP	PM	B	LI	LF	GS
3U	178	S13211111	2	2	2		8	2	2	10
n. 1 x 3U	239	S13311111	2	2	2		8	2	2	10
6U	178	S46211111	2	2	2	1	10	4	4	10
n. 1 x 6U	239	S46311111	2	2	2	1	10	4	4	10
6U	178	S26211111	2	4	4		16	4	4	20
n. 2 x 3U	239	S26311111	2	4	4		16	4	4	20
9U	178	S09211111	2	2	2	2	16	6	6	10
n. 1 x 9U	239	S09311111	2	2	2	2	16	6	6	10
9U	178	S69211111	2	4	4	1	18	6	6	20
n. 1 x 3U + n.1 x 6U	239	S69311111	2	4	4	1	18	6	6	20
9U	178	S39211111	2	6	6		24	6	6	30
n. 3U x 3U	239	S39311111	2	6	6		24	6	6	30

Leggenda:
PL = Parete laterale
PA = Profilo anteriore
LI = Listello isolante
PP = Profilo posteriore
PM = Profilo mediano
GS = Guida schede
B = Vite a brugola M 5 x 12
LF = Listello filettato M 2,5

Da ordinare separatamente nelle quantità desiderate
GP = Griglia di protezione
CP = Cappa di protezione
PD = Piano di appoggio componenti

3 U/84 TE

VISTA FRONTALE

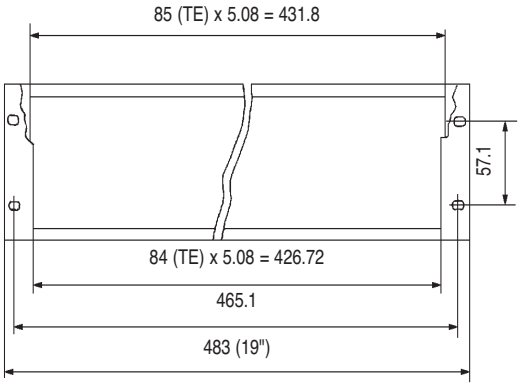

1 x 3 U

VISTA LATERALE

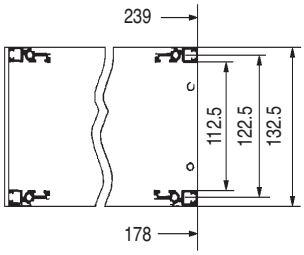

6 U/84 TE

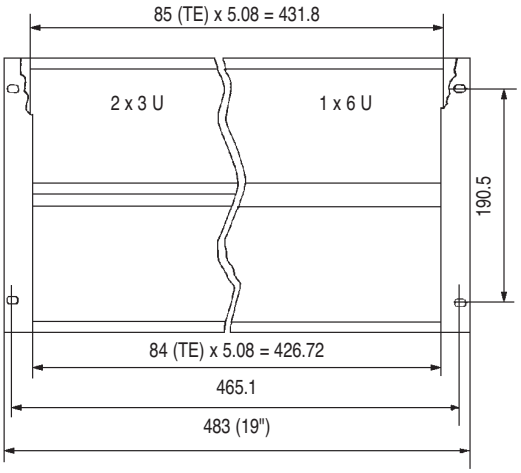

2 x 3 U

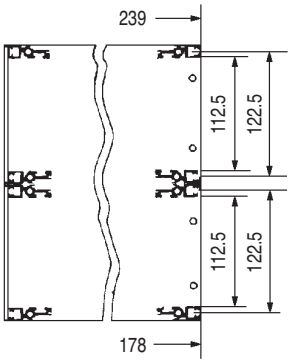

1 x 6 U

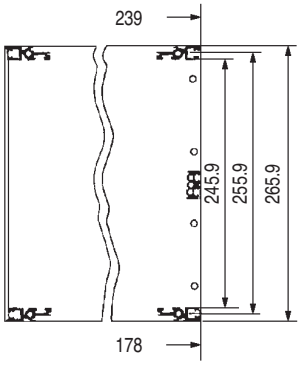

9 U/84 TE

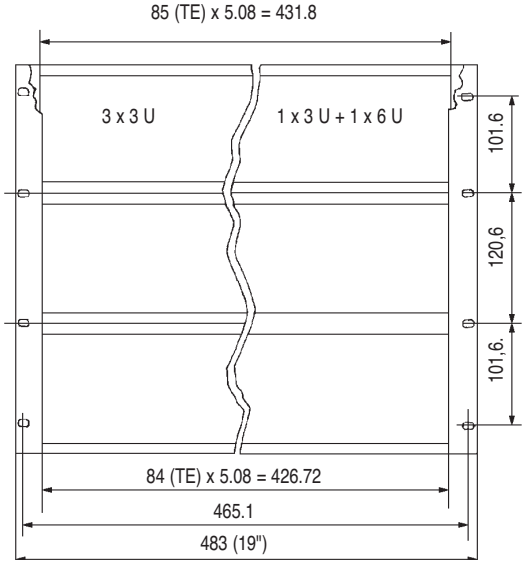

3 x 3 U

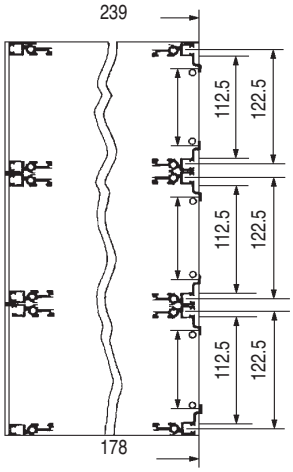

1 x 3 U + 1 x 6 U

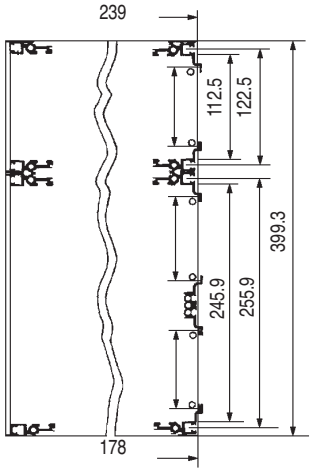

1 TE = 5.08 mm
1 U = 44.45 mm

subracks serie argento
"A1" DIN 41612

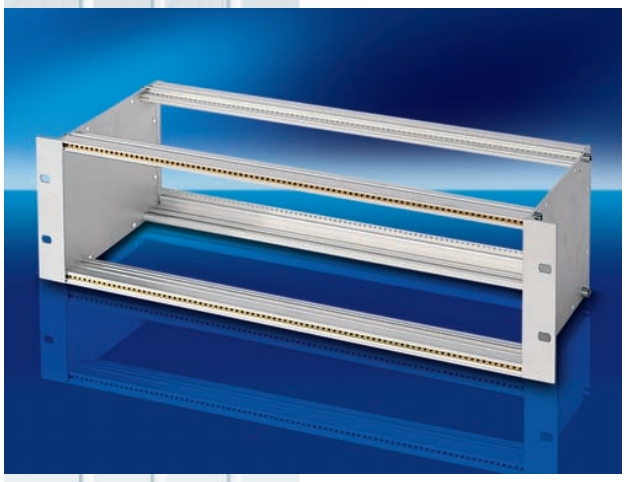

SUBRACKS SERIE "ARGENTO" - "A1" DIN 41612

Questi subracks sono composti con pareti laterali estruse in alluminio in un unico pezzo che incorpora l'aletta per il sostegno dell'applicazione a 19".
Sono adatti per il montaggio di schede madri "Mother board" con l'applicazione di connettori di vario tipo oppure per l'utilizzo di connettori ad inserzione diretta tipo MIL - C - 21097.
Le pareti laterali ed i profili di sostegno sono trattati superficialmente in "CEPIDINE 1000" di serie.
Il trattamento in anodizzazione naturale o colorato è a richiesta.
La composizione di fornitura è riportata in tabella con codici ricavati dalle tavole di codificazione che troverete alle pagine seguenti.
Per realizzare dei subracks con altre composizioni consultare la "Tavola di codificazione contenitori per schede".
Il materiale è fornito in kit di montaggio.

SUBRACKS SERIE "ARGENTO" - "A1" DIN 41612			COMPOSIZIONE DI FORNITURA IN QUANTITA'					
Numero di unità	Profondità	Codice	PL	PA	PP	PM	B	GS
3U	178	S13211121	2	2	2		8	10
n. 1 x 3U	239	S13311121	2	2	2		8	10
6U	178	S46211121	2	2	2	1	10	10
n. 1 x 6U	239	S46311121	2	2	2	1	10	10
6U	178	S26211121	2	4	4		16	20
n. 2 x 3U	239	S26311121	2	4	4		16	20
9U	178	S09211121	2	2	2	2	16	10
n. 1 x 9U	239	S09311121	2	2	2	2	16	10
9U	178	S69211121	2	4	4	1	18	20
n. 1 x 3U + n.1 x 6U	239	S69311121	2	4	4	1	18	20
9U	178	S39211121	2	6	6		24	30
n. 3U x 3U	239	S39311121	2	6	6		24	30

Leggenda:

PL = Parete laterale
PA = Profilo anteriore
PP = Profilo posteriore
PM = Profilo mediano
GS = Guida schede
B = Vite a brugola M 5 x 12

Da ordinare separatamente nelle quantità desiderate

GP = Griglia di protezione
CP = Cappa di protezione
PD = Piano di appoggio componenti

3 U/84 TE

VISTA FRONTALE

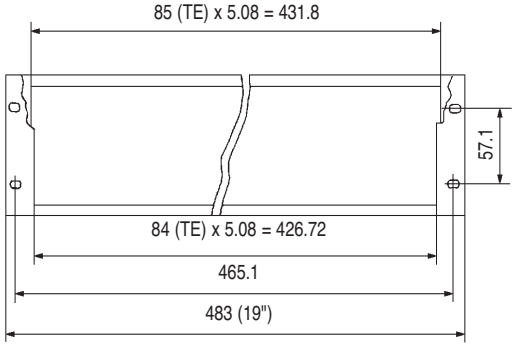

1 x 3 U

VISTA LATERALE

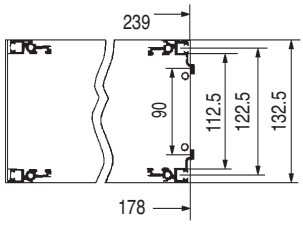

6 U/84 TE

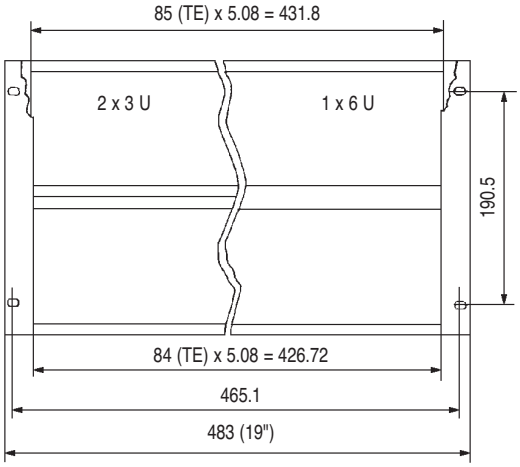

2 x 3 U

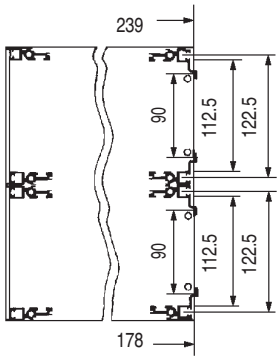

1 x 6 U

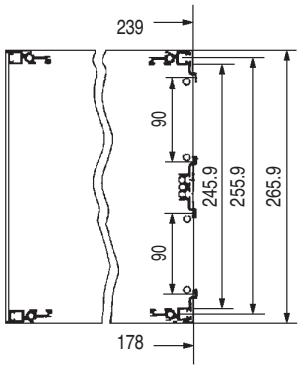

9 U/84 TE

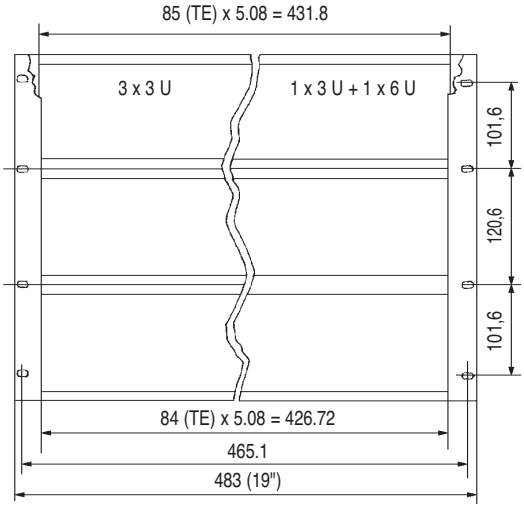

3 x 3 U

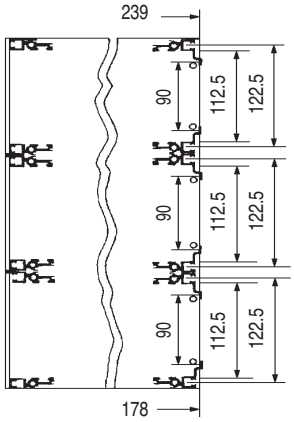

1 x 3 U + 1 x 6 U

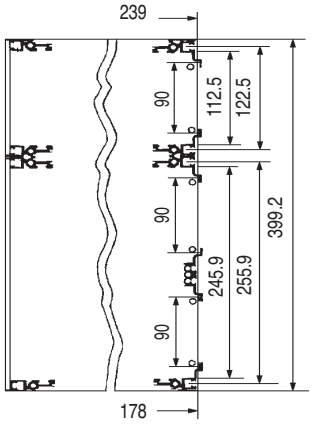

1 TE = 5.08 mm
1 U = 44.45 mm

subracks serie argento
"B" MIL - C - 21097

SUBRACKS SERIE "ARGENTO" - "B" MIL-C-21097

Questi subracks sono composti con pareti laterali ricavate da lastre di alluminio con l'aggiunta di una flangia anteriore (FA) per l'aggancio del sistema 19".
Questa soluzione permette di avere dei contenitori subracks più profondi della serie "Argento" "A" con la possibilità di soluzioni alternative.
Sono adatti per il montaggio di schede madri "Mother Board" con l'applicazione di vario tipo, oppure per l'utilizzo di connettori ad inserzione diretta tipo MIL-C-21097.
Le pareti laterali ed i profili di sostegno sono trattati superficialmente in "CEPIDINE 1000" di serie.
Il trattamento in anodizzazione naturale o colorato è a richiesta.
La composizione di fornitura è riportata in tabella con codici ricavati dalle tavole di codificazione che troverete alle pagine seguenti.
Per realizzare dei subracks con altre composizioni consultare la "Tavola di codificazione contenitori per schede".
Il materiale è fornito in kit di montaggio.

SUBRACKS SERIE "ARGENTO" - "A" MIL-C-21097			COMPOSIZIONE DI FORNITURA IN QUANTITA'								
Numero di unità	Profondità	Codice	L	FA	PA	PP	PM	B	LF	LI	GS
3U	170	S13161111	2	2	2	2		8	2	2	10
n. 1 x 3U	230	S13261111	2	2	2	2		8	2	2	10
	290	S13461111	2	2	2	2		8	2	2	
6U	170	S46161111	2	2	2	2	1	10	4	4	10
n. 1 x 6U	230	S46261111	2	2	2	2	1	10	4	4	10
	290	S46461111	2	2	2	2	1	10	4	4	
	460	S46661111	2	2	2	2	1	10	4	4	
6U	170	S26161111	2	2	4	4		16	4	4	20
n. 2 x 3U	230	S26261111	2	2	4	4		16	4	4	20
	290	S26461111	2	2	4	4		16	4	4	
9U	170	S09261111	2	2	2	2	2	16	6	6	10
n. 1 x 9U	230	S09361111	2	2	2	2	2	16	6	6	10
	290	S09561111	2	2	2	2	2	16	6	6	10
9U	170	S69161111	2	2	4	4	1	18	6	6	20
n. 1 x 3U + n.1 x 6U	230	S69261111	2	2	4	4	1	18	6	6	20
	290	S69461111	2	2	4	4	1	18	6	6	
9U	170	S39161111	2	2	6	6		24	6	6	30
n. 3U x 3U	230	S39261111	2	2	6	6		24	6	6	30
	290	S39461111	2	2	6	6		24	6	6	

Leggenda:

L = Laterale
PA = Profilo anteriore
FA = Flangia 19" anteriore
LI = Listello isolante
PP = Profilo posteriore
PM = Profilo mediano
GS = Guida schede
B = Vite a brugola M 5 x 12
LF = Listello filettato M 2,5

Da ordinare separatamente nelle quantità desiderate

GP = Griglia di protezione
CP = Cappa di protezione
PD = Piano di appoggio componenti

VISTA FRONTALE

VISTA LATERALE

3 U/84 TE

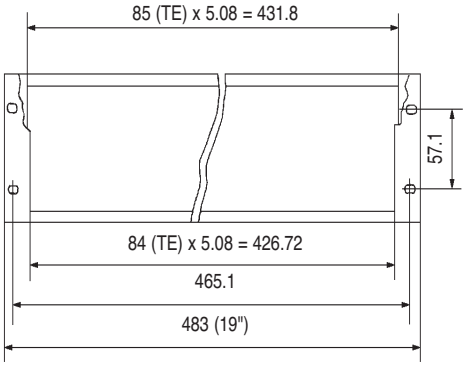

1 x 3 U

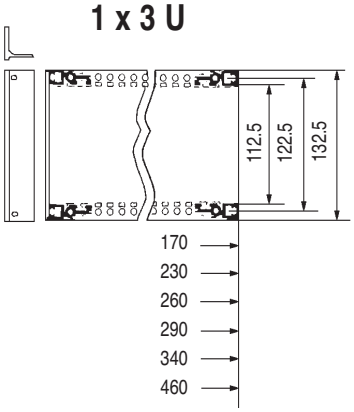

6 U/84 TE

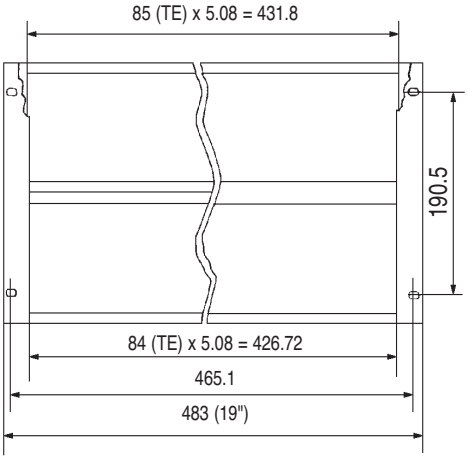

2 x 3 U

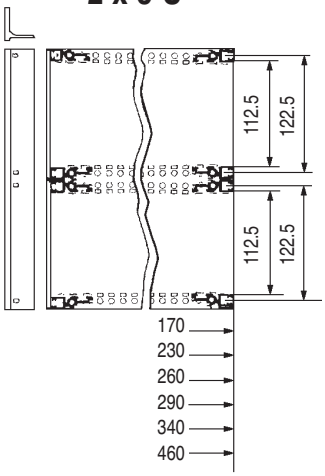

1 x 6 U

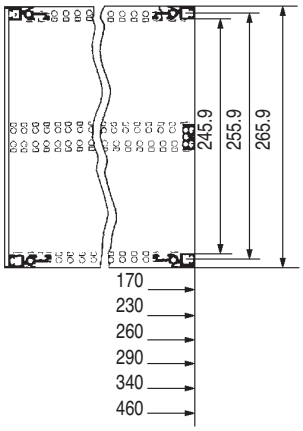

9 U/84 TE

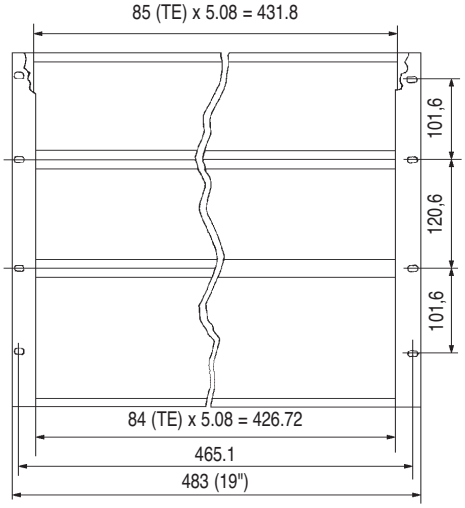

3 x 3 U

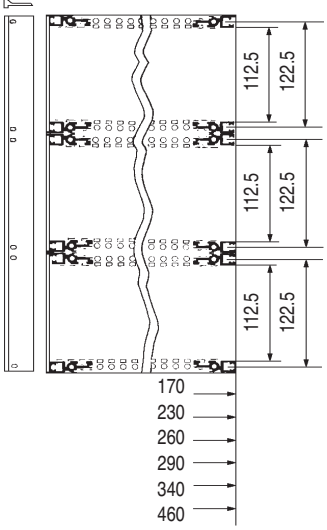

1 x 3 U + 1 x 6 U

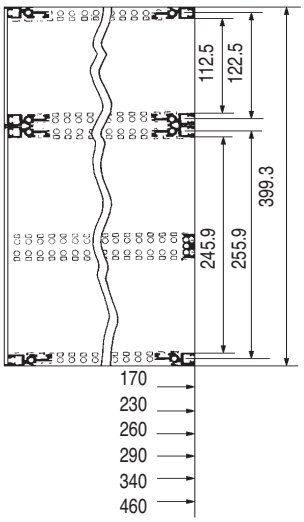

1 TE = 5.08 mm
1 U = 44.45 mm

subracks serie argento
"B1" DIN 41612

SUBRACKS SERIE "ARGENTO" - "B1" DIN 41612

Questi subracks sono composti con pareti laterali ricavate da lastre di alluminio con l'aggiunta di una flangia anteriore (FA) per l'aggancio del sistema 19".
Questa soluzione permette di avere dei contenitori subracks più profondi della serie "Argento" "A1" con la possibilità di soluzioni alternative.
Sono adatti per il montaggio di connettori ad inserzione indiretta secondo DIN 41612 con interasse di fissaggio a 90 mm.
Le pareti laterali ed i profili di sostegno sono trattati superficialmente in "CEPIDINE 1000" di serie.
Il trattamento in anodizzazione naturale o colorato è a richiesta.
La composizione di fornitura è riportata in tabella con codici ricavati dalle tavole di codificazione che troverete alle pagine seguenti.
Per realizzare dei subracks con altre composizioni consultare la "Tavola di codificazione contenitori per schede".
Il materiale è fornito in kit di montaggio.

SUBRACKS SERIE "ARGENTO" - "B1" DIN 41612			COMPOSIZIONE DI FORNITURA IN QUANTITA'						
Numero di unità	Profondità	Codice	L	FA	PA	PP	PM	B	GS
3U	170	S13161121	2	2	2	2		8	10
n. 1 x 3U	230	S13261121	2	2	2	2		8	10
	290	S13461121	2	2	2	2		8	
6U	170	S46161121	2	2	2	2	1	10	10
n. 1 x 6U	230	S46261121	2	2	2	2	1	10	10
	290	S46461121	2	2	2	2	1	10	
6U	170	S26161121	2	2	4	4		16	20
n. 2 x 3U	230	S26261121	2	2	4	4		16	20
	290	S26461121	2	2	4	4		16	
9U	170	S09261121	2	2	2	2	2	16	10
n. 1 x 9U	230	S09361121	2	2	2	2	2	16	10
	290	S09561121	2	2	2	2	2	16	10
9U	170	S69161121	2	2	4	4	1	18	20
n. 1 x 3U + n.1 x 6U	230	S69261121	2	2	4	4	1	18	20
	290	S69461121	2	2	4	4	1	18	
9U	170	S39161121	2	2	6	6		24	30
n. 3U x 3U	230	S39261121	2	2	6	6		24	30
	290	S39461121	2	2	6	6		24	

Leggenda:

L = Laterale
PA = Profilo anteriore
FA = Flangia 19" anteriore
PP = Profilo posteriore
PM = Profilo mediano
GS = Guida schede
B = Vite a brugola M 5 x 12

Da ordinare separatamente nelle quantità desiderate

GP = Griglia di protezione
CP = Cappa di protezione
PD = Piano di appoggio componenti

VISTA FRONTALE

VISTA LATERALE

3 U/84 TE

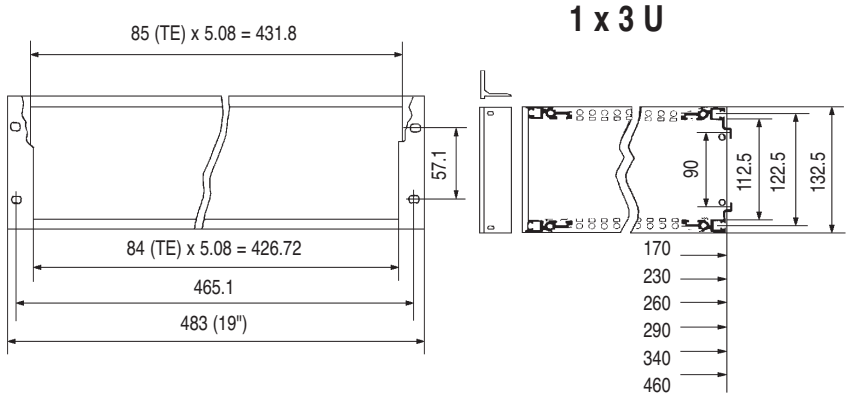

6 U/84 TE

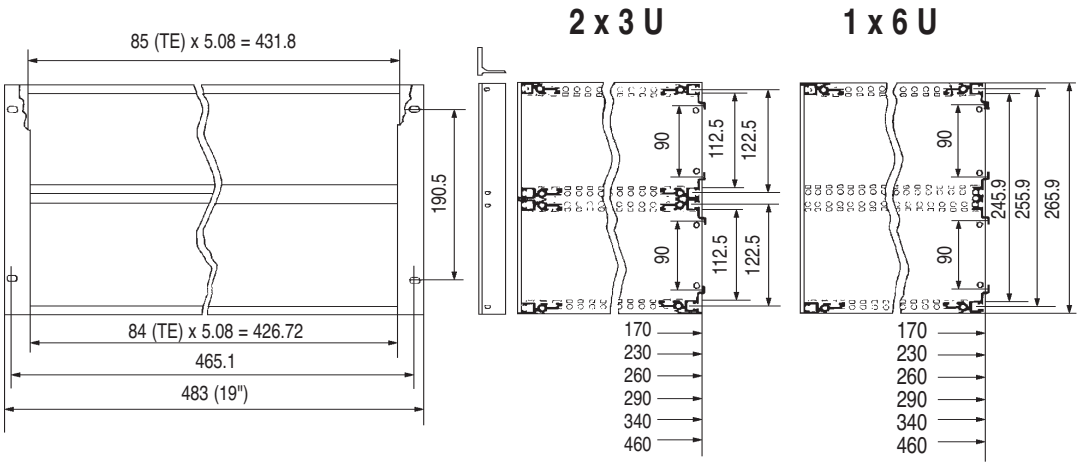

9 U/84 TE

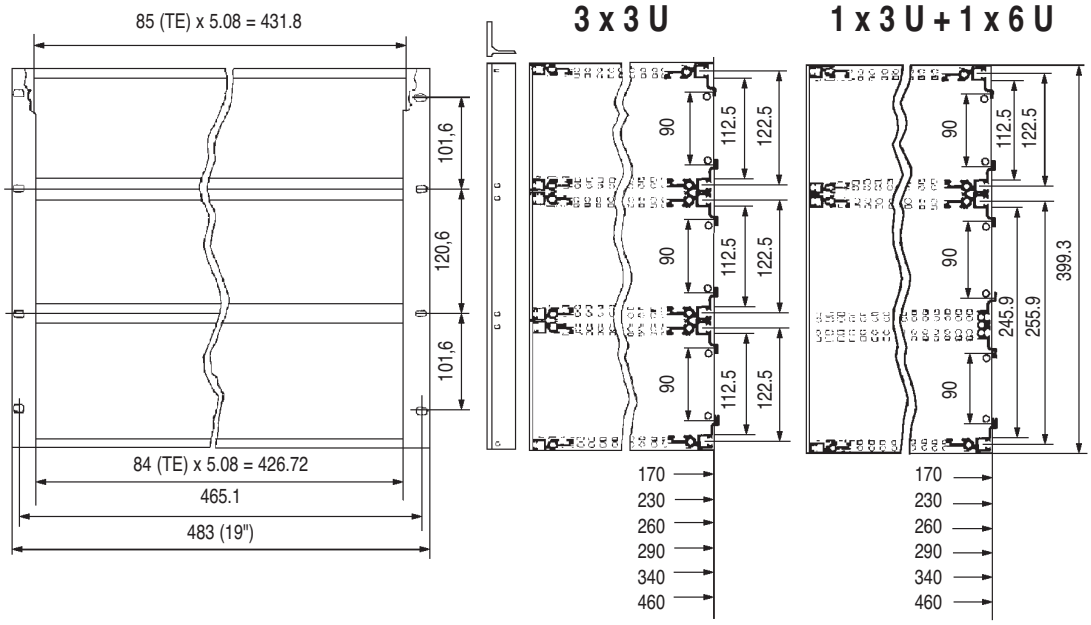

1 TE = 5.08 mm
1 U = 44.45 mm

pareti laterali
serie argento "A"
profondità scheda 160 mm

PARETI LATERALI SERIE ARGENTO "A" - PROFONDITA' SCHEDA 160 mm

Queste pareti laterali possono essere utilizzate anche al contrario, posizionando l'aletta del 19" su un pannello portacomponenti. È realizzato in modo da avere la finitura anche in questo caso, in quanto è previsto un bordino da 2,5 mm. Detto bordino può essere rimosso, in tale caso la dimensione 178 passa a 175,3 mm ed al codice viene aggiunto una "R" es.: PL 3 - 16 - R.

Materiale:
Alluminio estruso lega 6060

Trattamento superficiale:
Cepidine 1000 (a richiesta anodizzato)

Descrizione	Codice
Senza fori per maniglia	**PL 3 - 16**
Con fori per maniglia	**PL 3 - 16 - M**
Senza fori per maniglia	**PL 3 - 16 - R**
Con fori per maniglia	**PL 3 - 16 - MR**

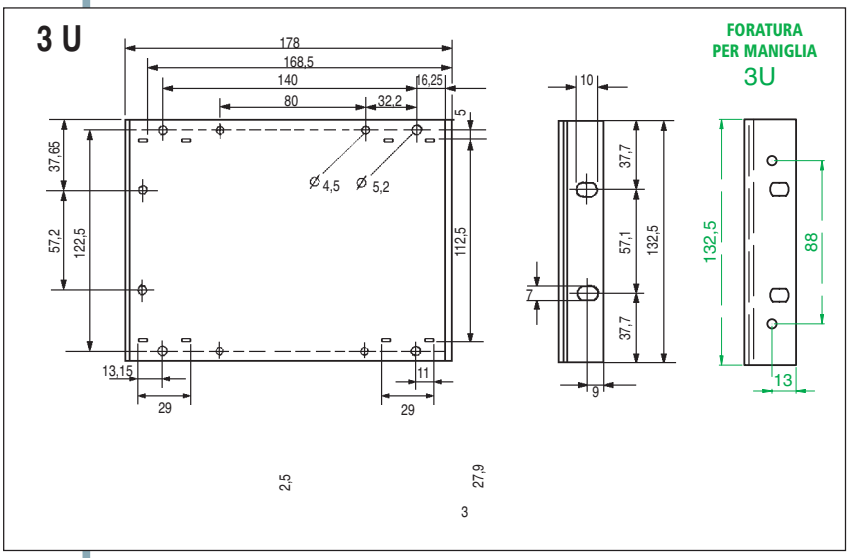

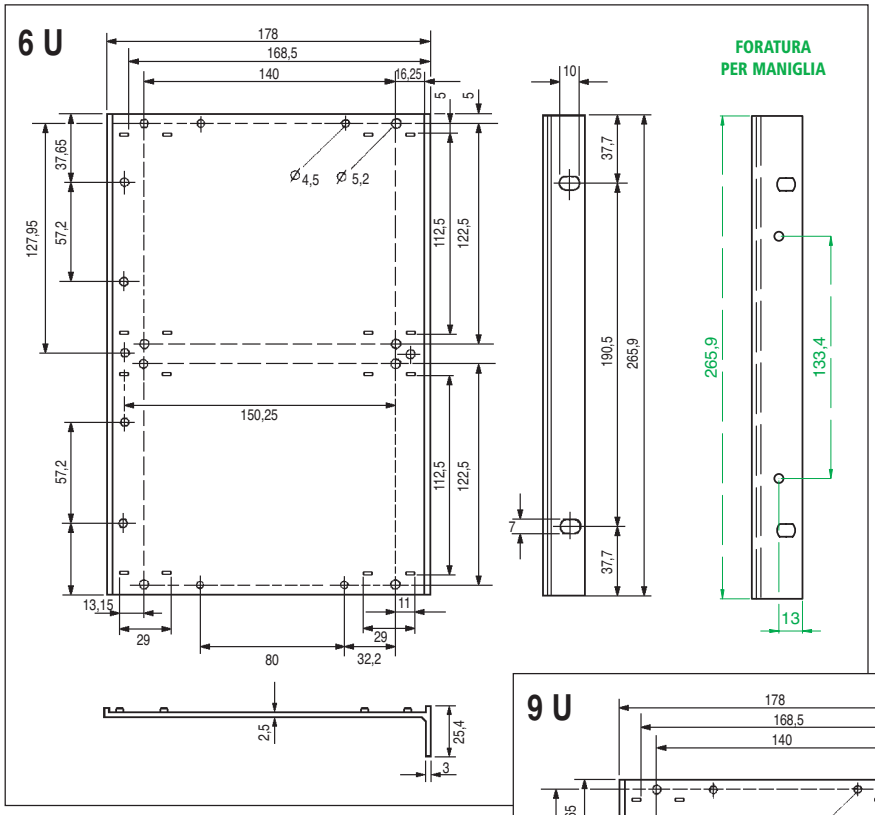

Descrizione	Codice
Senza fori per maniglia	**PL 6 - 16**
Con fori per maniglia	**PL 6 - 16 - M**
Senza fori per maniglia	**PL 6 - 16 - R**
Con fori per maniglia	**PL 6 - 16 - MR**

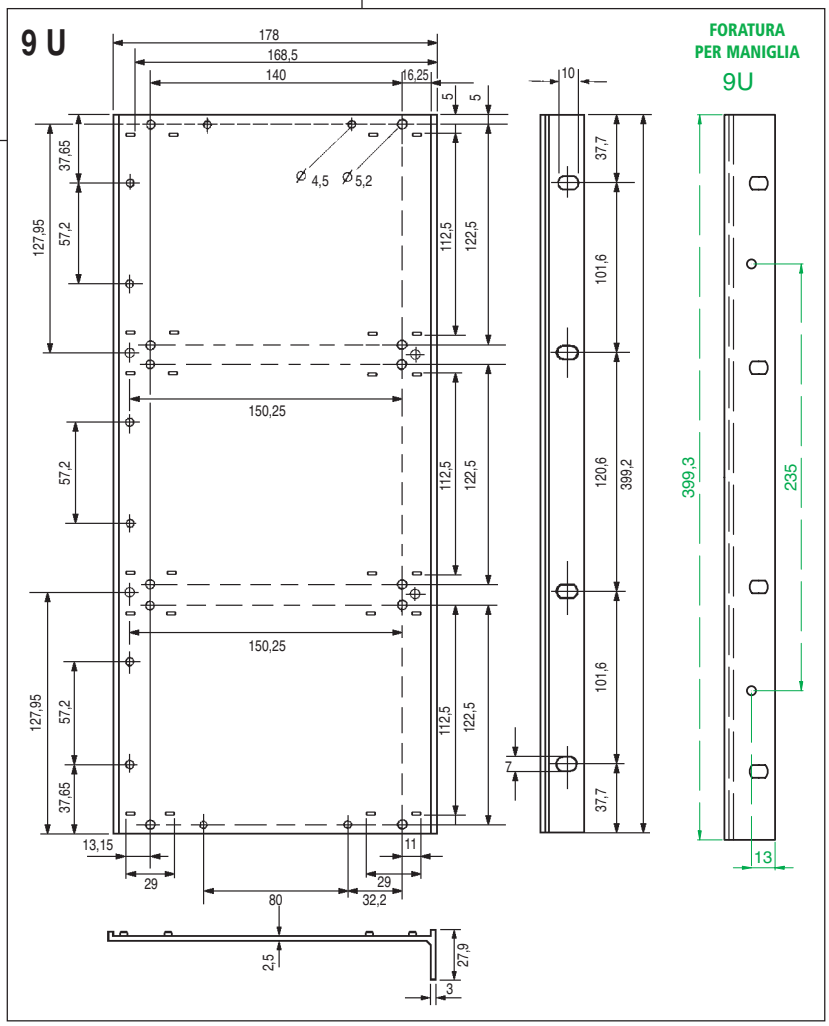

Descrizione	Codice
Senza fori per maniglia	**PL 9 - 16**
Con fori per maniglia	**PL 9 - 16 - M**
Senza fori per maniglia	**PL 9 - 16 - R**
Con fori per maniglia	**PL 9 - 16 - MR**

pareti laterali
serie argento "A"
profondità scheda 220 mm

PARETI LATERALI SERIE ARGENTO "A" - PROFONDITA' SCHEDA 220 mm

Queste pareti laterali possono essere utilizzate anche al contrario, posizionando l'aletta del 19" su un pannello portacomponenti. È realizzato in modo da avere la finitura anche in questo caso, in quanto è previsto un bordino da 2,5 mm. Detto bordino può essere rimosso, in tale caso la dimensione 239,2 passa a 236,5 mm ed al codice viene aggiunto una "R" es.: PL 3 - 22 R.

Materiale:
Alluminio estruso lega 6060

Trattamento superficiale:
Cepidine 1000 (a richiesta anodizzato)

Descrizione	Codice
Senza fori per maniglia	**PL 3 - 22**
Con fori per maniglia	**PL 3 - 22 - M**
Senza fori per maniglia	**PL 3 - 22 - R**
Con fori per maniglia	**PL 3 - 22 - MR**

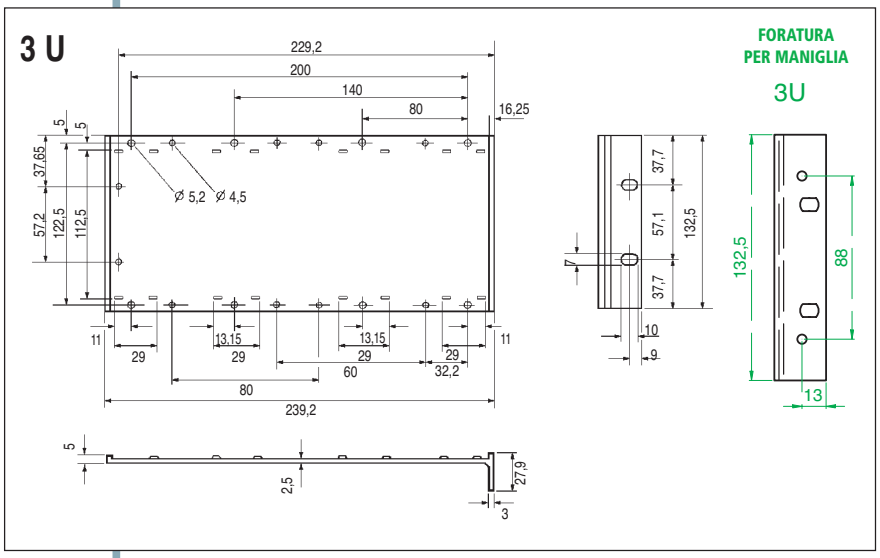

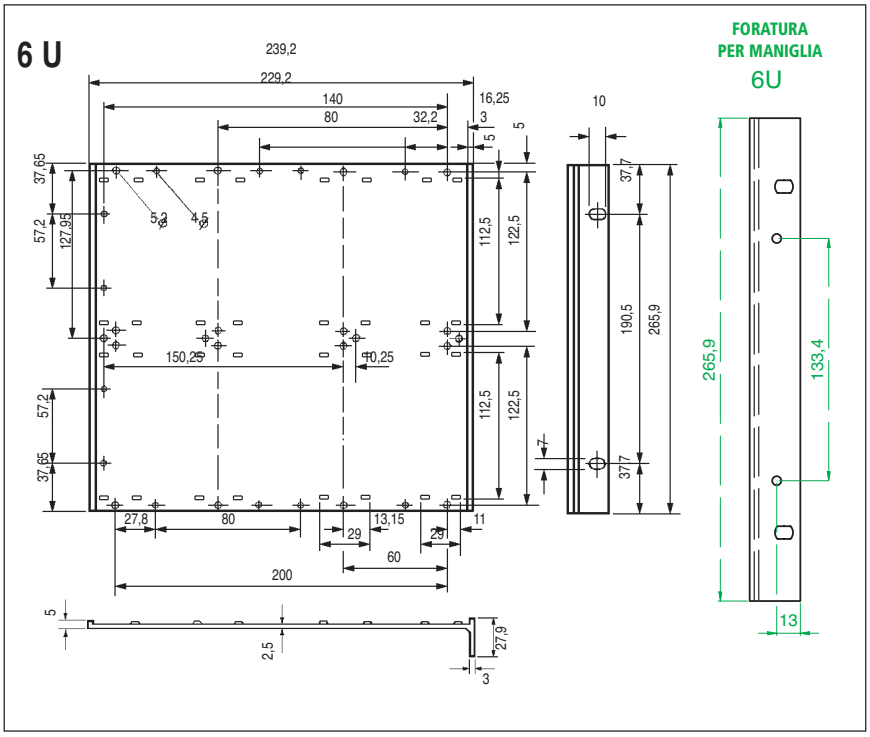

Descrizione	Codice
Senza fori per maniglia	**PL 6 - 22**
Con fori per maniglia	**PL 6 - 22 - M**
Senza fori per maniglia	**PL 6 - 22 - R**
Con fori per maniglia	**PL 6 - 22 - MR**

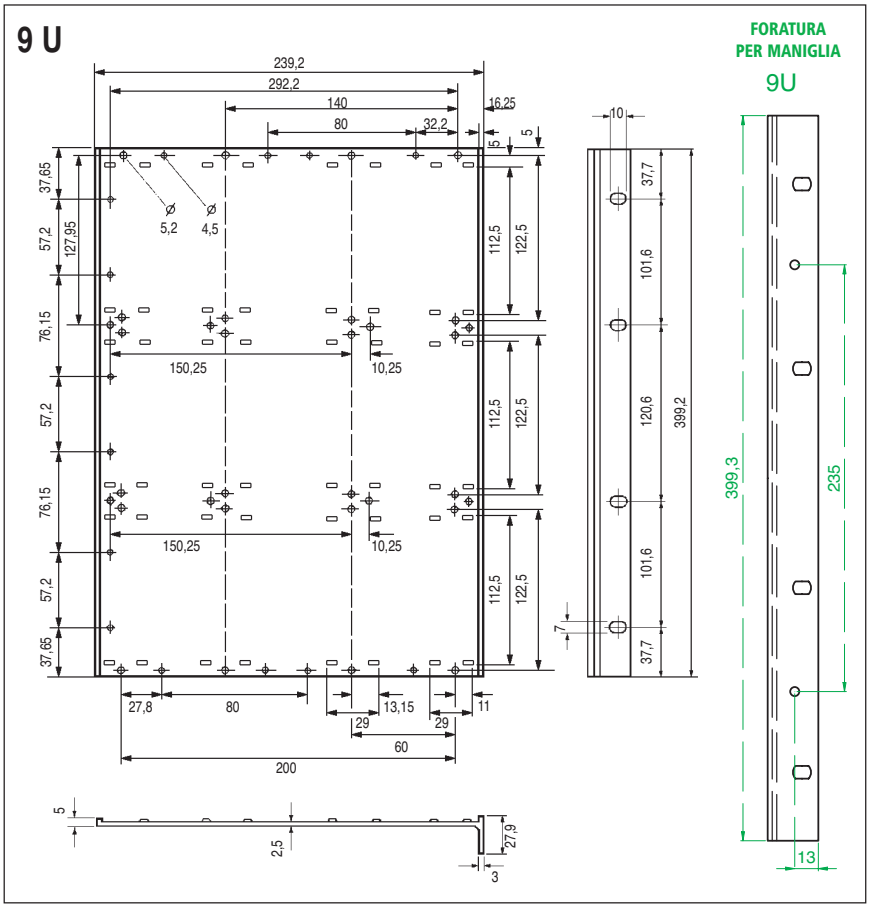

Descrizione	Codice
Senza fori per maniglia	**PL 9 - 22**
Con fori per maniglia	**PL 9 - 22 - M**
Senza fori per maniglia	**PL 9 - 22 - R**
Con fori per maniglia	**PL 9 - 22 - MR**

pareti laterali
serie argento "A" profondità scheda 160 mm con protezione connettori

PARETI LATERALI SERIE ARGENTO "A" - PROFONDITA' SCHEDA 160 mm

Materiale:
Alluminio estruso lega 6060

Trattamento superficiale:
Cepidine 1000 (a richiesta anodizzato)

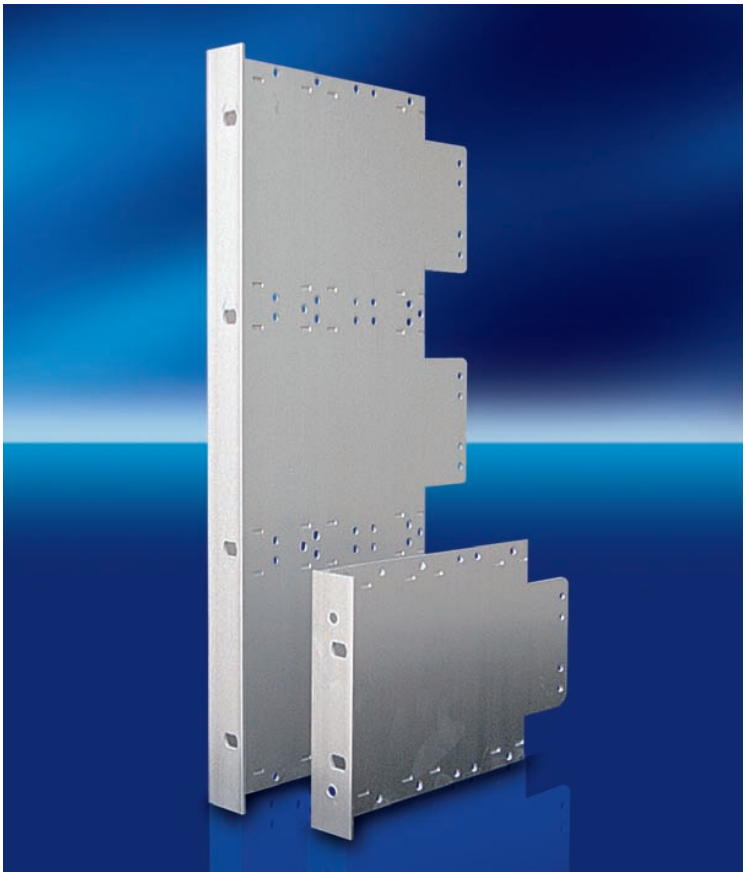

Descrizione	Codice
Senza fori per maniglia	**PLS 3 - 16**
Con fori per maniglia	**PLS 3 - 16 - M**

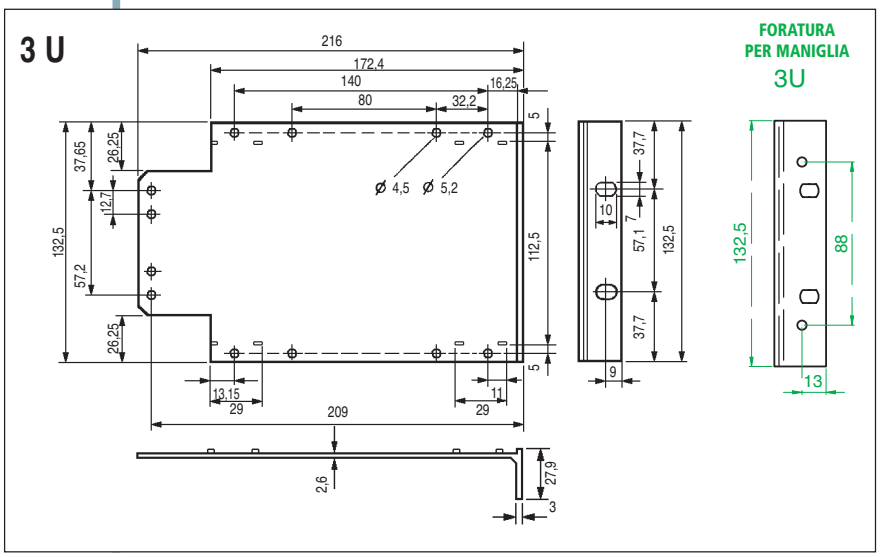

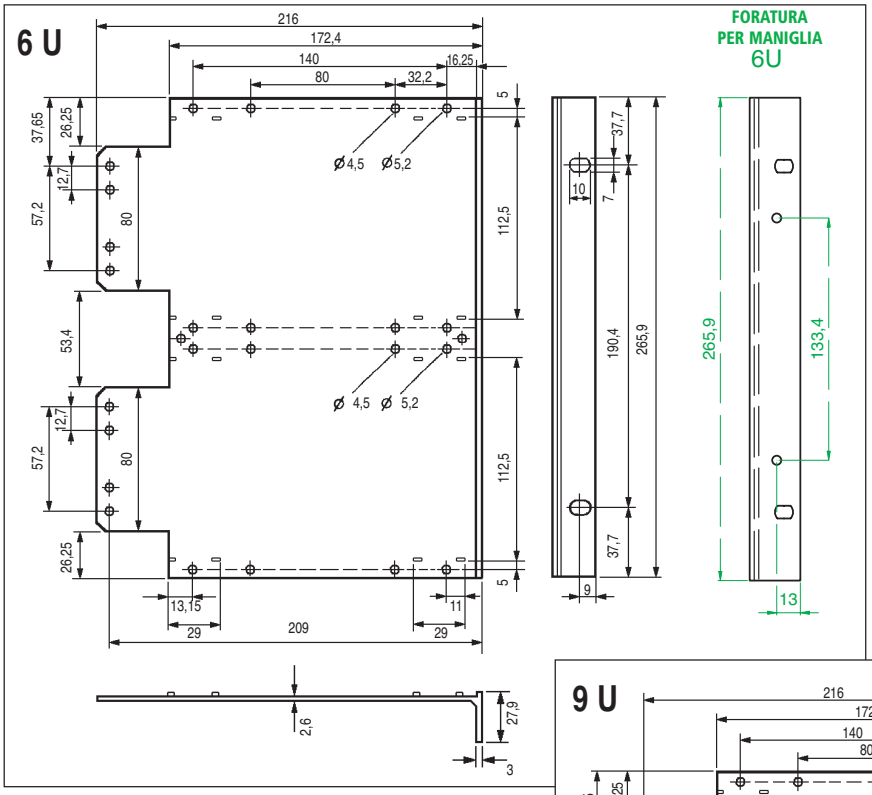

Descrizione	Codice
Senza fori per maniglia	**PLS 6 - 16**
Con fori per maniglia	**PLS 6 - 16 - M**

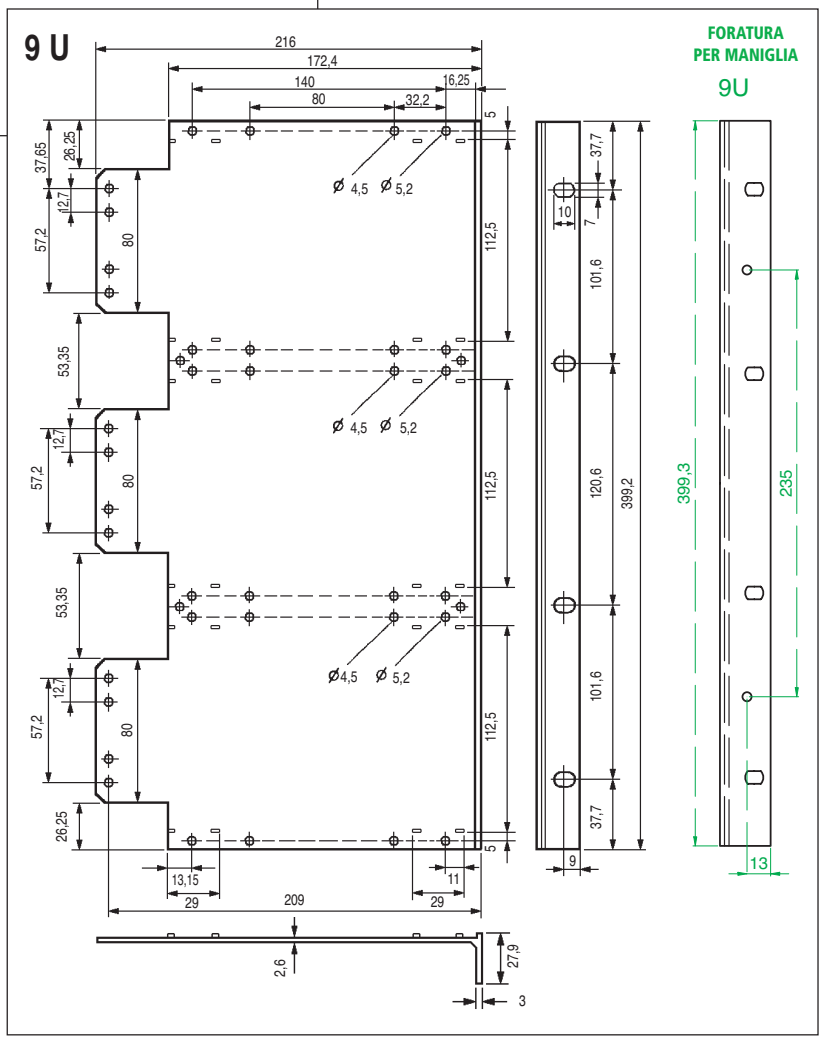

Descrizione	Codice
Senza fori per maniglia	**PLS 9 - 16**
Con fori per maniglia	**PLS 9 - 16 - M**

pareti laterali
serie argento "B"
profondità schede varie

PARETI LATERALI SERIE ARGENTO "B" - PROFONDITA' SCHEDE VARIE

Materiale:
Alluminio spessore 2,5 UNI 9005/1

Trattamento superficiale:
Cepidine 1000 (a richiesta anodizzato)

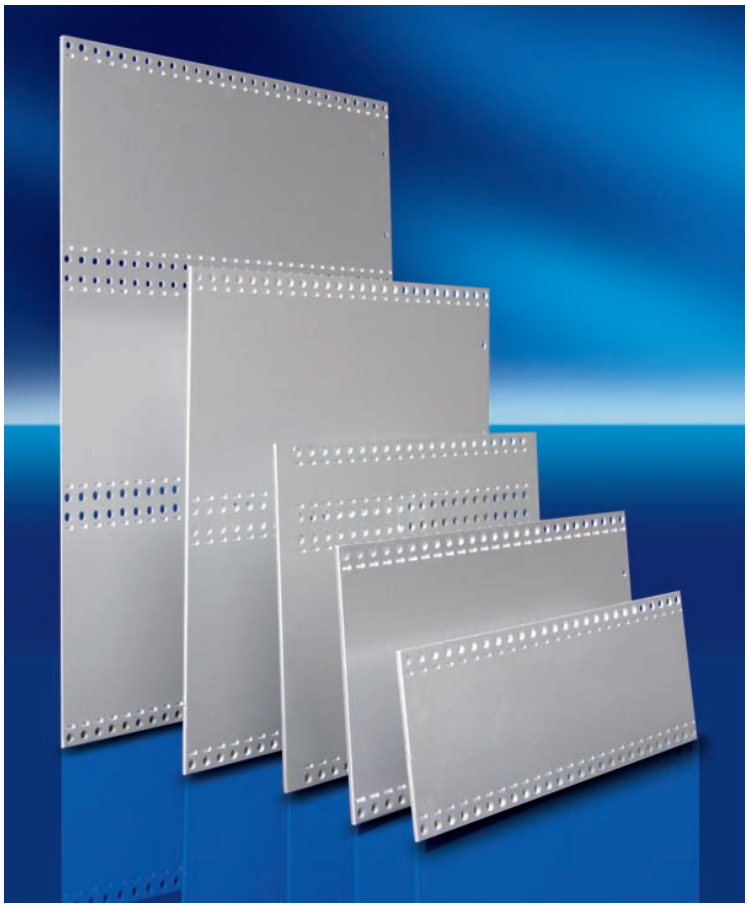

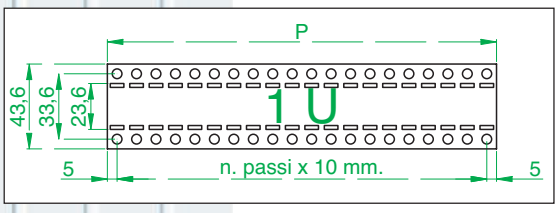

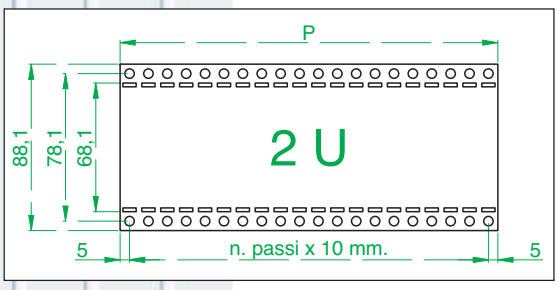

P = mm.	1U	2U	3U	4U	5U	6U	9U
170	L1 - 16	L2 - 16	L3 - 16	L4 - 16	L5 - 16	L6 - 16	L9 - 16
230	L1 - 22	L2 - 22	L3 - 22	L4 - 22	L5 - 22	L6 - 22	L9 - 22
260	L1 - 25	L2 - 25	L3 - 25	L4 - 25	L5 - 25	L6 - 25	L9 - 25
270	L1 - 26	L2 - 26	L3 - 26	L4 - 26	L5 - 26	L6 - 26	L9 - 26
280	L1 - 27	L2 - 27	L3 - 27	L4 - 27	L5 - 27	L6 - 27	L9 - 27
290	L1 - 28	L2 - 28	L3 - 28	L4 - 28	L5 - 28	L6 - 28	L9 - 28
300	L1 - 29	L2 - 29	L3 - 29	L4 - 29	L5 - 29	L6 - 29	L9 - 29
310	L1 - 30	L2 - 30	L3 - 30	L4 - 30	L5 - 30	L6 - 30	L9 - 30
340	L1 - 33	L2 - 33	L3 - 33	L4 - 33	L5 - 33	L6 - 33	L9 - 33
350	L1 - 34	L2 - 34	L3 - 34	L4 - 34	L5 - 34	L6 - 34	L9 - 34
400	L1 - 39	L2 - 39	L3 - 39	L4 - 39	L5 - 39	L6 - 39	L9 - 39
410	L1 - 40	L2 - 40	L3 - 40	L4 - 40	L5 - 40	L6 - 40	L9 - 40
450	L1 - 44	L2 - 44	L3 - 44	L4 - 44	L5 - 44	L6 - 44	L9 - 44
460	L1 - 45	L2 - 45	L3 - 45	L4 - 45	L5 - 45	L6 - 45	L9 - 45

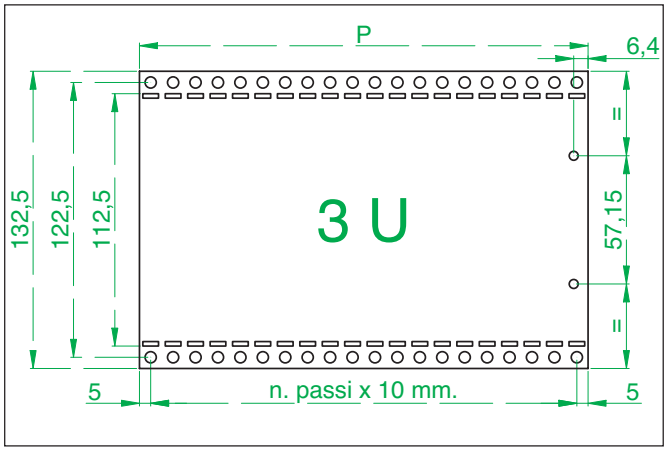
P
6,4
3 U
132,5
122,5
112,5
57,15
=
=
5
n. passi x 10 mm.
5

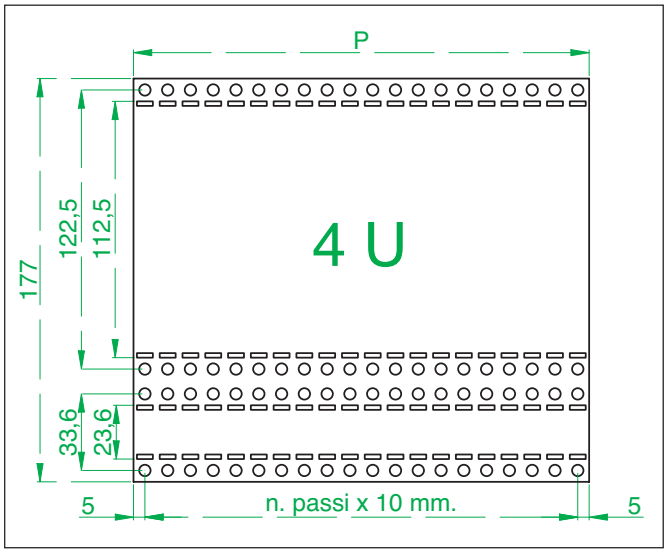
P
4 U
177
122,5
112,5
33,6
23,6
5
n. passi x 10 mm.
5

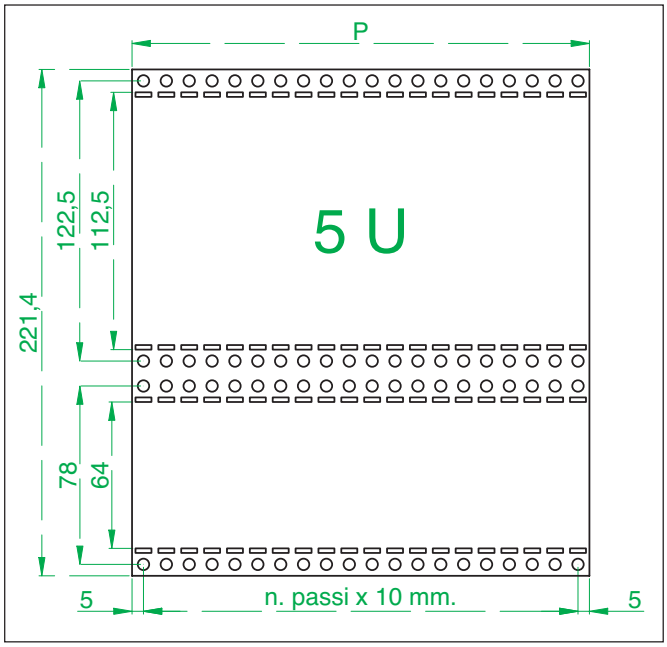
P
5 U
221,4
122,5
112,5
78
64
5
n. passi x 10 mm.
5

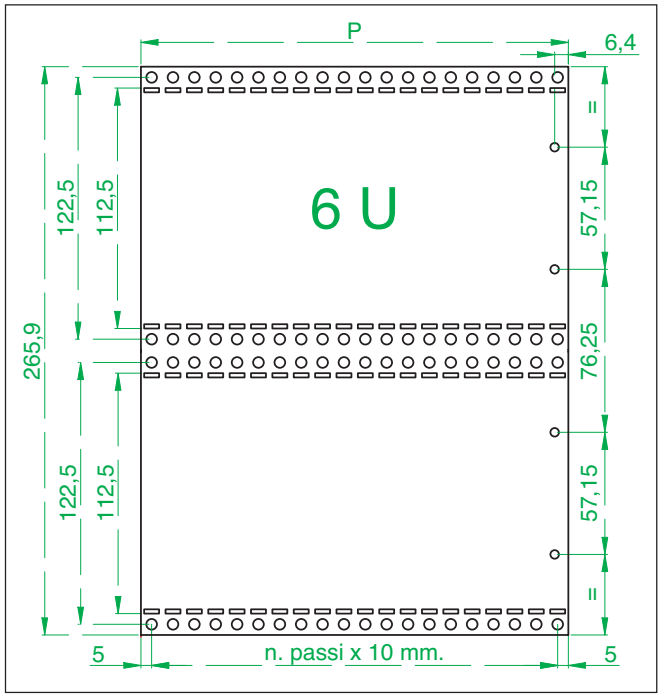
P
6,4
6 U
265,9
122,5
112,5
57,15
76,25
=
5
n. passi x 10 mm.
5

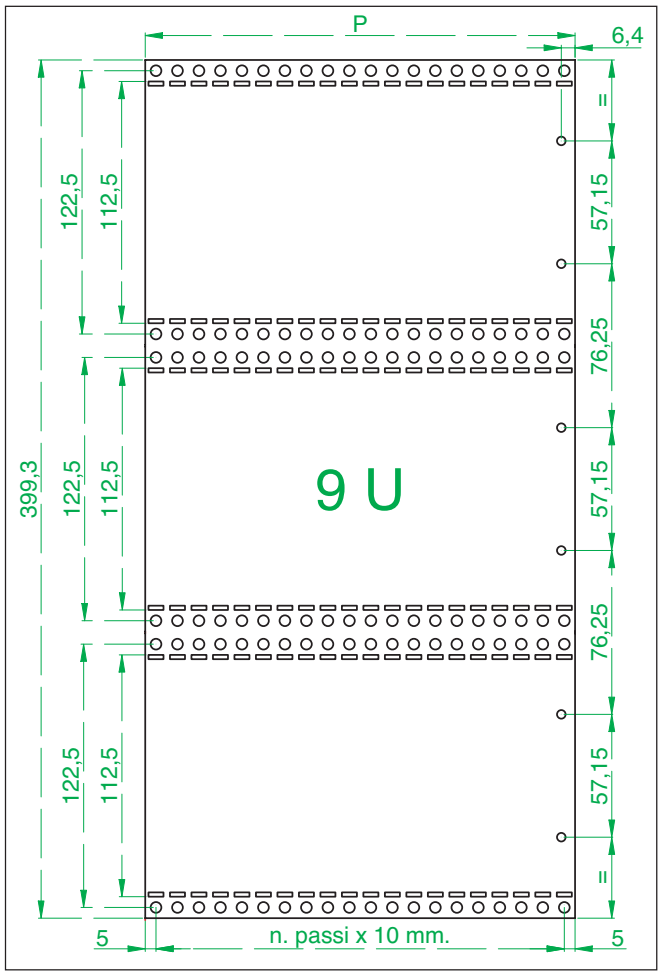
P
6,4
9 U
399,3
122,5
112,5
57,15
76,25
=
5
n. passi x 10 mm.
5

flangie 19”
per subracks serie argento tipo “B”

FLANGIE 19” PER SUBRACKS TIPO “B”

Queste flangie garantiscono l’attacco a 19” dei subracks tipo “B” ai racks.

Materiale:
Alluminio estruso, lega 6060

Trattamento superficiale:
Cepidine 1000 (a richiesta anodizzato naturale)

Flangia 2 U

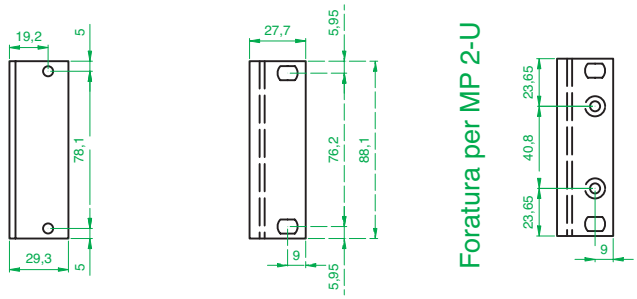

Flangia 3 U

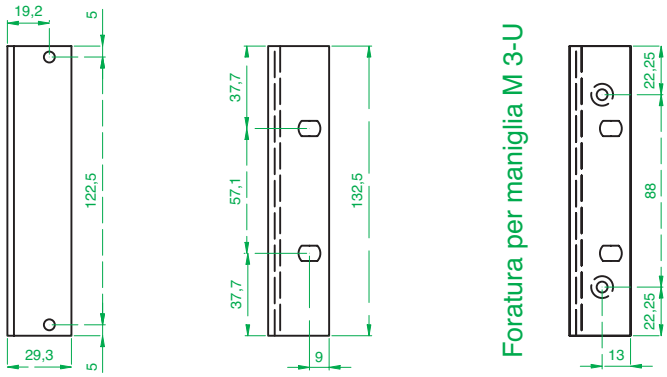

Flangia 1 U

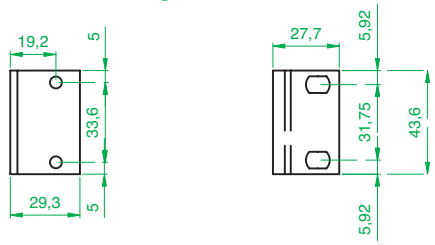

Profilo per flangia 19”

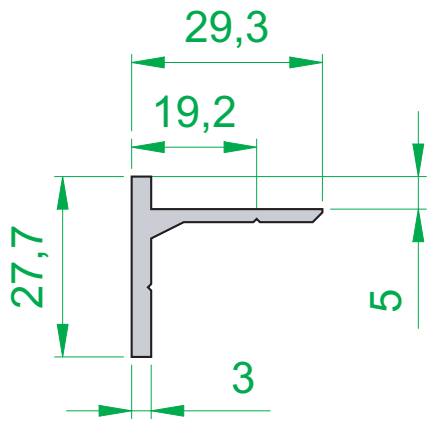

Flangia 4 U

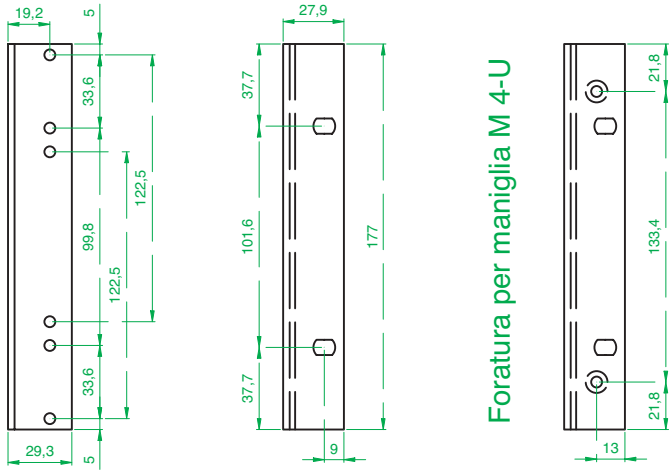

flangie 19”
per subracks serie argento tipo “B”

FLANGIE 19” PER SUBRACKS TIPO “B”

Queste flangie garantiscono l’attacco a 19” dei subracks tipo “B” ai racks.

Materiale:
Alluminio estruso, lega 6060

Trattamento superficiale:
Cepidine 1000 (a richiesta anodizzato naturale)

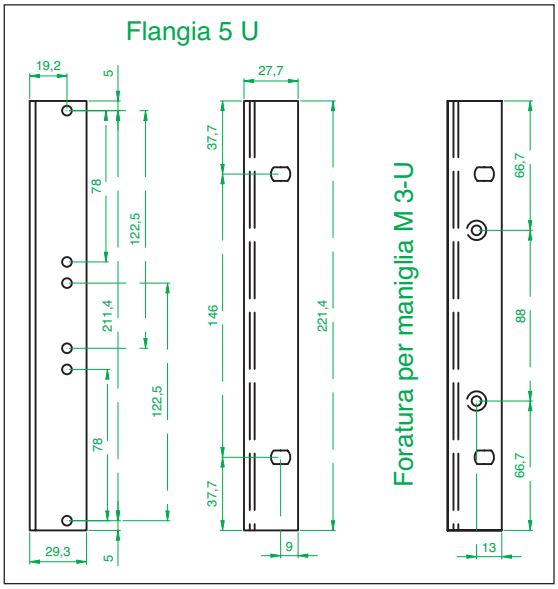

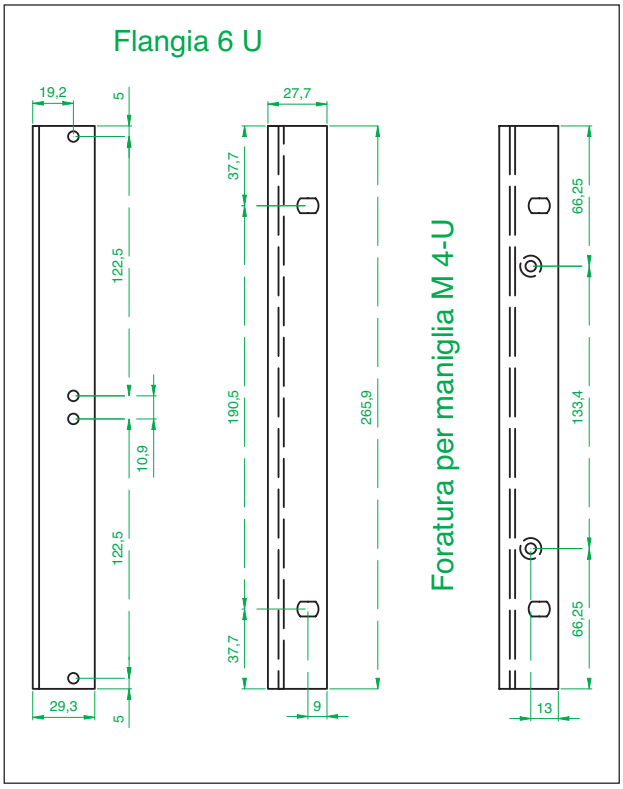

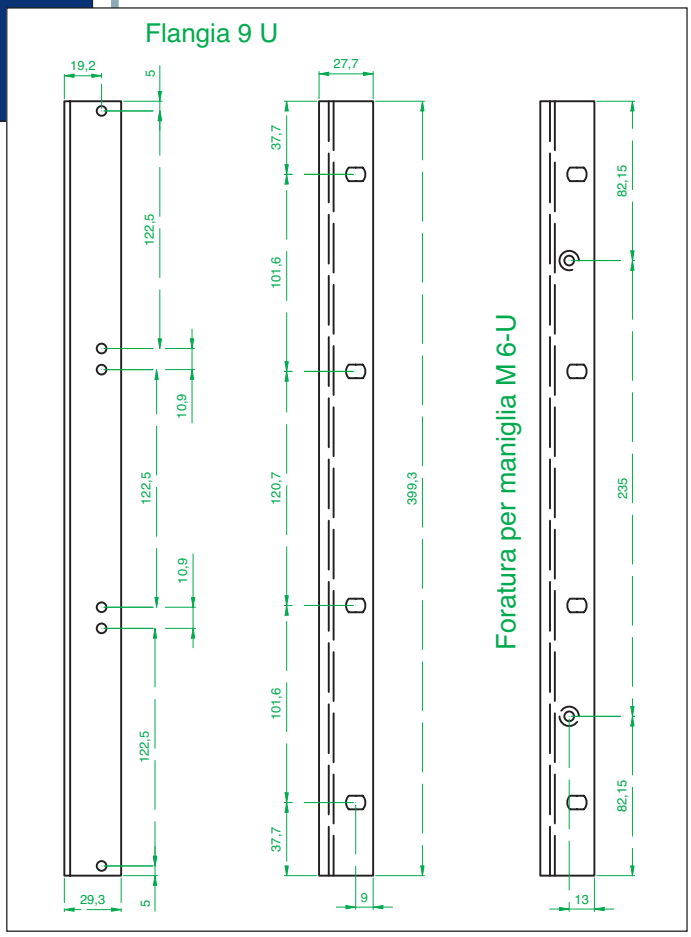

Flangia	1U	2U	3U	4U	5U	6U	9U
Normale	FA 19-1	FA 19-2	FA 19-3	FA 19-4	FA 19-5	FA 19-6	FA 19-9
Fori maniglia	-	FA 19-2M	FA 19-3M	FA 19-4M	FA 19-5M	FA 19-6M	FA 19-9M

squadrette di finitura
per subracks serie argento tipo "B"

PROFILO PER SQUADRETTE DI FINITURA SQCN

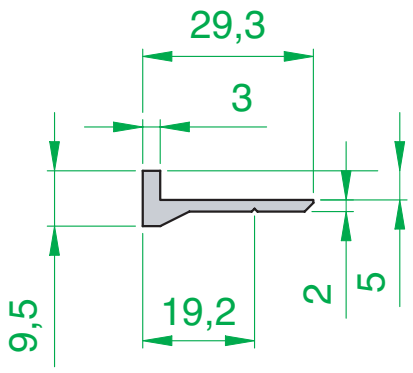

SQUADRETTE DI FINITURA

Queste squadrette di finitura hanno lo scopo di coprire la parte di luce nei lati dei subracks che è di 2,5 mm., migliorando l'estetica dei subracks stessi.

Materiale:
Alluminio estruso, lega 6060

Trattamento superficiale:
Cepidine 1000 (a richiesta anodizzato naturale)

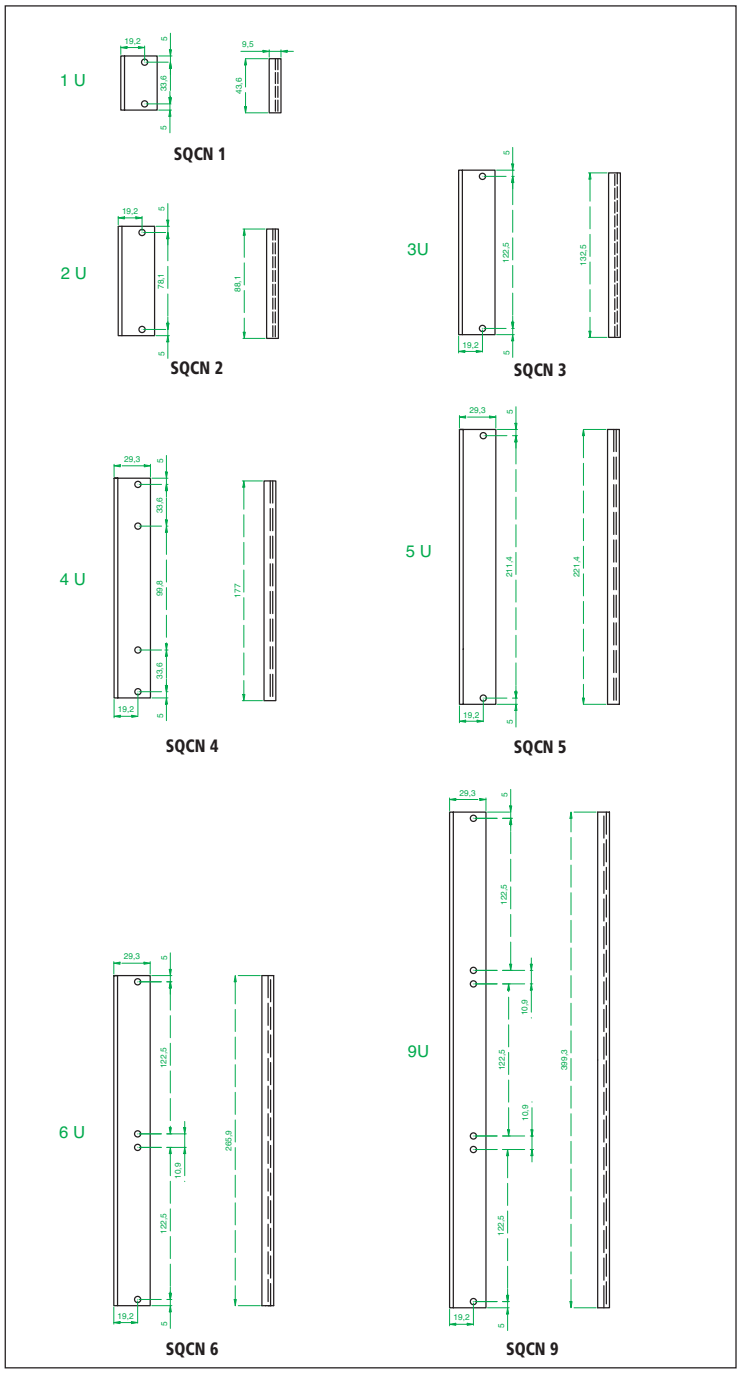

profili di sostegno
serie argento

PROFILI DI SOSTEGNO SERIE "ARGENTO"

Attenzione:
la lunghezza dei profili indicata in TE, è esattamente lo spazio utilizzabile nel subrack per schede. La lunghezza effettiva del profilo è maggiore di 1 TE.
1 TE = 5,08 mm. Tutti i profili sono filettati sulle estremità in **M5**

Materiale:
estruso di alluminio, lega 6060

Trattamento superficiale:
Cepidine 1000

Simulazione della dimensione del profilo anteriore cod. PA 84

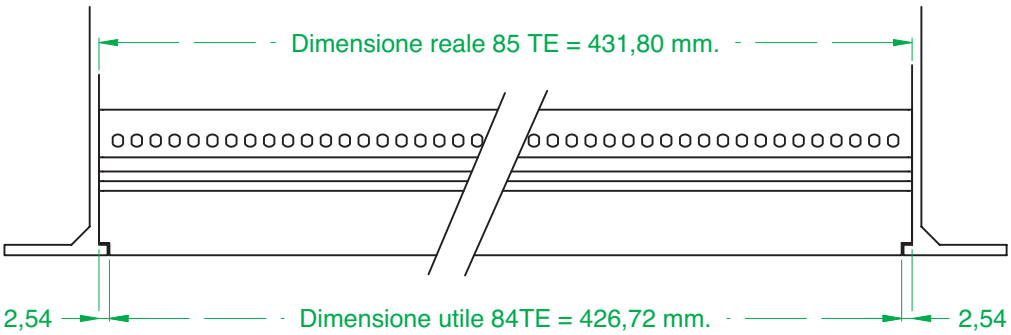

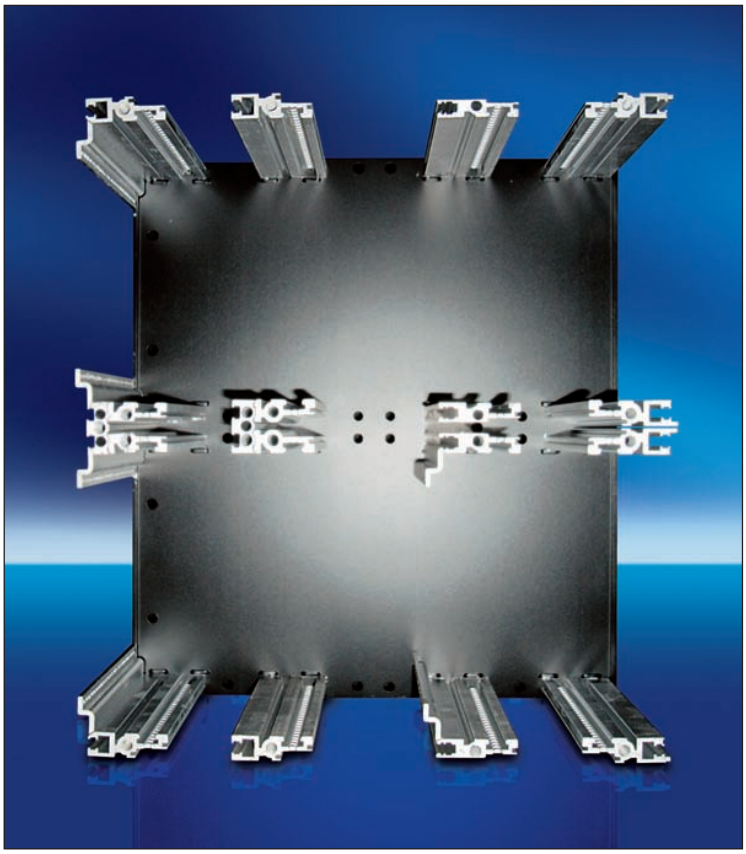

profili di sostegno
serie argento

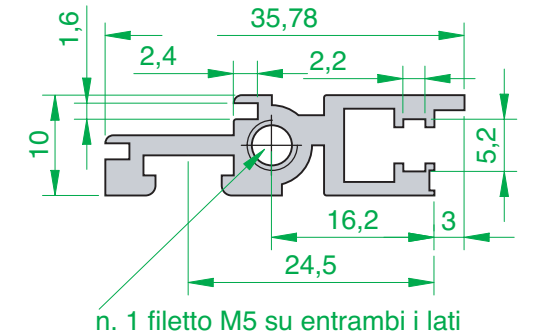

n. 1 filetto M5 su entrambi i lati

PROFILO ANTERIORE **PA**

Questi profili anteriori sono predisposti al sostegno delle guide schede anteriormente, all'alloggiamento di listelli filettati 5 x 20 oppure di bloccaggi rapidi per il fissaggio di frontalini di chiusura e dei sostegni per i frontali ribaltabili e girevoli.

TE	Codice	TE	Codice
20	**PA 20**	60	**PA 60**
21	**PA 21**	63	**PA 63**
28	**PA 28**	81	**PA 81**
40	**PA 40**	84	**PA 84**
42	**PA 42**	1 mt	**PA 196**

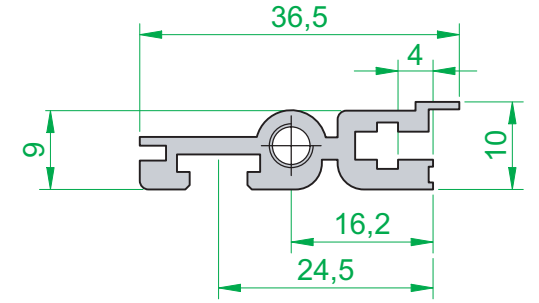

n. 1 filetto M5 su entrambi i lati

PROFILO ANTERIORE **PA1**

Questi profili anteriori sono predisposti al sostegno delle guide schede anteriormente, all'alloggiamento di listelli filettati 5 x 20 in posizione arretrata per consentire il montaggio di moduli di alimentazione o frontalini con attacchi speciali, oppure di bloccaggi rapidi per il fissaggio di frontalini di chiusura e dei sostegni per i frontali ribaltabili e girevoli.

TE	Codice	TE	Codice
20	**PA1 20**	60	**PA1 60**
21	**PA1 21**	63	**PA1 63**
28	**PA1 28**	81	**PA1 81**
40	**PA1 40**	84	**PA1 84**
42	**PA1 42**	1 mt	**PA1 196**

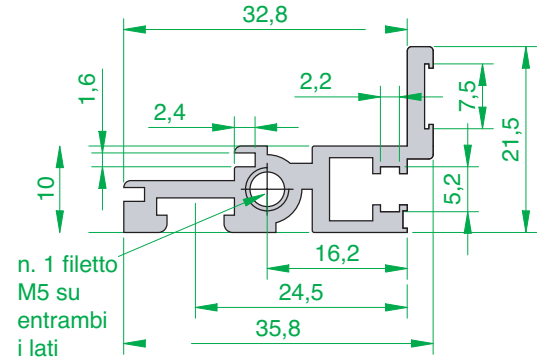

PROFILO ANTERIORE **PAS**

Questi profili anteriori sono predisposti al sostegno delle guide schede anteriormente, all'alloggiamento di listelli filettati oppure di bloccaggi rapidi per il fissaggio di frontalini di chiusura e dei sostegni per i frontali ribaltabili e girevoli. Il particolare prolungamento verticale consente l'alloggiamento di una striscia di indicazione od una numerazione progressiva; vengono anche usati per subracks ad incasso a pannello.

TE	Codice	TE	Codice
20	**PAS 20**	60	**PAS 60**
21	**PAS 21**	63	**PAS 63**
28	**PAS 28**	81	**PAS 81**
40	**PAS 40**	84	**PAS 84**
42	**PAS 42**	1 mt	**PAS 196**

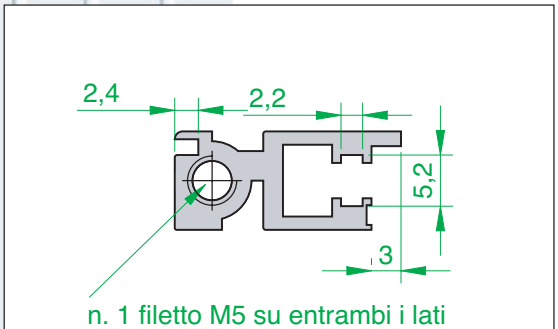

n. 1 filetto M5 su entrambi i lati

PROFILO ANTERIORE **PAR**

Questi profili anteriori sono predisposti all'alloggiamento di listelli filettati oppure di bloccaggi rapidi per il fissaggio di frontalini di chiusura e dei sostegni per i frontali ribaltabili e girevoli. Vengono utilizzati quando lo spazio all'interno del subrack non è sufficente a contenere i componenti e quando non sono necessarie le guide schede.

TE	Codice	TE	Codice
20	**PAR 20**	60	**PAR 60**
21	**PAR 21**	63	**PAR 63**
28	**PAR 28**	81	**PAR 81**
40	**PAR 40**	84	**PAR 84**
42	**PAR 42**	1 mt	**PAR 196**

profili di sostegno
serie argento

PROFILO POSTERIORE PP

Questi profili posteriori sono predisposti per il montaggio di connettori tipo MIL-C-21097 mediante l'aggiunta del listello filettato e della relativa barra a "Z". Questi profili sono predisposti per il montaggio di schede madri mediante l'aggiunta del listello filettato e del listello isolante distanziatore o del listello distanziatore conduttivo.

TE	Codice	TE	Codice
20	**PP 20**	60	**PP 60**
21	**PP 21**	63	**PP 63**
28	**PP 28**	81	**PP 81**
40	**PP 40**	84	**PP 84**
42	**PP 42**	1 mt	**PP 196**

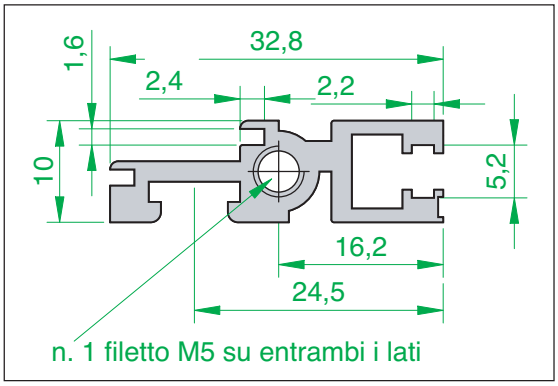

PROFILO POSTERIORE PP1

Questi profili posteriori sono predisposti per il montaggio di connettori tipo MIL-C-21097 mediante l'aggiunta del listello filettato e della relativa barra a Z sfusa. Questi profili sono predisposti per il montaggio di schede madri mediante l'aggiunta del listello filettato e del listello isolante distanziatore o del listello distanziatore conduttivo. Possono essere utilizzati come profili intermedi in quanto sono più bassi di 1 mm. e consentono l'alloggiamento di una griglia di protezione di 1 mm. di spessore. Si possono anche usare nei contenitori della serie "2000".

TE	Codice	TE	Codice
20	**PP1 20**	60	**PP1 60**
21	**PP1 21**	63	**PP1 63**
28	**PP1 28**	81	**PP1 81**
40	**PP1 40**	84	**PP1 84**
42	**PP1 42**	1 mt	**PP1 196**

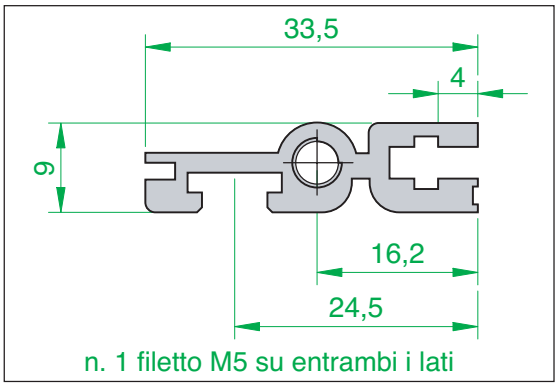

PROFILO POSTERIORE PPL

Questi profili posteriori sono predisposti per il montaggio di connettori tipo MIL-C-21097 mediante l'aggiunta del listello filettato e della relativa barra a Z sfusa. Questi profili sono predisposti per il montaggio di schede madri direttamente senza l'aggiunta del listello distanziatore.

TE	Codice	TE	Codice
20	**PPL 20**	60	**PPL 60**
21	**PPL 21**	63	**PPL 63**
28	**PPL 28**	81	**PPL 81**
40	**PPL 40**	84	**PPL 84**
42	**PPL 42**	1 mt	**PPL 196**

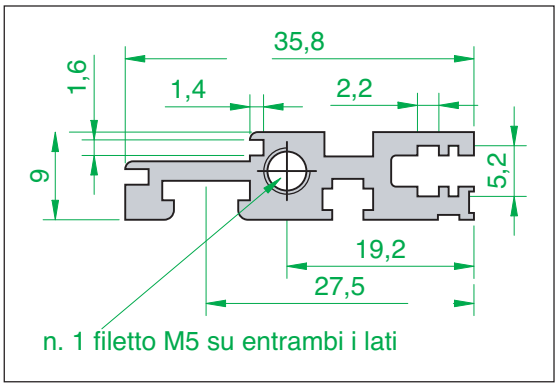

PROFILO POSTERIORE RIBASSATO INTERMEDIO PPR

Questi profili posteriori ribassati intermedi possono essere utilizzati per il sostegno delle schede madri all'interno di un subrack, con la copertura superiore ed inferiore, e nei contenitori della serie "2000".

Attenzione: l'interasse di foratura sulla scheda madre, a causa della conformazione di detto profilo, non sarà più di 122,5 mm, ma bensì di 120,5 mm, e l'altezza max nel 3U non sarà di 132,5 mm ma di 127,7 mm.

TE	Codice	TE	Codice
20	**PPR 20**	60	**PPR 60**
21	**PPR 21**	63	**PPR 63**
28	**PPR 28**	81	**PPR 81**
40	**PPR 40**	84	**PPR 84**
42	**PPR 42**	1 mt	**PPR 196**

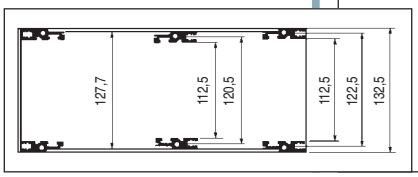

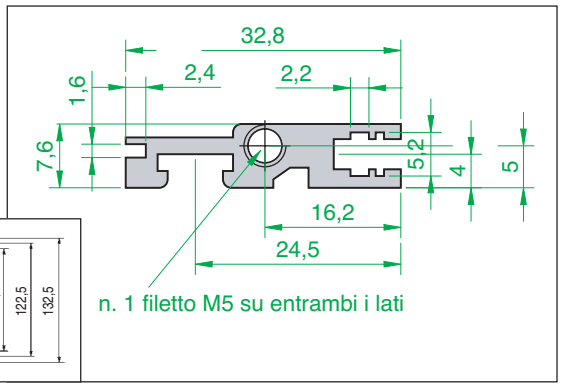

profili di sostegno
serie argento

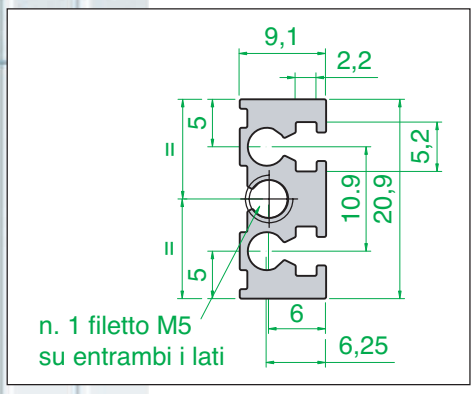

PROFILO POSTERIORE MEDIANO PM

Questi profili posteriori hanno lo scopo di fare da supporto mediano nei subracks da 6 U per la scheda madre o per il montaggio di connettori tipo MIL-C-21097 in abbinamento posteriormente al profilo posteriore PP mediante l'aggiunta del listello isolante o il listello distanziatore. Questi profili si utilizzano sulle pareti laterali estruse tipo "PL".

N. 2 fori filettati al centro			
TE	Codice	TE	Codice
20	**PM 20**	60	**PM 60**
21	**PM 21**	63	**PM 63**
28	**PM 28**	81	**PM 81**
40	**PM 40**	84	**PM 84**
42	**PM 42**	1 mt	**PM 196**

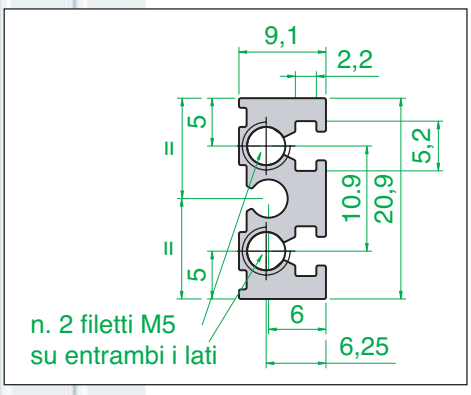

PROFILO POSTERIORE MEDIANO PMS

Questi profili sono identici ai profili "PM" ma hanno una doppia filettatura su entrambi i lati per essere utilizzati sulle pareti laterali ricavate da lastra di alluminio tipo "L".

N. 4 fori filettati al centro			
TE	Codice	TE	Codice
20	**PM 20 S**	60	**PM 60 S**
21	**PM 21 S**	63	**PM 63 S**
28	**PM 28 S**	81	**PM 81 S**
40	**PM 40 S**	84	**PM 84 S**
42	**PM 42 S**	1 mt	**PM 196 S**

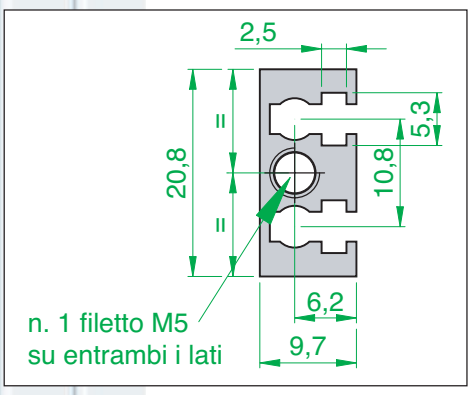

PROFILO POSTERIORE MEDIANO PM1

Questi profili posteriori hanno la stessa funzione dei profili "PM", ma non possono essere usati in abbinamento al profilo "PMM" per la realizzazione dei subrack composti 6U da 1 x 6U + 2 x 3U.
Come il tipo "PM" può essere utilizzato solo sulle pareti laterali estruse "PL".

N. 2 fori filettati al centro			
TE	Codice	TE	Codice
20	**PM1 20**	60	**PM1 60**
21	**PM1 21**	63	**PM1 63**
28	**PM1 28**	81	**PM1 81**
40	**PM1 40**	84	**PM1 84**
42	**PM1 42**	1 mt	**PM1 196**

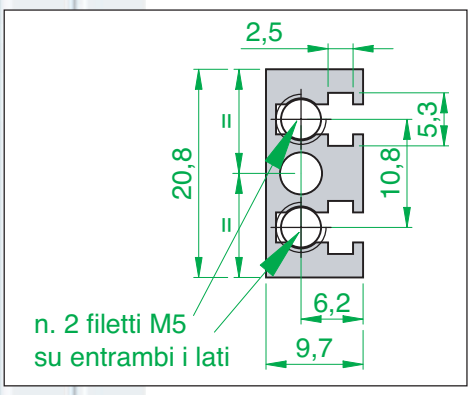

PROFILO POSTERIORE MEDIANO PM1 S

Questi profili sono identici ai profili "PM1", ma hanno una doppia filettatura su entrambi i lati per essere utilizzati sulle pareti laterali ricavate da lastra di alluminio tipo "L" oppure sui laterali estrusi della serie "2000".

N. 4 fori filettati al centro			
TE	Codice	TE	Codice
20	**PM1 20 S**	60	**PM1 60 S**
21	**PM1 21 S**	63	**PM1 63 S**
28	**PM1 28 S**	81	**PM1 81 S**
40	**PM1 40 S**	84	**PM1 84 S**
42	**PM1 42 S**	1 mt	**PM1 196 S**

profili di sostegno
serie argento

PROFILO POSTERIORE MEDIANO PMC

Questi profili posteriori hanno la stessa funzione dei profili "PM", ma hanno i fori filettati chiusi anziché aperti. La filettatura risulta più omogenea e regolare, ma obbligano ad utilizzare viti molto corte per il fissaggio della scheda madre e dei listelli distanziatori ai listelli filettati. L'utilizzo de detti profili è sulle pareti laterali estruse tipo "PL".

N. 2 fori filettati al centro			
TE	Codice	TE	Codice
20	**PMC 20**	60	**PMC 60**
21	**PMC 21**	63	**PMC 63**
28	**PMC 28**	81	**PMC 81**
40	**PMC 40**	84	**PMC 84**
42	**PMC 42**	1 mt	**PMC 196**

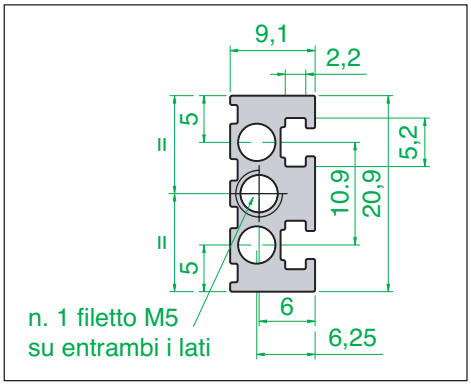

PROFILO POSTERIORE MEDIANO PMCS

Questi profili sono identici ai profili "PMC", ma hanno una doppia filettatura su entrambi i lati per essere utilizzati sulle pareti laterali ricavate da lastra di alluminio tipo "L" oppure sui laterali estrusi della serie "2000".

N. 4 fori filettati al centro			
TE	Codice	TE	Codice
20	**PMC 20 S**	60	**PMC 60 S**
21	**PMC 21 S**	63	**PMC 63 S**
28	**PMC 28 S**	81	**PMC 81 S**
40	**PMC 40 S**	84	**PMC 84 S**
42	**PMC 42 S**	1 mt	**PMC 196 S**

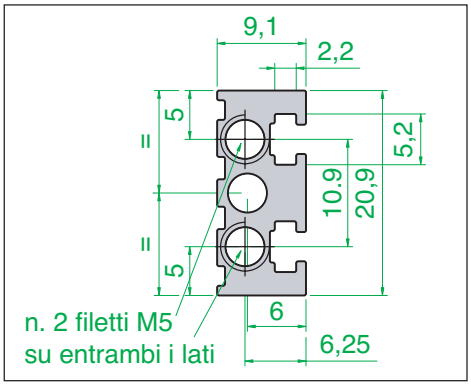

PROFILO POSTERIORE MEDIANO PML

Questi profili sono predisposti per il montaggio dei connettori tipo MIL-C-21097 tramite l'apposita barra piana forata oppure del montaggio di schede madri direttamente senza l'aggiunta del listello distanziatore.

L'utilizzo di detti profili è sulle pareti laterali estruse tipo "PL".

N. 2 fori filettati al centro			
TE	Codice	TE	Codice
20	**PML 20**	60	**PML 60**
21	**PML 21**	63	**PML 63**
28	**PML 28**	81	**PML 81**
40	**PML 40**	84	**PML 84**
42	**PML 42**	1 mt	**PML 196**

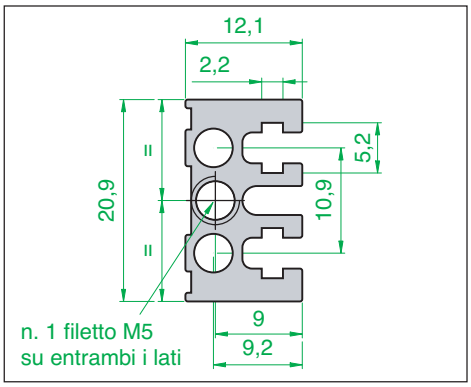

PROFILO POSTERIORE MEDIANO PMLS

Questi profili sono identici ai profili "PML", ma hanno una doppia filettatura su entrambi i lati per essere utilizzati sulle pareti laterali ricavate da lastra di alluminio tipo "L" oppure sui laterali estrusi della serie "2000".

N. 4 fori filettati al centro			
TE	Codice	TE	Codice
20	**PML 20 S**	60	**PML 60 S**
21	**PML 21 S**	63	**PML 63 S**
28	**PML 28 S**	81	**PML 81 S**
40	**PML 40 S**	84	**PML 84 S**
42	**PML 42 S**	1 mt	**PML 196 S**

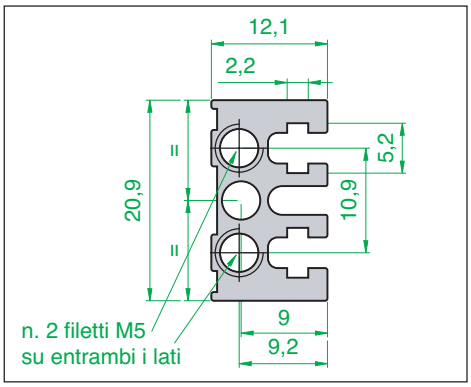

profili di sostegno
serie argento

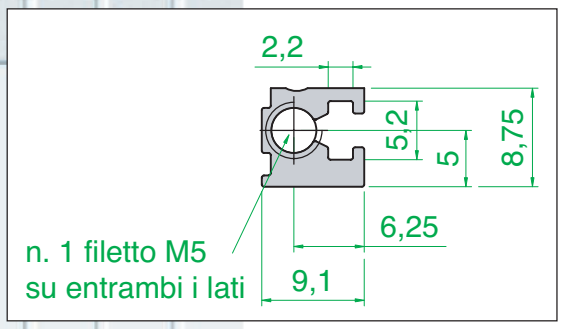

PROFILO POSTERIORE MEDIANO PM1-2

Questo profilo posteriore mediano viene usato quando è necessario utilizzare una scheda madre da 3U in un subrack da 6U, consentendo di lasciare libero l'altro spazio di 3U per altri scopi che non riguardano il sostegno di schede.

TE	Codice	TE	Codice
20	**PM1-2 20**	60	**PM1-2 60**
21	**PM1-2 21**	63	**PM1-2 63**
28	**PM1-2 28**	81	**PM1-2 81**
40	**PM1-2 40**	84	**PM1-2 84**
42	**PM1-2 42**	1 mt	**PM1-2 196**

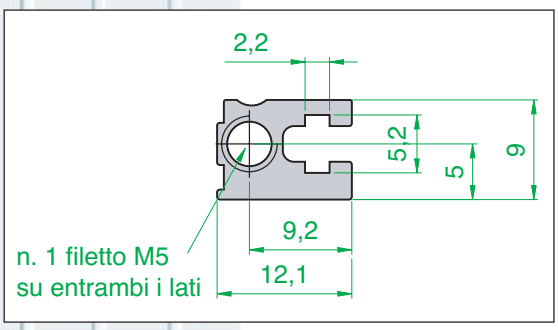

PROFILO POSTERIORE MEDIANO PML1-2

Questo profilo posteriore mediano è identico al profilo "PM1-2", ma è più profondo di 3 mm. evitando di utilizzare la barra distanziatrice o listello isolante.

TE	Codice	TE	Codice
20	**PML1-2 20**	60	**PML1-2 60**
21	**PML1-2 21**	63	**PML1-2 63**
28	**PML1-2 28**	81	**PML1-2 81**
40	**PML1-2 40**	84	**PML1-2 84**
42	**PML1-2 42**	1 mt	**PML1-2 196**

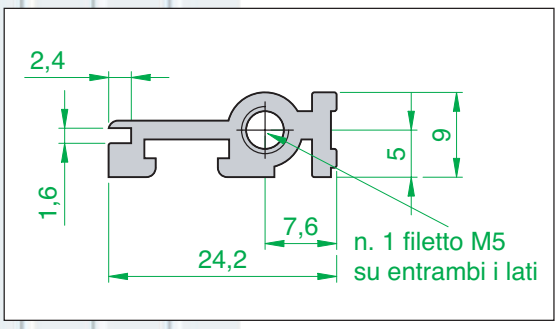

PROFILO MEDIANO RIDOTTO PMM

Questo profilo mediano ha la funzione di sostegno guide schede la dove i subracks sono da realizzare del tipo misto, esempio subrack di schede da 3U su dei piani più schede da 6U.
Vedi esempi sul catalogo.

TE	Codice	TE	Codice
20	**PMM 20**	60	**PMM 60**
21	**PMM 21**	63	**PMM 63**
28	**PMM 28**	81	**PMM 81**
40	**PMM 40**	84	**PMM 84**
42	**PMM 42**	1 mt	**PMM 196**

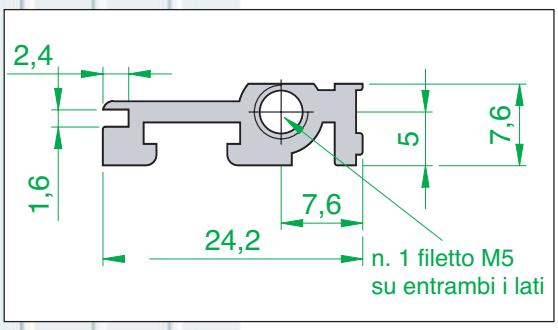

PROFILO MEDIANO RIDOTTO PMMR

Questo profilo è identico al profilo "PMM" con le stesse caratteristiche e funzioni, ma è più basso per consentire il passaggio di eventuali divisori.

TE	Codice	TE	Codice
20	**PMMR 20**	60	**PMMR 60**
21	**PMMR 21**	63	**PMMR 63**
28	**PMMR 28**	81	**PMMR 81**
40	**PMMR 40**	84	**PMMR 84**
42	**PMMR 42**	1 mt	**PMMR 196**

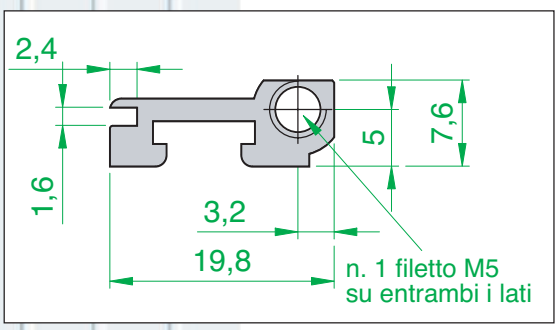

PROFILO MEDIANO RIDOTTO PMMRR

Questo profilo è identico al profilo "PMM" consentendo di utilizzare il profilo mediano "PM1" per realizzare dei subrack misti: 1 x 6U + 2 x 3U.

TE	Codice	TE	Codice
20	**PMMRR 20**	60	**PMMRR 60**
21	**PMMRR 21**	63	**PMMRR 63**
28	**PMMRR 28**	81	**PMMRR 81**
40	**PMMRR 40**	84	**PMMRR 84**
42	**PMMRR 42**	1 mt	**PMMRR 196**

profili di sostegno
serie argento

PROFILO POSTERIORE MEDIANO CON "Z" PM...2

Questi profili posteriori mediani con "Z" integrata sono predisposti per il montaggio di connettori tipo DIN 41612 direttamente sulla "Z" del profilo.
Questi profili si utilizzano sulle pareti laterali estruse tipo "PL".

TE	Codice	TE	Codice
20	**PM 20-2**	60	**PM 60-2**
21	**PM 21-2**	63	**PM 63-2**
28	**PM 28-2**	81	**PM 81-2**
40	**PM 40-2**	84	**PM 84-2**
40	**PM 42-2**	1mt	**PM 196-2**

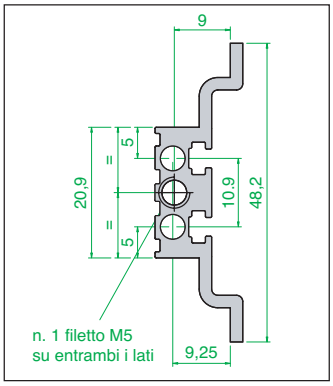

PROFILO POSTERIORE MEDIANO CON "Z" PM...2S

Questi profili sono identici ai profili "PM...2", ma hanno una doppia filettatura su entrambi i lati per essere utilizzati sulle pareti laterali ricavate da lastre di alluminio tipo "L" oppure sui laterali estrusi della serie "2000".

TE	Codice	TE	Codice
20	**PM 20-2S**	60	**PM 60-2S**
21	**PM 21-2S**	63	**PM 63-2S**
28	**PM 28-2S**	81	**PM 81-2S**
40	**PM 40-2S**	84	**PM 84-2S**
40	**PM 42-2S**	1 mt	**PM 196-2S**

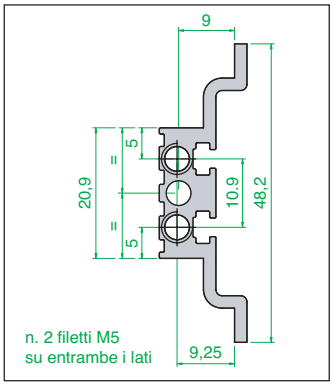

PROFILO POSTERIORE CON "Z" PP...2

Questi profili posteriori con "Z" integrata sono predisposti per il montaggio di connettori tipo DIN 41612 direttamente sulla "Z" del profilo.

TE	Codice	TE	Codice
20	**PP 20-2**	60	**PP 60-2**
21	**PP 21-2**	63	**PP 63-2**
28	**PP 28-2**	81	**PP 81-2**
40	**PP 40-2**	84	**PP 84-2**
40	**PP 42-2**	1mt	**PP 196-2**

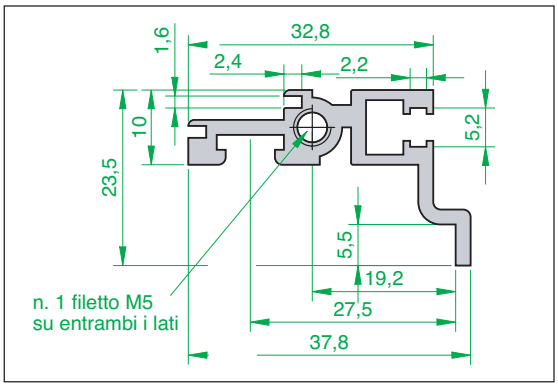

PROFILO POSTERIORE RIBASSATO INTERMEDIO CON "Z" INTEGRATA PPR..2

Questi profili ribassati intermedi con "Z" possono essere utilizzati per il sostegno di connettori tipo DIN 41612 all'interno di un subrack con la copertura superiore ed inferiore, e nei contenitori della serie "2000", mantenendo inalterato l'interasse di 90 mm. dei contenitori stessi.

TE	Codice	TE	Codice
20	**PPR 20-2**	60	**PRP 60-2**
21	**PPR 21-2**	63	**PPR 63-2**
28	**PPR 28-2**	81	**PPR 81-2**
40	**PPR 40-2**	84	**PPR 84-2**
40	**PPR 42-2**	1mt	**PPR 196-2**

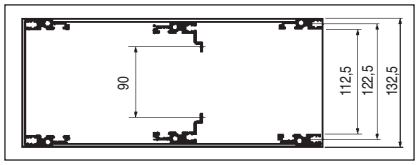

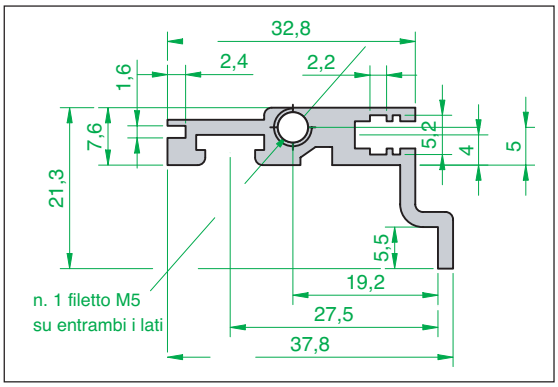

bloccaggio
schede serie argento

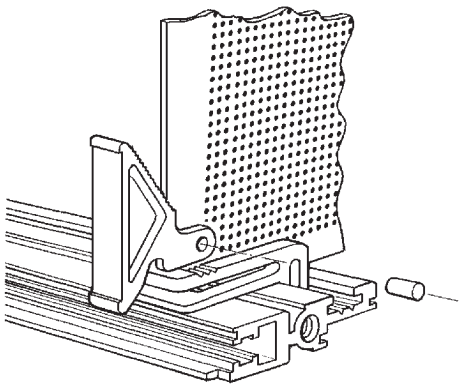

Foratura per il montaggio dell'estrattore

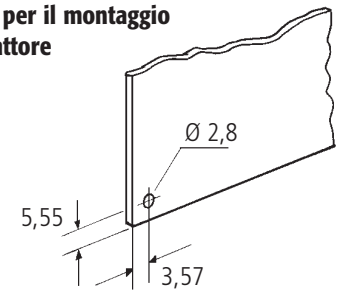

Blocca scheda

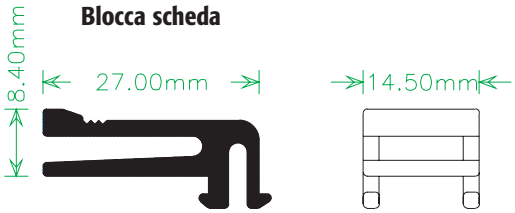

Estrattore

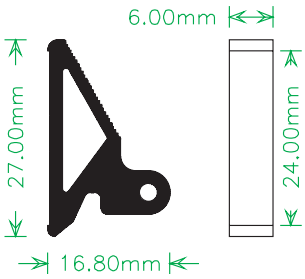

BLOCCAGGIO

Questo sistema di bloccaggio può essere utilizzato esclusivamente per i subracks della serie **"ARGENTO"** e **"2000"**.

BLOCCA SCHEDA ED ESTRATTORE

BLOCCA SCHEDA:
ha lo scopo di bloccare la singola scheda. All'inserimento della scheda, il bloccaggio avviene automaticamente.

Materiale:
blocca schede ed estrattore, Nylon 6.6 UL 94VO naturale

Impiego combinato del blocca scheda e dell'estrattore:
Agendo sull'estrattore la scheda viene automaticamente liberata dal blocco.

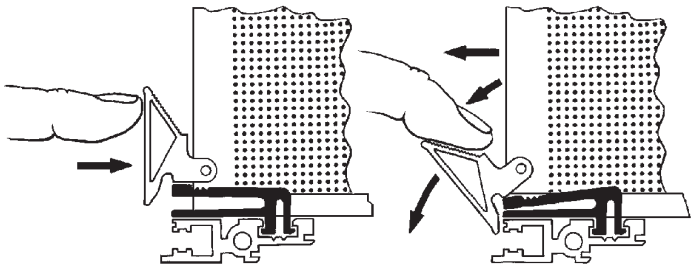

Blocca Scheda	Estrattore Rosso	Estrattore Bianco	Estrattore Grigio
BS - G	EFS1 R	EFS1 B	EFS1 G

BLOCCAGGIO MECCANICO

Questo sistema di bloccaggio e di estrazione delle schede elettroniche nei subracks, viene utilizzato quando si ha l'esigenza di accedere alle schede solo con un attrezzo meccanico, quale un cacciavite od altro.
In questo caso si utilizzano delle barre a "Z" utilizzate normalmente per i connettori DIN 41612.

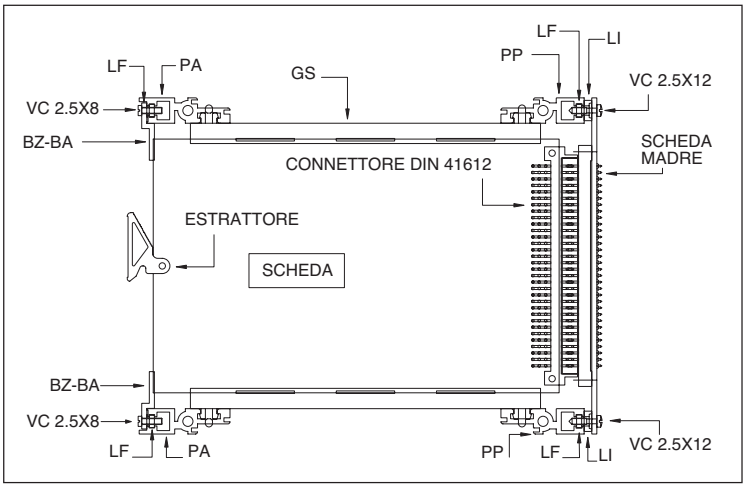

BLOCCAGGIO

Questo sistema di bloccaggio può essere utilizzato esclusivamente per i subracks della serie **"ARGENTO"** e **"2000"**.

BLOCCAGGIO MECCANICO

Questo sistema di bloccaggio e di estrazione delle schede elettroniche permette il montaggio di un frontale davanti all'estrattore, chiudendo completamente il subrack.
L'estrattore non necessita di alcun perno o vite di fissaggio in quanto viene montato a pressione; l'aggancio sulla scheda è automatico.

Codice:
EFF1B

Materiale:
nylon 6.6 UL 94VO naturale

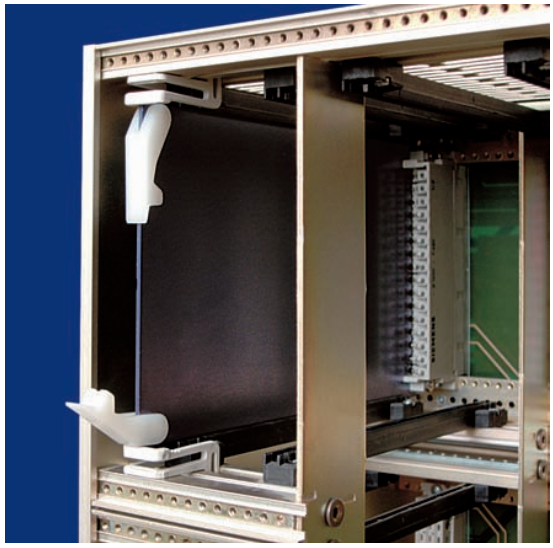

FORATURA DI MONTAGGIO DELL'ESTRATTORE

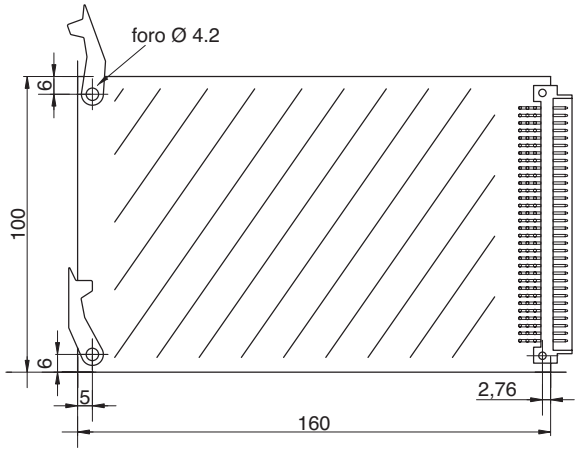

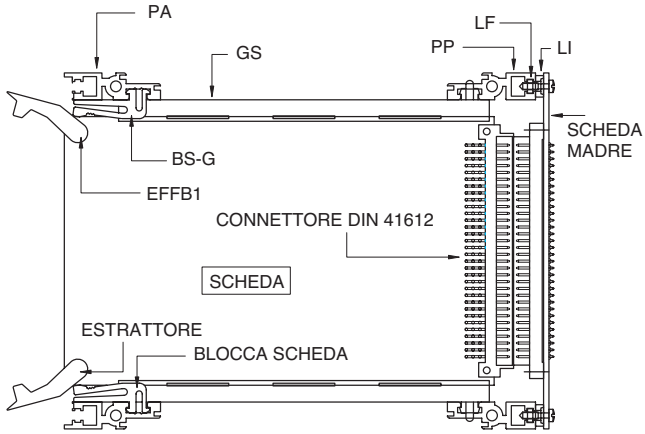

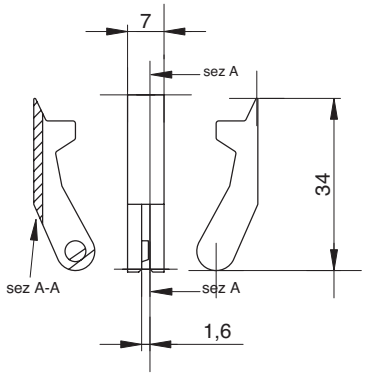

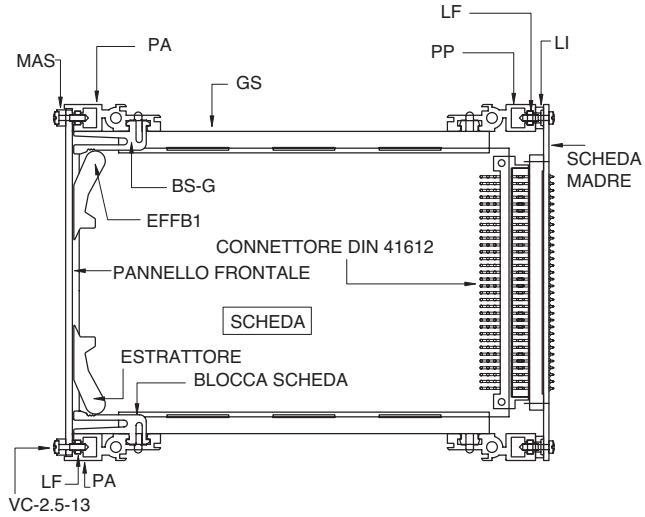

bloccaggio
schede serie argento

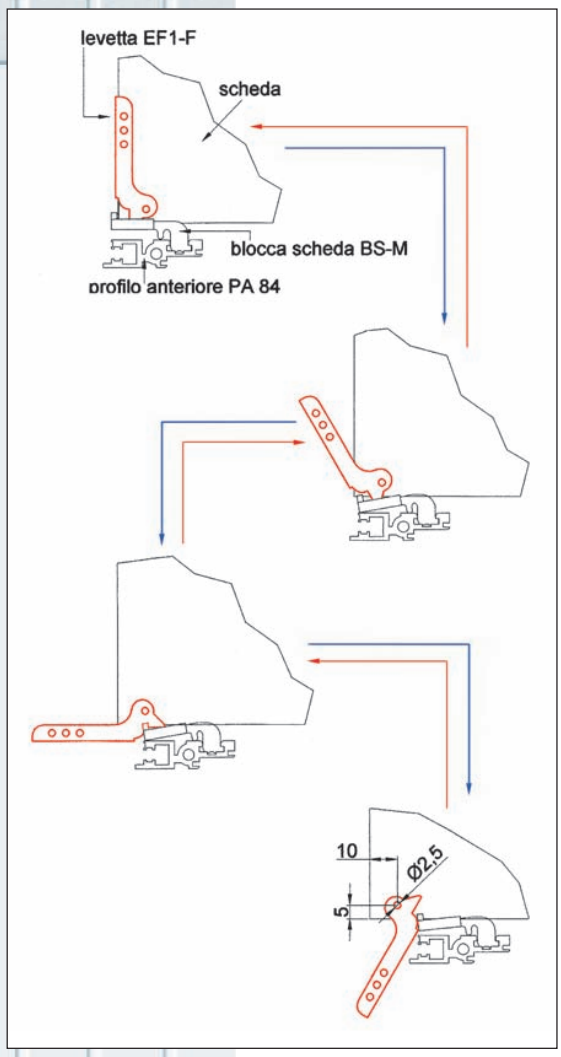

BLOCCAGGIO

Questo sistema di bloccaggio può essere utilizzato esclusivamente per i subracks della serie **"ARGENTO"** e **"2000"**.
Il sistema permette di aiutare l'inserzione del connettore maschio nel connettore femmina.
Questo sistema di bloccaggio e di estrazione delle schede elettroniche permette il montaggio di un frontale davanti all'estrattore chiudendo completamente il subrack.
L'estrattore ha anche la funzione di inseritore in quanto, facendo leva sul blocca scheda, aiuta l'inserimento del connettore maschio nella femmina con uno sforzo notevolmente inferiore alle normali applicazioni.

BLOCCA SCHEDA

Codice:
BS-M
Materiale:
nylon 6.6 UL 94VO naturale

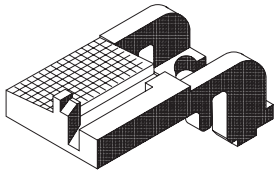

LEVETTA INSERITRICE ED ESTRATTRICE

Codice:
EF1-F
Materiale:
FE 10/10 nichelato lucido

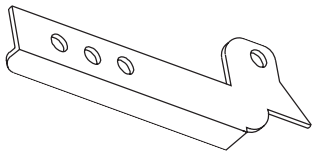

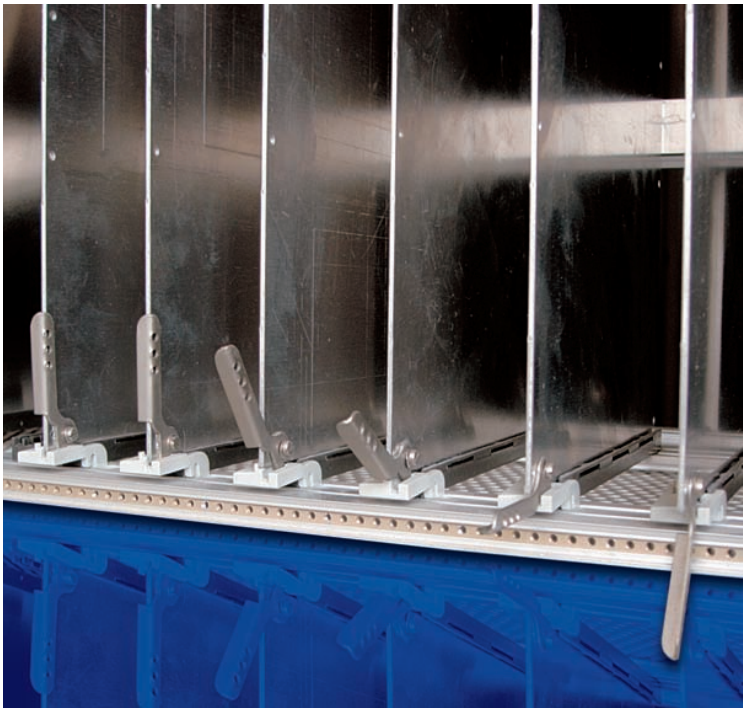

bloccaggio
schede serie argento

BLOCCAGGIO RAPIDO

Viene utilizzato per il fissaggio rapido dei frontali e dei frontalini sul subrack. Il funzionamento avviene con la rotazione a 90° del perno da orissontale (Posizione libera) a verticale (Posizione bloccata).

Composizione di fornitura:
Particolare premontato e confezionato in buste da 100 pezzi.

CON TESTA AD INTAGLIO nero
DBR - N

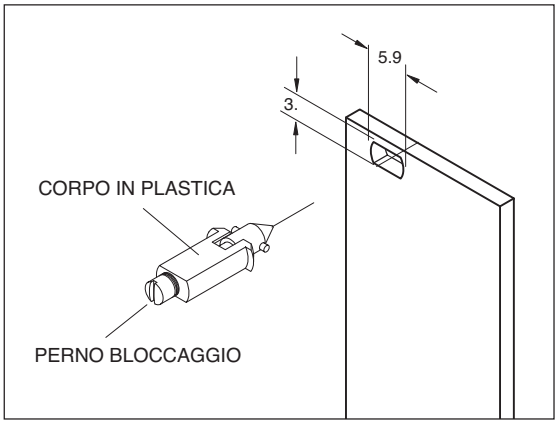

MANICOTTO E VITE

Per bloccare frontalini ed i frontali nei subracks e nelle cassette. Il manicotto antisfilamento della vite permette l'utilizzo di viti a collare od a testa zigrinata.

Descrizione	Configurazione	Materiale e trattamento	Codice
Manicotto anti perdita		Plastica grigia Plastica nera	**MAS 2,5** **MAS 2,5-N**
Vite a collare M 2,5 x 11 taglio a croce		Ferro ramato e nichelato.	**VC+2,5-11**
Vite a collare M 2,5 x 11 taglio a cacciavite		Ottone nichelato	**VC-2,5-11**
Pommello a collare M 2,5 x 11		Ottone nichelato	**VTZ 2,5-11**

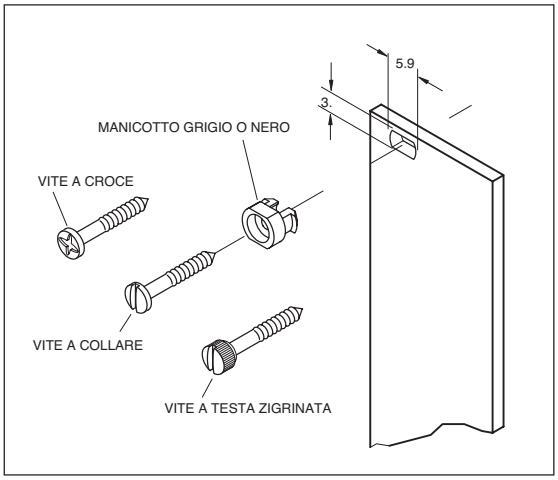

MANICOTTO METALLICO DI MASSA E GRANO PRIGIONIERO

Il manicotto metallico può essere montato al posto del manicotto in plastica per garantire la continuità conduttiva di massa o messa a terra. Il prigioniero grano garantisce a sua volta la continuità tra listello filettato e subrack.

Composizione di fornitura: confezione da 100 pezzi.

MANICOTTO E GRANO
Ottone nichelato
MAS 2,5 M
Prigioniero Grano M 2,5
GR 2,5

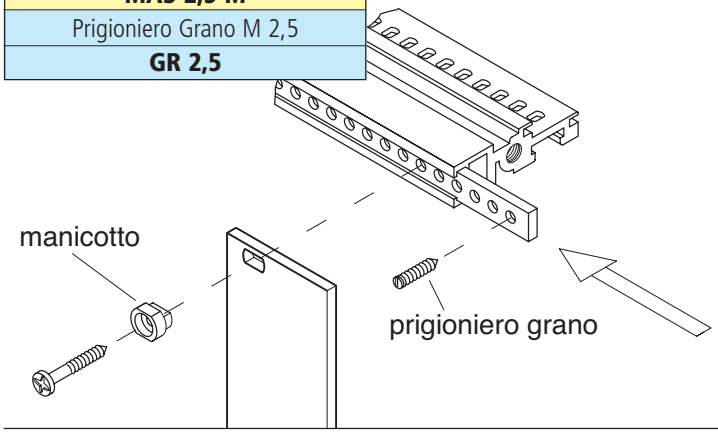

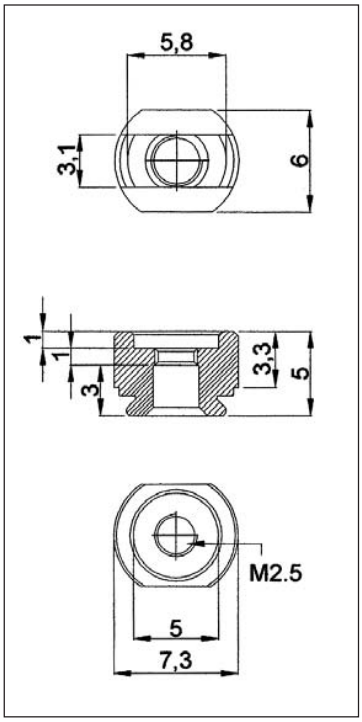

listelli
filettati in ferro zincato bianco

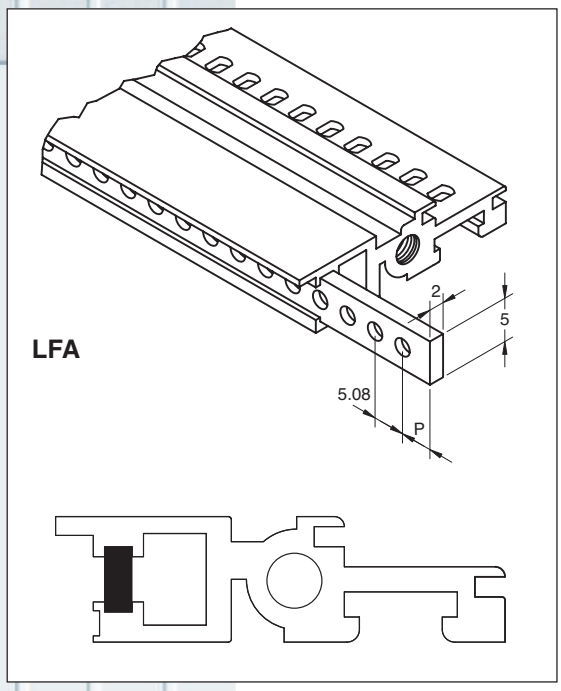

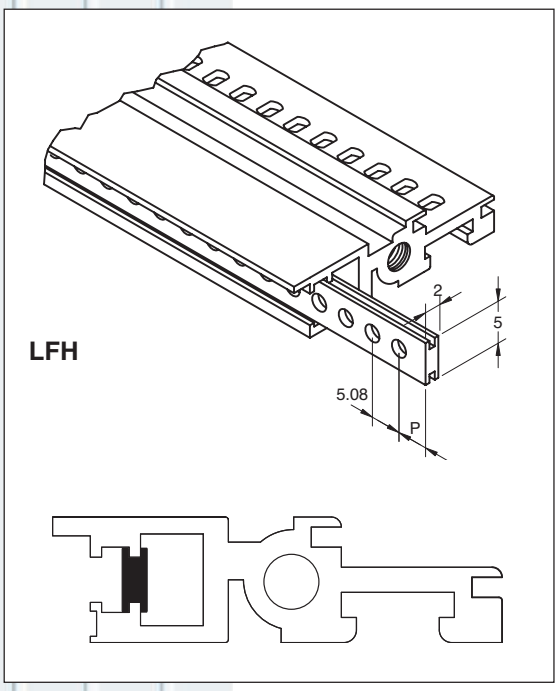

LISTELLI FILETTATI

Con fori filettati M 2,5 con passo di 1 TE (5,08). Possono essere impiegati in tutti i profilati dei subrack: serie ARGENTO e serie 2000

Unità di misura	Lungezza in mm.	n° di fori filettati	LFA P = 4,5	LFH P = 4,5
03 TE	19,3	3	**LFA 03**	**LFH 03**
04 TE	24,3	4	**LFA 04**	**LFH 04**
06 TE	34,5	6	**LFA 06**	**LFH 06**
07 TE	39,6	7	**LFA 07**	**LFH 07**
08 TE	44,7	8	**LFA 08**	**LFH 08**
09 TE	49,8	9	**LFA 09**	**LFH 09**
10 TE	54,8	10	**LFA 10**	**LFH 10**
12 TE	65	12	**LFA 12**	**LFH 12**
13 TE	70,1	13	**LFA 13**	**LFH 13**
14 TE	75,1	14	**LFA 14**	**LFH 14**
16 TE	85,2	16	**LFA 16**	**LFH 16**
18 TE	95,4	18	**LFA 18**	**LFH 18**
20 TE	105,6	20	**LFA 20**	**LFH 20**
21 TE	110,6	21	**LFA 21**	**LFH 21**
23 TE	120,8	23	**LFA 23**	**LFH 23**
26 TE	136	26	**LFA 26**	**LFH 26**
27 TE	137,1	27	**LFA 27**	**LFH 27**
28 TE	146,2	28	**LFA 28**	**LFH 28**
29 TE	151,3	29	**LFA 29**	**LFH 29**
30 TE	156,4	30	**LFA 30**	**LFH 30**
31 TE	161,4	31	**LFA 31**	**LFH 31**
32 TE	166,5	32	**LFA 32**	**LFH 32**
34 TE	176,7	34	**LFA 34**	**LFH 34**
35 TE	181,8	35	**LFA 35**	**LFH 35**
38 TE	197	38	**LFA 38**	**LFH 38**
40 TE	207,2	40	**LFA 40**	**LFH 40**
42 TE	217,3	42	**LFA 42**	**LFH 42**
45 TE	232,6	45	**LFA 45**	**LFH 45**
46 TE	237,6	46	**LFA 46**	**LFH 46**
47 TE	242,7	47	**LFA 47**	**LFH 47**
48 TE	247,8	48	**LFA 48**	**LFH 48**
50 TE	258	50	**LFA 50**	**LFH 50**
53 TE	273,2	53	**LFA 53**	**LFH 53**
59 TE	303,7	59	**LFA 59**	**LFH 59**
60 TE	308,8	60	**LFA 60**	**LFH 60**
63 TE	324	63	**LFA 63**	**LFH 63**
68 TE	349,4	68	**LFA 68**	**LFH 68**
70 TE	359,6	70	**LFA 70**	**LFH 70**
77 TE	395,2	77	**LFA 77**	**LFH 77**
78 TE	400,3	78	**LFA 78**	**LFH 78**
79 TE	405,4	79	**LFA 79**	**LFH 79**
80 TE	410,4	80	**LFA 80**	**LFH 80**
81 TE	415,5	81	**LFA 81**	**LFH 81**
82 TE	420,5	82	**LFA 82**	**LFH 82**
84 TE	430,7	84	**LFA 84**	**LFH 84**

listelli e strisce numerate

LISTELLI ISOLANTI E LISTELLI DISTANZIATORI

Per il montaggio isolato delle piastre di fondo (Scheda madre)
Con il listello isolante o il listello distanziatore si realizza la profondità di montaggio normalizzata per l'inserzione delle schede nei subrack

Materiale listello isolante:
Noryl autoestinguente secondo norme UL 94 V0 cod. **LI 84**

Materiale listello distanziatore:
alluminio spessore 3 mm. Trattato Cepidine 1000 cod. **LD 84**

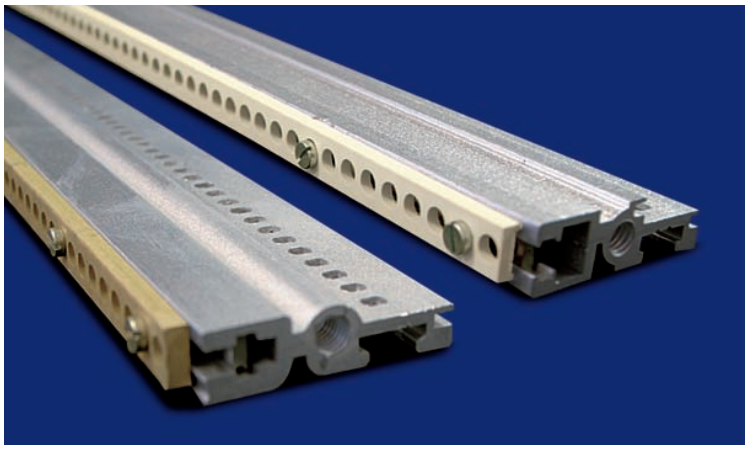

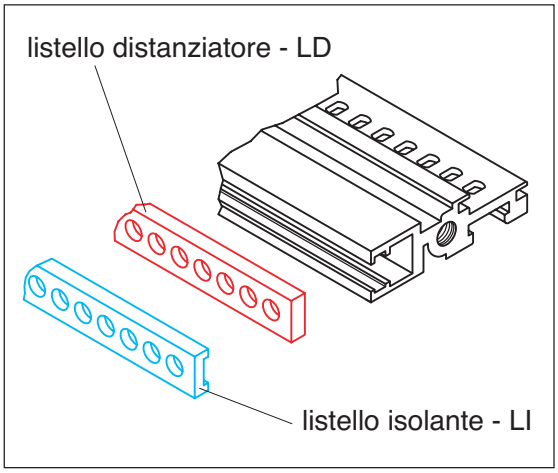

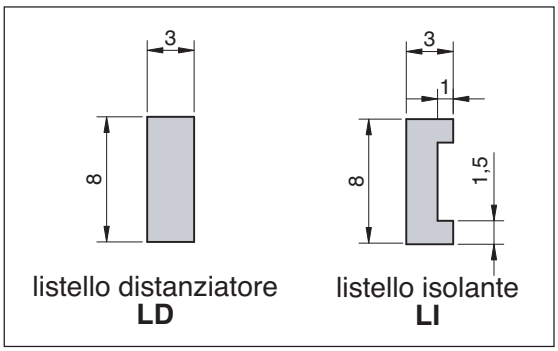

STRISCIA NUMERATA

La striscia, numerata da 01 a 84, ha lo scopo di segnalare la posizione delle schede nei Subrack, espressa in TE

Materiale:
PVC adesivo giallo con scritta nera

da 1 a 84 cod: **SNA 1 - 84**
da 84 a 1 cod: **SNA 84 - 1**

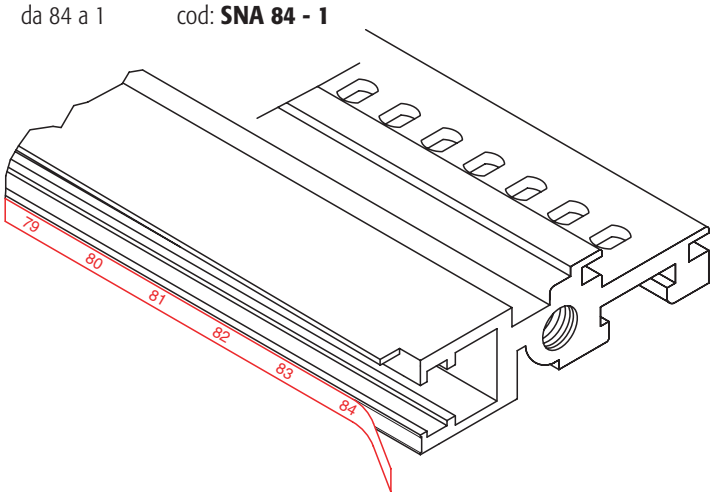

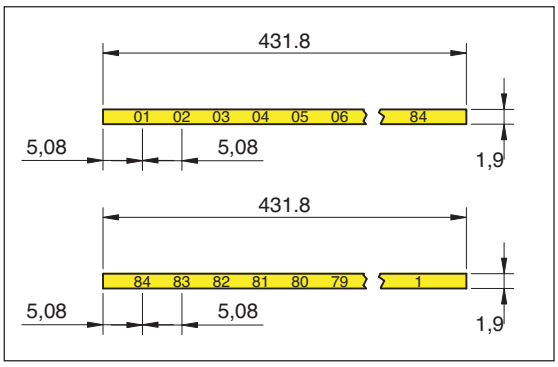

guide
per schede serie argento

GUIDE PER SCHEDE SERIE ARGENTO

Le guide per le schede elettroniche hanno lo scopo di guidare l'innesto del connettore maschio della scheda elettronica nel connettore femmina locato o sul subrack o sulla scheda madre.

Materiale: Nylon/vetro 6.6 - UL 94-VO

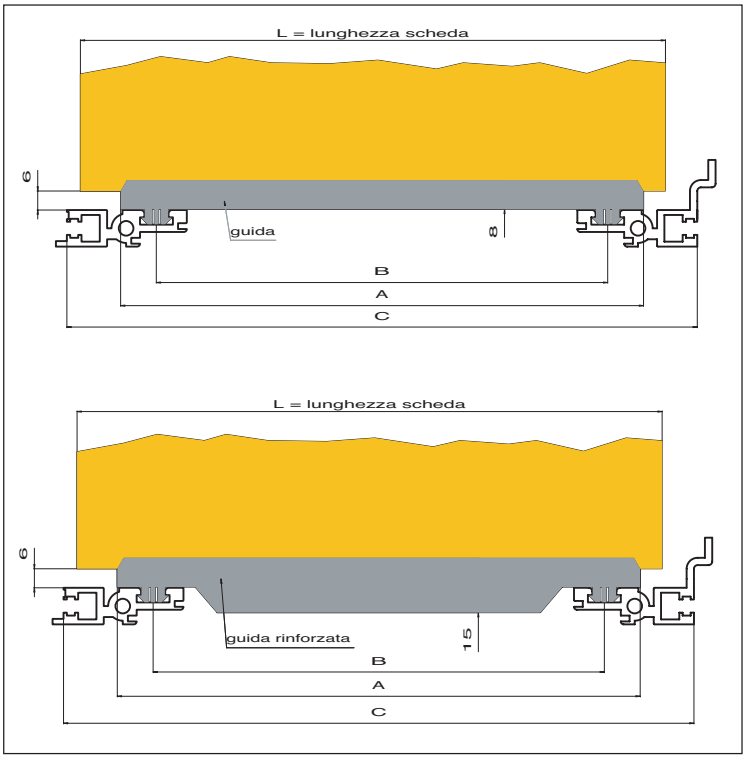

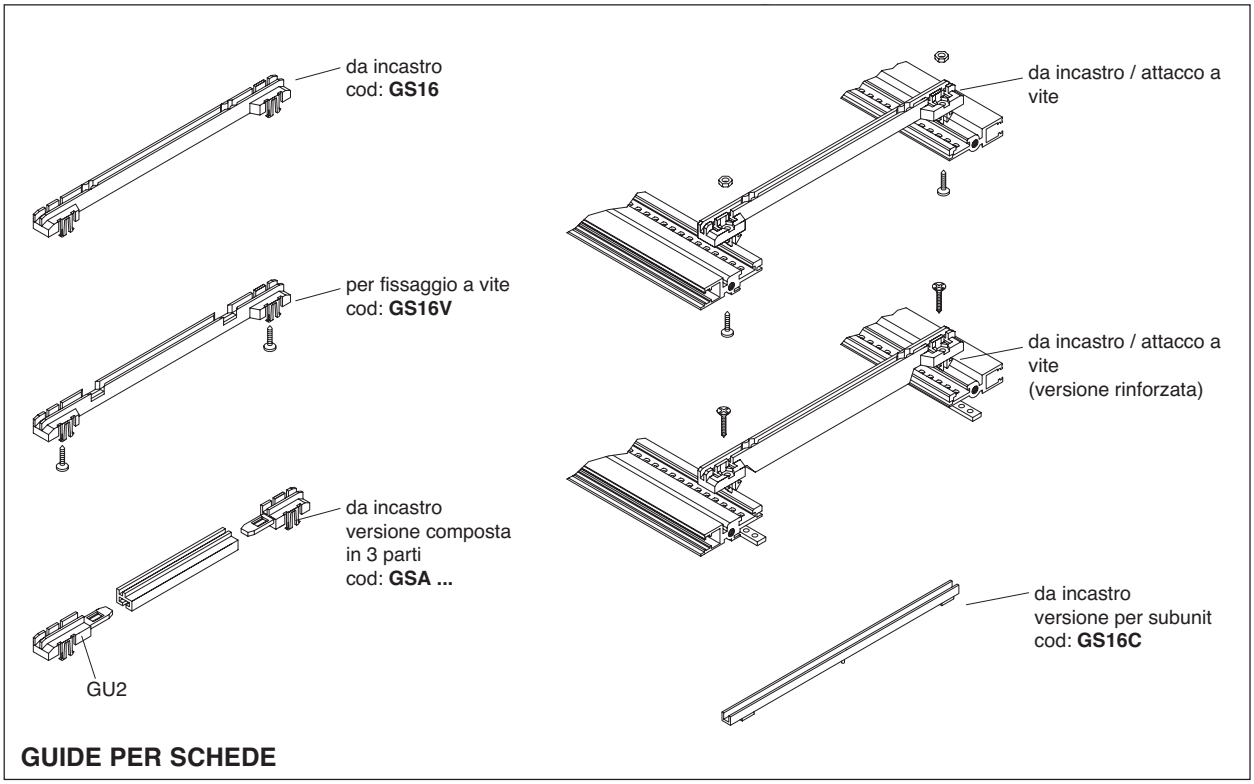

GUIDE PER SCHEDE

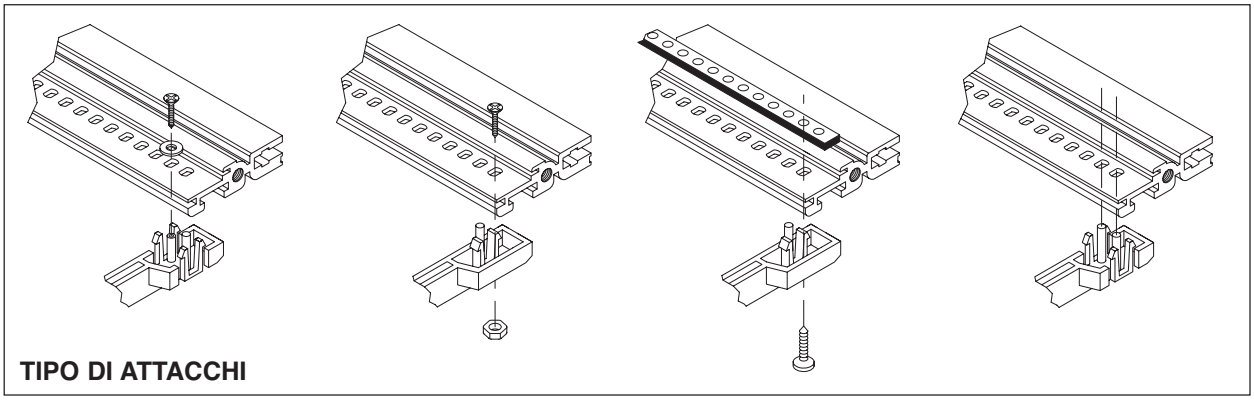

TIPO DI ATTACCHI

L	A	B	C	INCASTRO	VITE	RINFORZATA	COMPOSTA
100		63,4	112,5	**GS 10**			**GSA100**
120		83,4	132,5				**GSA120**
140		103,4	152,5				**GSA140**
160	143,4	123,4	172,5	**GS 16**	**GS 16-V**	**GS 16-R**	**GSA160**
160	138,4	123,4	172,5	**GS 16 APO**	**GS 16 APO**		
180		143,4	192,5	**GS 18**			**GSA180**
200		163,4	212,5				**GSA200**
220	203,4	183,4	232,5	**GS 22**	**GS 22R**	**GS 22R**	**GSA220**
240		200,4	252,5				**GSA240**
260		220,4	272,5				**GSA260**
280		240,4	292,5	**GS 28**			**GSA280**

Guida scheda per interno subunits: **GS 16 C** - Terminali per guida composta: **GU 2 -** Quota **"L"** è la dimensione della scheda.

barre "Z" e piane
per subracks serie argento

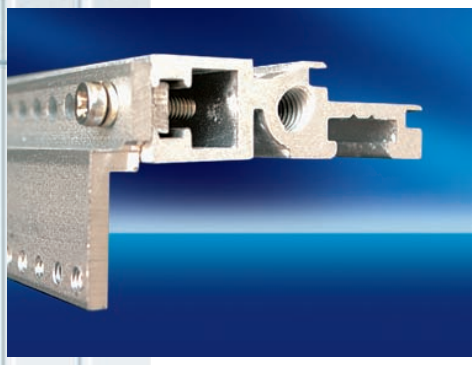

BARRE "Z" E PIANE

Le barre a "Z" e piane hanno lo scopo si sostenere i connettori conformi alle norme: DIN 41612 - DIN 41617 e MIL - C -21097.

Materiale: alluminio estruso Lega 6060 e UNI 9005/1

Trattamento: Cepidine 1000.

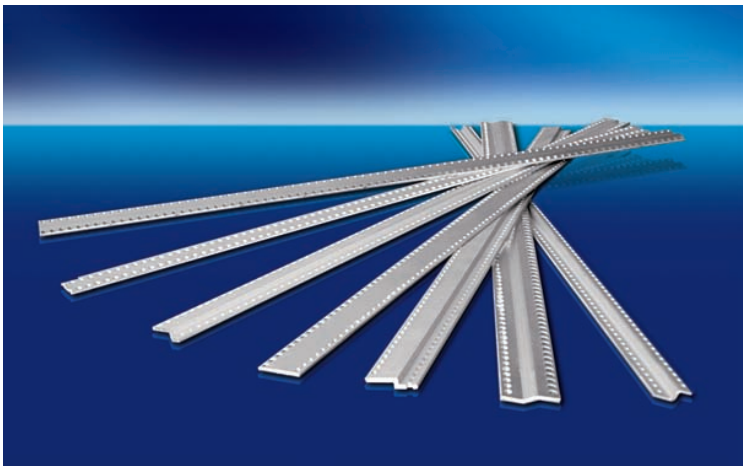

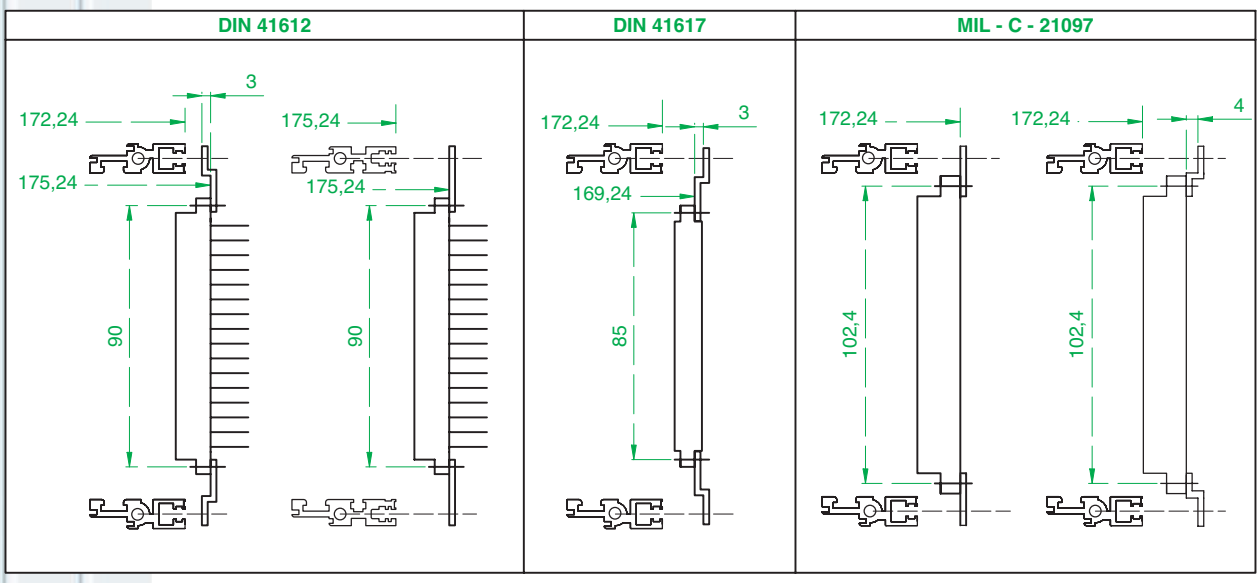

Unità (TE)	L mm.	DIN 41612 TIPO "B" Barra a "Z"	DIN 41612 TIPO "B" Barra piana	L mm.	DIN 41612 TIPO "A" Barra a "Z"	DIN 41612 TIPO "A" Barra piana	DIN 41617 Barra a "Z"	MIL - C - 21097 Barra a "Z"	MIL - C - 21097 Barra piana
28 TE	142,2	**BZ-28-2B**	**BP-28-2B**	137,1	**BZ-28-2A**	**BP-28-2A**	**BZ-28-7**	**BZ-28-9**	**BP-28-9**
40 TE	203,2	**BZ-40-2B**	**BP-40-2B**	198,1	**BZ-40-2A**	**BP-40-2A**	**BZ-40-7**	**BZ-40-9**	**BP-40-9**
42 TE	213,2	**BZ-42-2B**	**BP-42-2B**	208,2	**BZ-42-2A**	**BP-42-2A**	**BZ-42-7**	**BZ-42-9**	**BP-42-9**
60 TE	304,2	**BZ-60-2B**	**BP-60-2B**	299,7	**BZ-60-2A**	**BP-60-2A**	**BZ-60-7**	**BZ-60-9**	**BP-60-9**
62 TE	315,2	**BZ-62-2B**	**BP-62-2B**	309,9	**BZ-62-2A**	**BP-62-2A**	**BZ-62-7**	**BZ-62-9**	**BP-62-9**
81 TE	411,2	**BZ-81-2B**	**BP-81-2B**	406,4	**BZ-81-2A**	**BP-81-2A**	**BZ-81-7**	**BZ-81-9**	**BP-81-9**
84 TE	426,2	**BZ-84-2B**	**BP-84-2B**	421,6	**BZ-84-2A**	**BP-84-2A**	**BZ-84-7**	**BZ-84-9**	**BP-84-9**

DIN 41612 - Tipo B

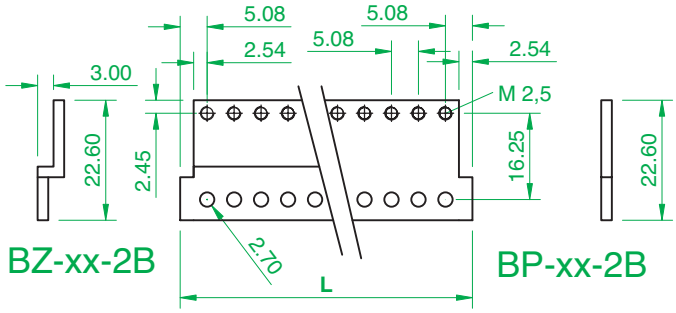

DIN 41612 - Tipo A

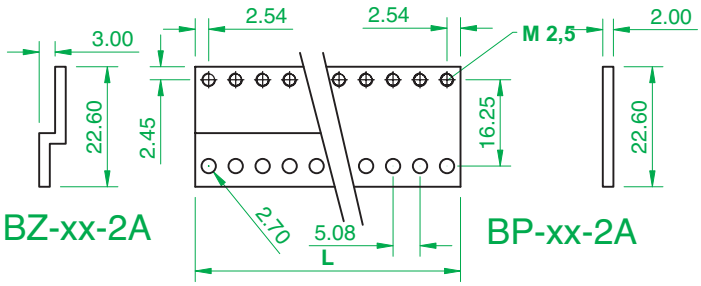

DIN 41617

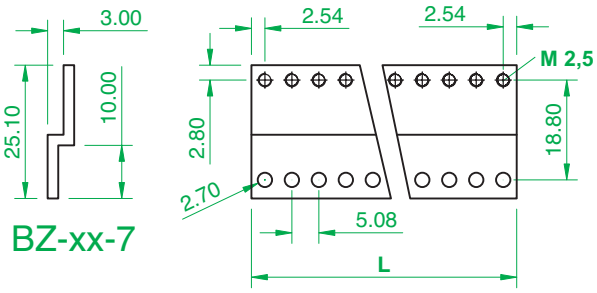

MIL - C - 21097

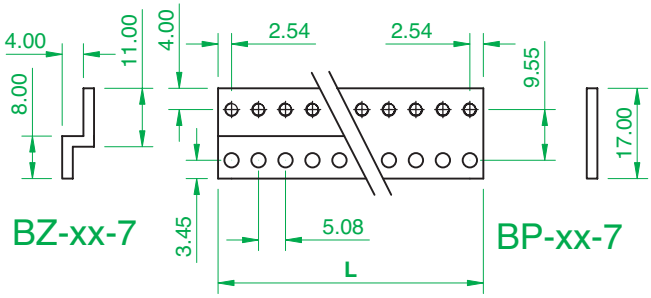

griglie di protezione
serie argento

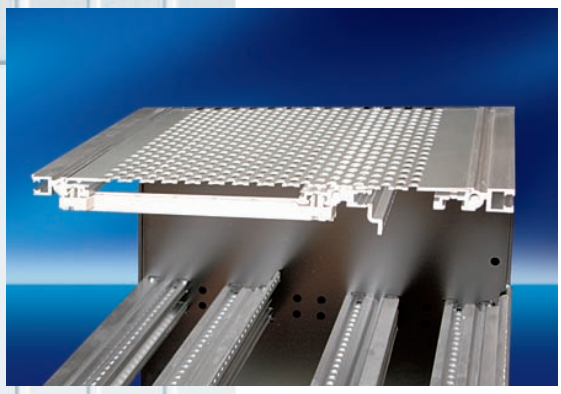

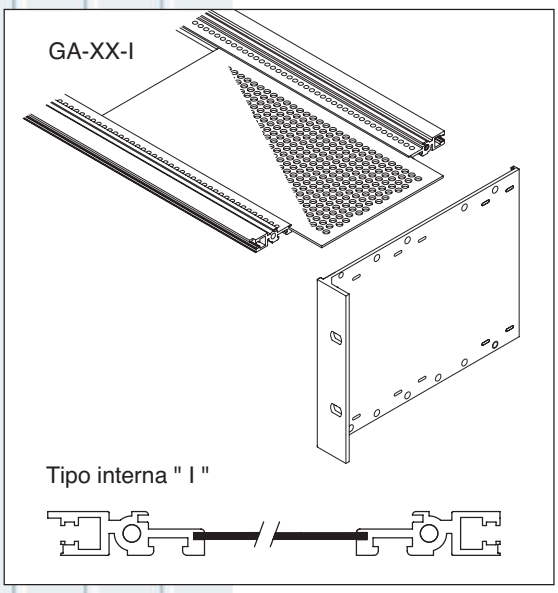

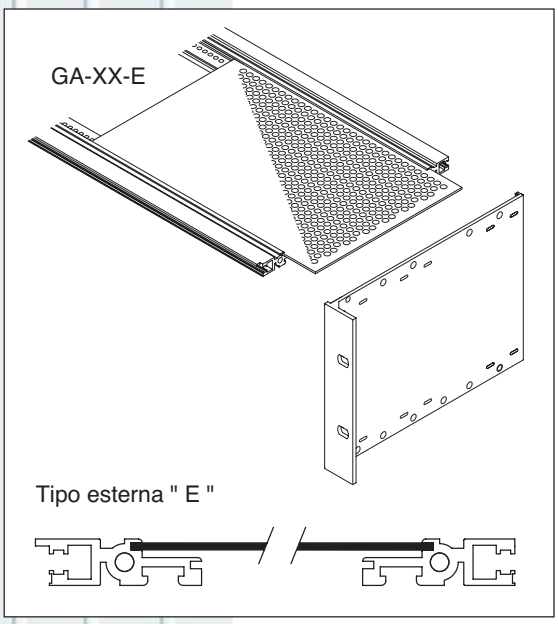

GRIGLIE DI PROTEZIONE

Servono come protezione meccanica e come schermo statico.

Due esecuzioni:

1) La griglia di chiusura viene semplicemente infilata nelle scanalature longitudinali dei profilati.

2) La griglia viene fissata a vite alle pareti laterali.

Materiale:

alluminio 99,7 spessore 1,5 mm anodizzato naturale

Trattamento superficiale:

Alodine 1000.

Profondità Laterale (scheda)	TE	Ø fori	ESTERNA "E" cieca	ESTERNA "E" forata	INTERNA "I" cieca	INTERNA "I" forata
160 scheda	21	3	GA16210E	GA16213E	GA16210I	GA16213I
		4,5		GA16214E		GA16214I
		8		GA16218E		GA16218I
		G		GA1621GE		GA1621GI
	42	3	GA16420E	GA16423E	GA16420I	GA16423I
		4,5		GA16424E		GA16424I
		8		GA16428E		GA16428I
		G		GA1642GE		GA1642GI
	60	3	GA16600E	GA16603E	GA16600I	GA16603I
		4,5		GA16604E		GA16604I
		8		GA16608E		GA16608I
		G		GA1660GE		GA1660GI
	84	3	GA16840E	GA16843E	GA16840I	GA16843I
		4,5		GA16844E		GA16844I
		8		GA16848E		GA16848I
		G		GA1684GE		GA1684GI
220 scheda	21	3	GA22210E	GA22213E	GA22210I	GA22213I
		4,5		GA22214E		GA22214I
		8		GA22218E		GA22218I
		G		GA2221GE		GA2221GI
	42	3	GA22420E	GA22423E	GA22420I	GA22423I
		4,5		GA22424E		GA22424I
		8		GA22428E		GA22428I
		G		GA2242GE		GA2242GI
	60	3	GA22600E	GA22603E	GA22600I	GA22603I
		4,5		GA22604E		GA22604I
		8		GA22608E		GA22608I
		G		GA2260GE		GA2260GI
	84	3	GA22840E	GA22843E	GA22840I	GA22843I
		4,5		GA22844E		GA22844I
		8		GA22848E		GA22848I
		G		GA2284GE		GA2284GI

La lettera **"G"** nella casella dei **Ø** fori, indica il preforato totale di Ø 3 mm in ferro zincato

Profondità Laterale (scheda)	TE	Ø fori	INTERNA "Z" cieca	INTERNA "Z" forata	INTERNA A VITE "V" cieca	INTERNA A VITE "V" forata
160 scheda	21	3	GA16210Z	GA16213Z	GA16210V	GA16213V
		4,5		GA16214Z		GA16214V
		8		GA16218Z		GA16218V
		G		GA1621GZ		GA1621GV
	42	3	GA16420Z	GA16423Z	GA16420V	GA16423V
		4,5		GA16424Z		GA16424V
		8		GA16428Z		GA16428V
		G		GA1642GZ		GA1642GV
	60	3	GA16600Z	GA16603Z	GA16600V	GA16603V
		4,5		GA16604Z		GA16604V
		8		GA16608Z		GA16608V
		G		GA1660GZ		GA1660GV
	84	3	GA16840Z	GA16843Z	GA16840V	GA16843V
		4,5		GA16844Z		GA16844V
		8		GA16848Z		GA16848V
		G		GA1684GZ		GA1684GV
220 scheda	21	3	GA22210Z	GA22213Z	GA22210V	GA22213V
		4,5		GA22214Z		GA22214V
		8		GA22218Z		GA22218V
		G		GA2221GZ		GA2221GV
	42	3	GA22420Z	GA22423Z	GA22420V	GA22423V
		4,5		GA22424Z		GA22424V
		8		GA22428Z		GA22428V
		G		GA2242GZ		GA2242GV
	60	3	GA22600Z	GA22603Z	GA22600V	GA22603V
		4,5		GA22604Z		GA22604V
		8		GA22608Z		GA22608V
		G		GA2260GZ		GA2260GV
	84	3	GA22840Z	GA22843Z	GA22840V	GA22843V
		4,5		GA22844Z		GA22844V
		8		GA22848Z		GA22848V
		G		GA2284GZ		GA2284GV

Prof. reale	TE	tipo "4"	tipo "8"	tipo "G"	cieca
260	84	GA25844V	GA258408V	GA25840GV	GA25840V
270		GA26844V	GA268408V	GA26840GV	GA26840V
280		GA27844V	GA278408V	GA27840GV	GA27840V
290		GA28844V	GA288408V	GA28840GV	GA28840V
300		GA29844V	GA298408V	GA29840GV	GA29840V
310		GA30844V	GA308408V	GA30840GV	GA30840V
340		GA33844V	GA338408V	GA33840GV	GA33840V
350		GA34844V	GA348408V	GA34840GV	GA34840V
400		GA39844V	GA398408V	GA39840GV	GA39840V
410		GA40844V	GA408408V	GA40840GV	GA40840V
450		GA44844V	GA448408V	GA44840GV	GA44840V
460		GA45844V	GA458408V	GA45840GV	GA45840V

La lettera **"G"** nella casella dei **Ø** fori, indica il preforato totale di Ø 3 mm in ferro zincato

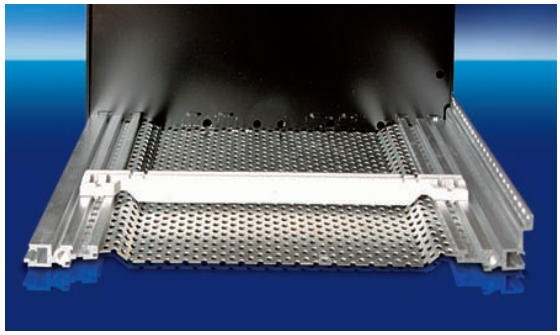

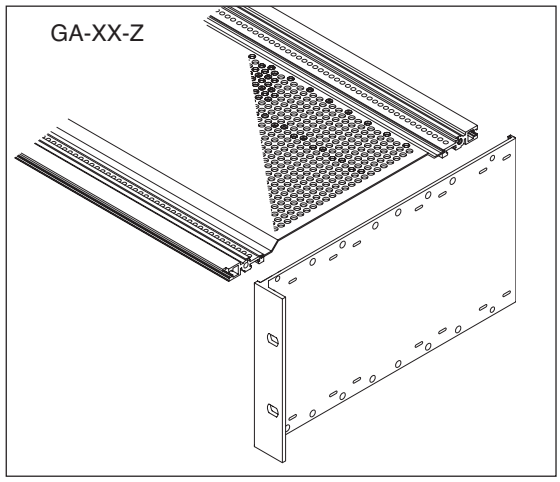

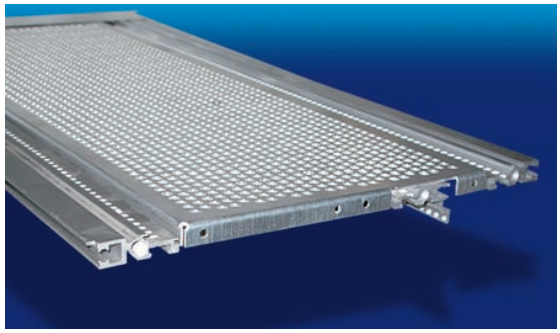

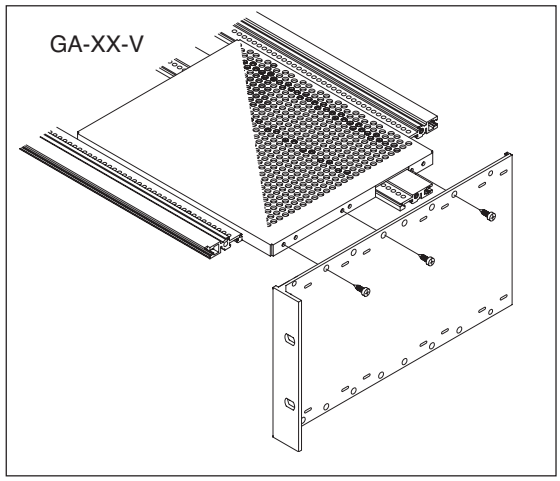

cappe
di protezione posteriore

CAPPE DI PROTEZIONE POSTERIORI

Le cappe di protezione vengono impiegate per proteggere la parte posteriore dei subrack.

Materiale: lamiera di alluminio spessore 1 mm

Trattamento superficiale: Cepidine 1000.

	CAPPA DI PROTEZIONE			
UNITA'	LARGHEZZA			
	21 TE	42 TE	60 TE	84 TE
3	CP3-21	CP3-42	CP3-60	CP3-84
6	CP6-21	CP6-42	CP6-60	CP6-84
9	CP9-21	CP9-42	CP9-60	CP9-84

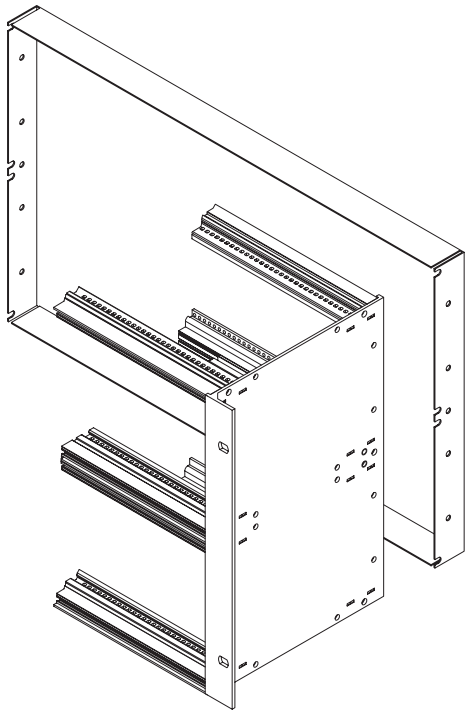

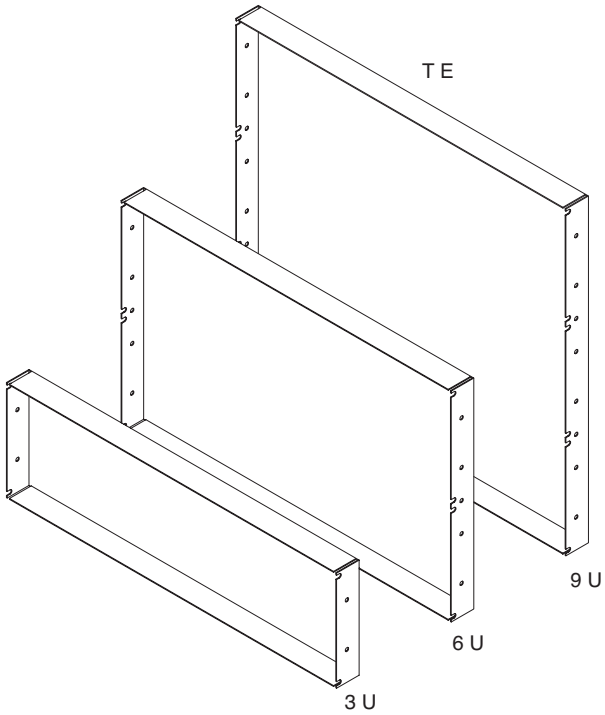

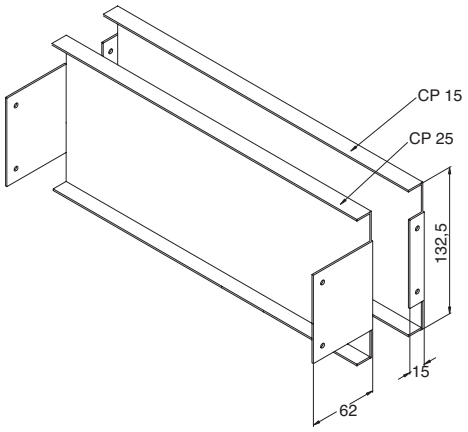

CAPPE DI PROTEZIONE POSTERIORI

Codice: **CP - 15**

Materiale: lamiera di alluminio spessore 1,5 mm

Trattamento superficiale: Cepidine 1000.

Codice: **CP - 25**

Materiale: lamiera di alluminio spessore 2,5 mm

Trattamento superficiale: Cepidine 1000.

Questa esecuzione a profondità maggiorata (47 mm dalla fine della parete laterale) consente il montaggio di sigoli componenti.

piani d'appoggio

PIANI D'APPOGGIO

I piani d'appoggio si inseriscono tra i profili anteriori e posteriori e vengono utilizzati per l'alloggiamento di componenti sul fondo del subrack; es.: trasormatori, moduli elettronici, ecc.
I piani preforati hanno asole 3 x 10 mm. e sono comprensivi di viti Parker art. VP-3,5-13.
Questi piani d'appoggio possono essere usati anche nella serie "2000".

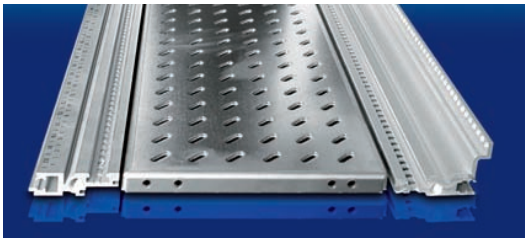

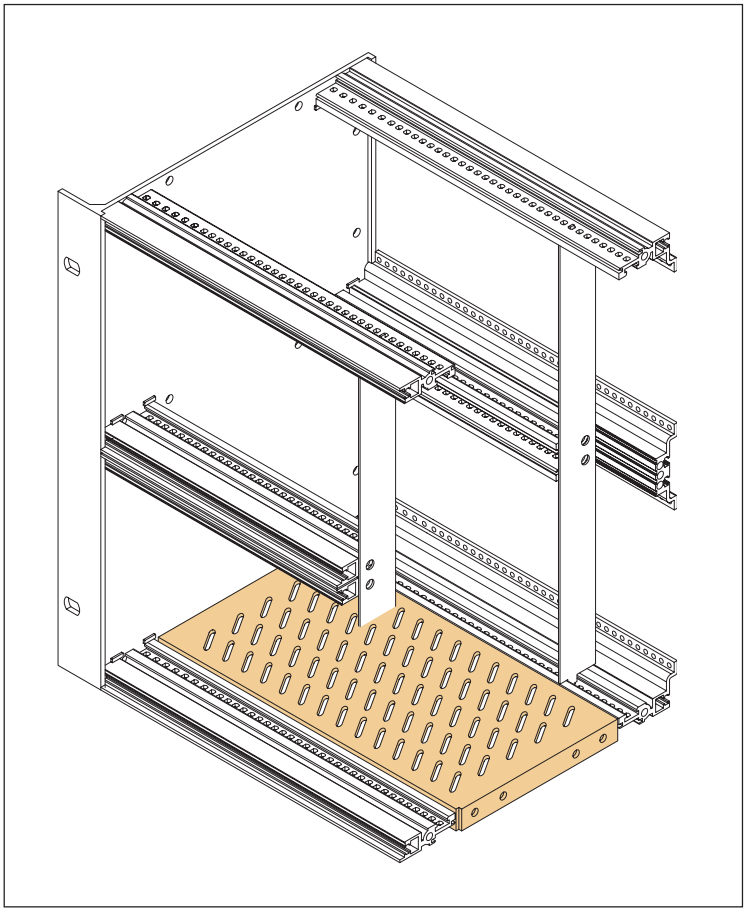

Profondità Laterale (scheda)	TE	cieca	forata
160 (scheda)	21	PDC211016	PDA211016
	42	PDC421016	PDA421016
	60	PDC601016	PDA601016
	84	PDC841016	PDA841016
220 (scheda)	21	PDC211622	PDA211622
	42	PDC421622	PDA421622
	60	PDC601622	PDA601622
	84	PDC841622	PDA841622
290 (laterale)	21	PDC212228	PDA212228
	42	PDC422228	PDA422228
	60	PDC602228	PDA602228
	84	PDC842228	PDA842228
350 (laterale)	21	PDC212834	PDA212834
	42	PDC422834	PDA422834
	60	PDC602834	PDA602834
	84	PDC842834	PDA842834
410 (laterale)	21	PDC213440	PDA213440
	42	PDC423440	PDA423440
	60	PDC603440	PDA603440
	84	PDC843440	PDA843440
470 (laterale)	21	PDC214046	PDA214046
	42	PDC424046	PDA424046
	60	PDC604046	PDA604046
	84	PDC844046	PDA844046

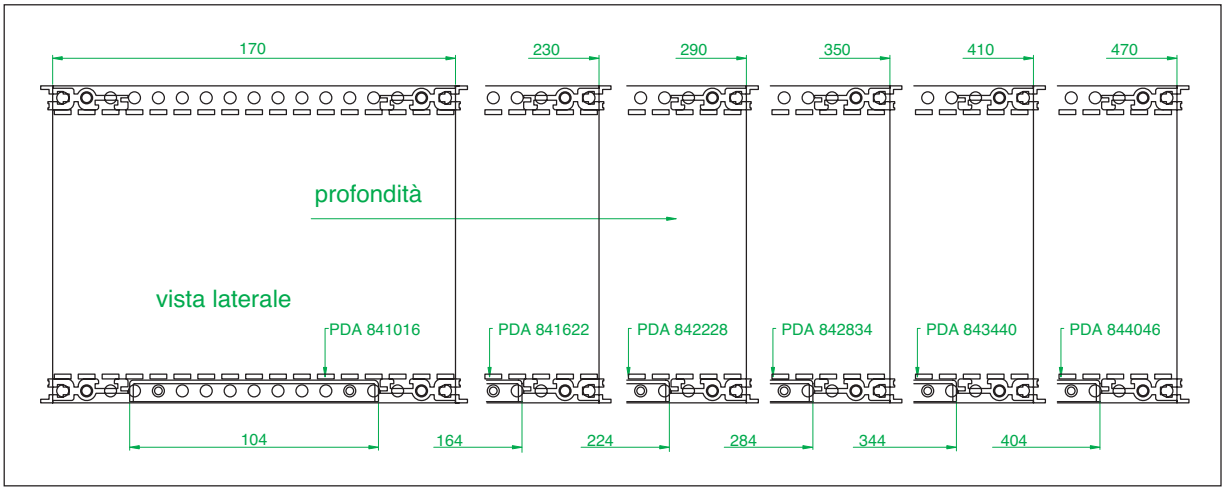

montanti intermedi

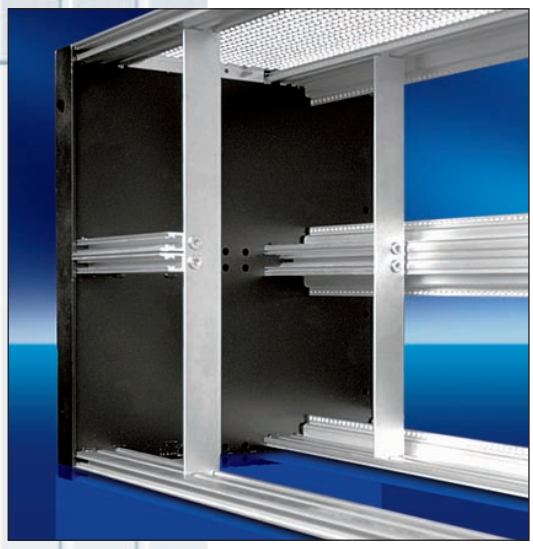

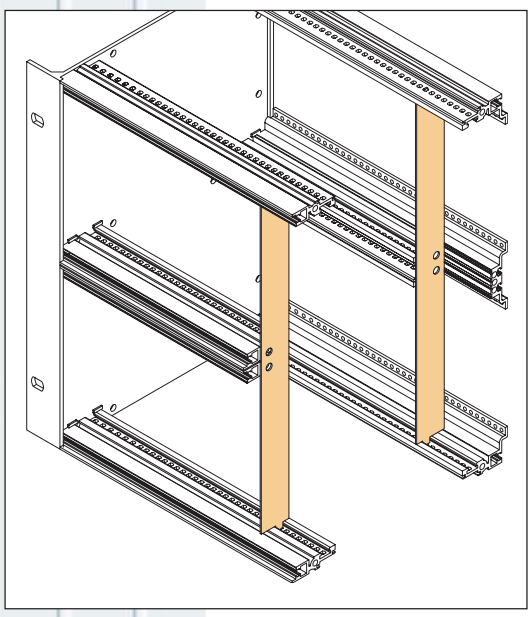

MONTANTI INTERMEDI

I montanti intermedi e i montanti separatori hanno lo scopo di dividere e sostenere i profili intermedi per la realizzazione di subrack da 6U + 2 x 3U, 9U + 3 x 3U, 9U + 1 x 6U + 1 x 3U nelle dimensioni in TE desiderate.

Materiale: Fe 10/10

Trattamento superficiale: zincato bianco.
Per il tipo "V" utilizzare l'articolo: VC - 2,5-6

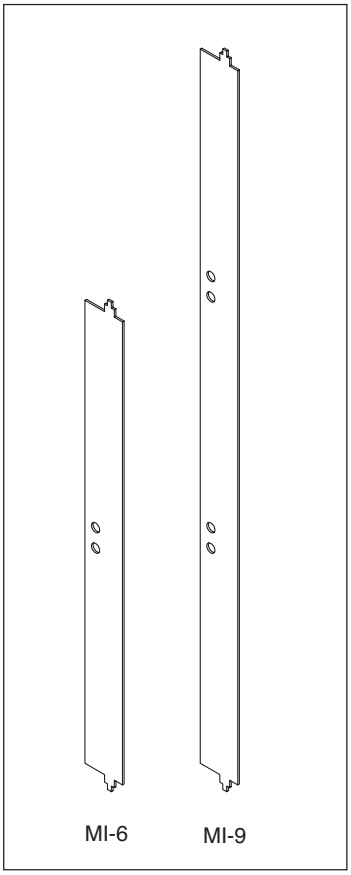

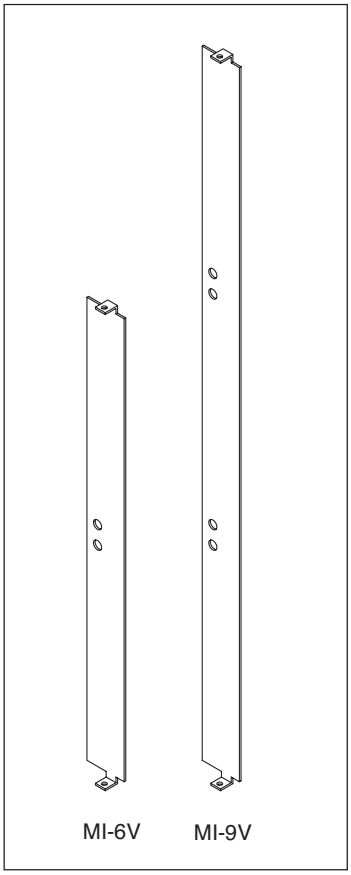

Unità	A	Montanti intermedi	
		a incastro	a vite
6	245,9	MI-6	MI-6V
9	379,3	MI-9	MI-9V

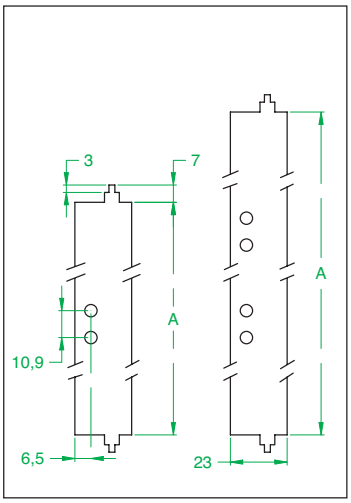

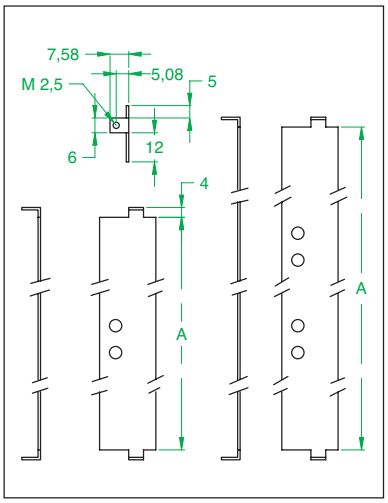

montanti separatori

MONTANTI SEPARATORI

Questi montanti separatori hanno lo stesso scopo dei montanti intermedi con l'aggiunta della schermatura e divisione delle due zone.

Materiale:
Fe 10/10

Trattamento superficiale:
zincato bianco.
Per il tipo "V" utilizzare l'articolo: VC - 2,5-6

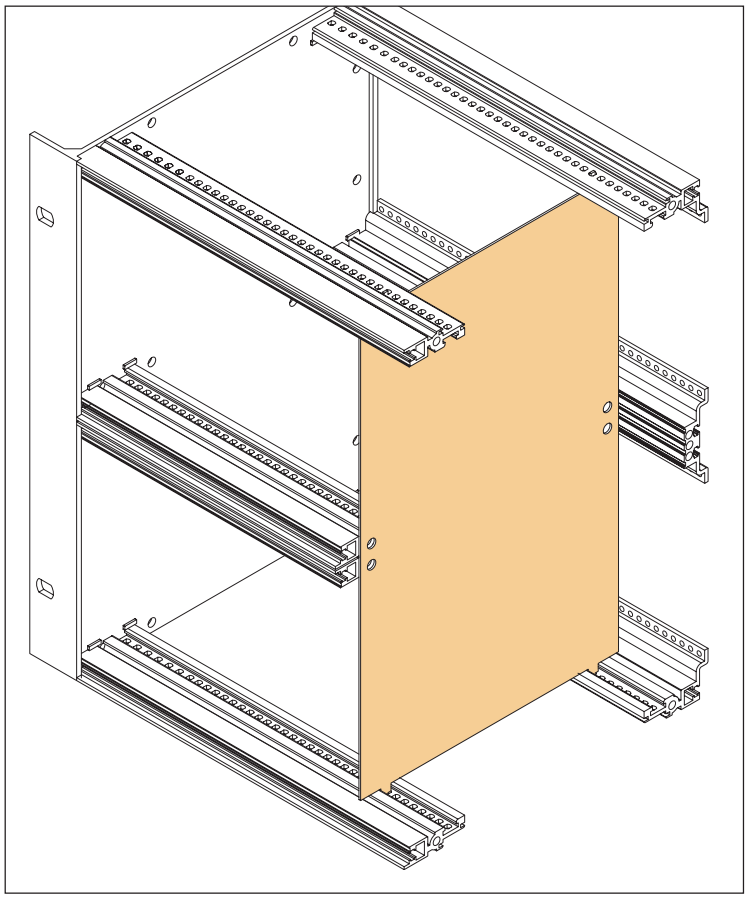

PROF.	Montanti separatori	
	a incastro	a vite
160	MIS-6-16	MIS-6-16V
220	MIS-6-22	MIS-6-16V
160	MIS-9-16	MIS-9-16V
220	MIS-9-22	MIS-9-22V

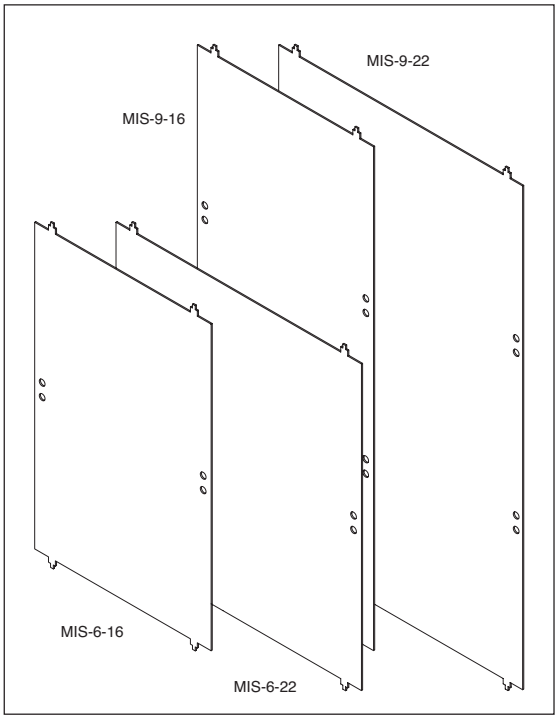

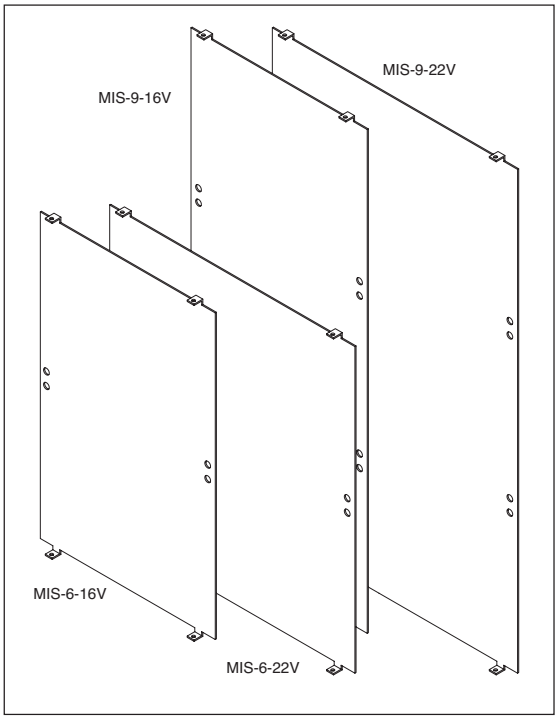

kit di divisione
6U in 3U

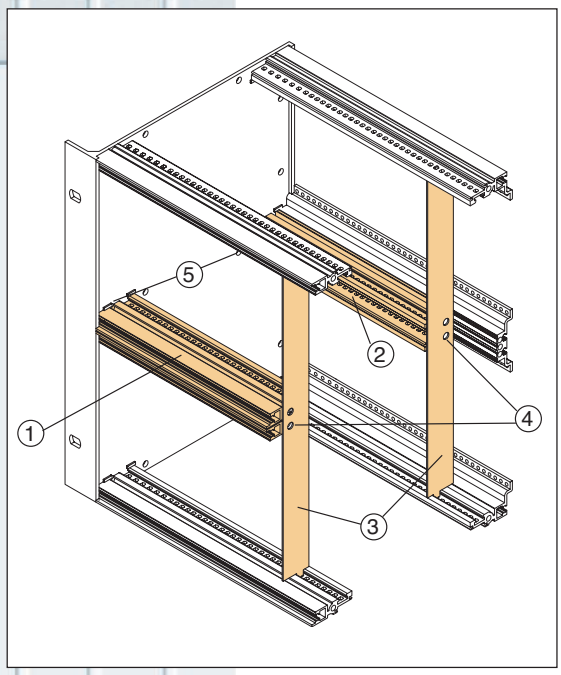

Leggenda:

Pos. 1 - Profilo anteriore	**PA...**
Pos. 2 - Profilo posteriore mediano	**PMM...**
Pos. 3 - Montante intermedio	**MI...**
Pos. 4 - Vite a testa esagonale ridotta	**VFE5 - 12W**
Pos. 5 - Vite a testa esagonale	**B 5-12**

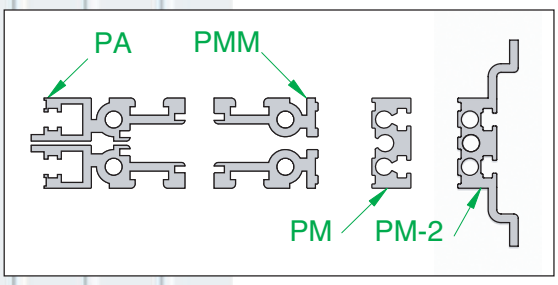

KIT DI DIVISIONE 6U IN 3U

Questi kit dividono il subrack da 6 o da 9 unità in frazioni miste da 3, da 6 e da 9 unità, nei TE necessari

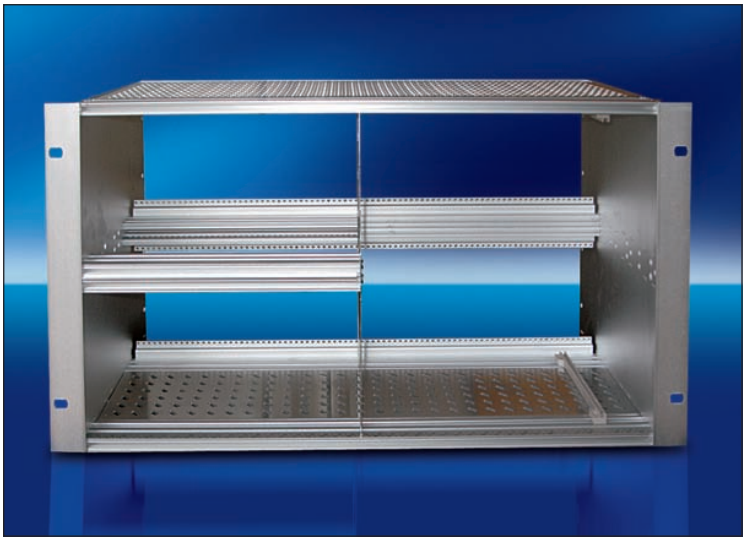

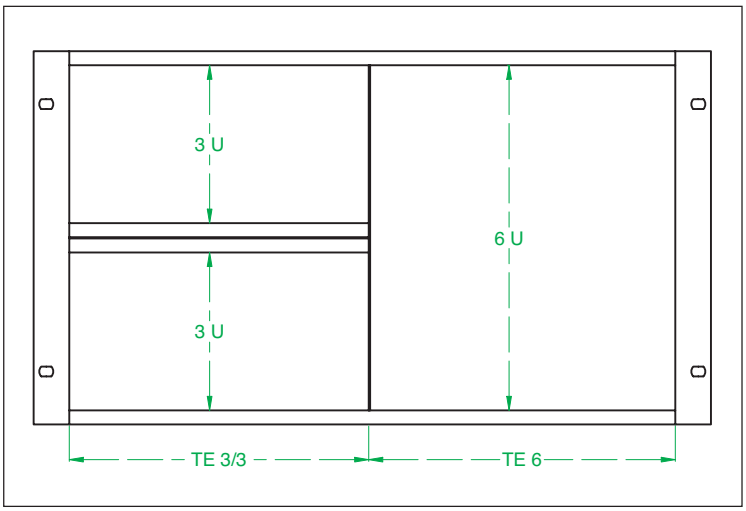

KIT 2X3U + 1X6U		
TE 3/3	**TE 6**	**KIT**
20	64	**K6-20-64**
21	63	**K6-21-63**
28	56	**K6-28-56**
40	44	**K6-40-44**
42	42	**K6-42-42**
60	24	**K6-60-24**
63	21	**K6-63-21**

kit di divisione
9U in 6U e 3U

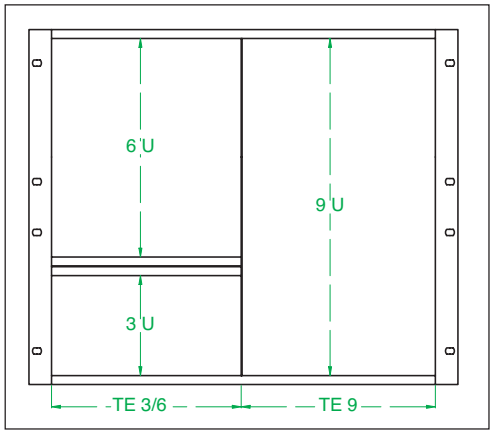

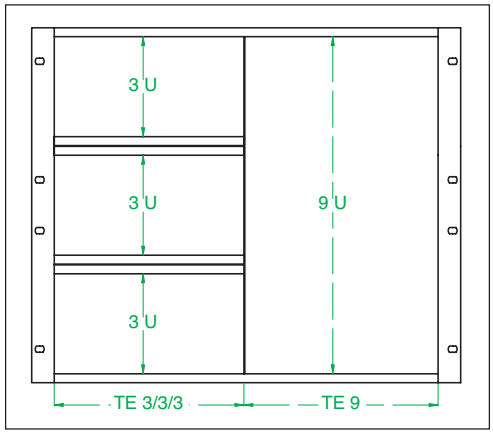

KIT 1X3U + 1X6U + 1X9U		
TE 3/6	TE 9	KIT
20	64	**K9A-20-64**
21	63	**K9A-21-63**
28	56	**K9A-28-56**
40	44	**K9A-40-44**
42	42	**K9A-42-42**
60	24	**K9A-60-24**
63	21	**K9A-63-21**

KIT 3X3U + 1X9U		
TE 3/3/3	TE 9	KIT
20	64	**K9B-20-64**
21	63	**K9B-21-63**
28	56	**K9B-28-56**
40	44	**K9B-40-44**
42	42	**K9B-42-42**
60	24	**K9B-60-24**
63	21	**K9B-63-21**

montanti di riduzione
profondità da 220 a 160 mm

MONTANTI DI RIDUZIONE

Materiale: Fe 10/10

Trattamento superficiale: zincato bianco.

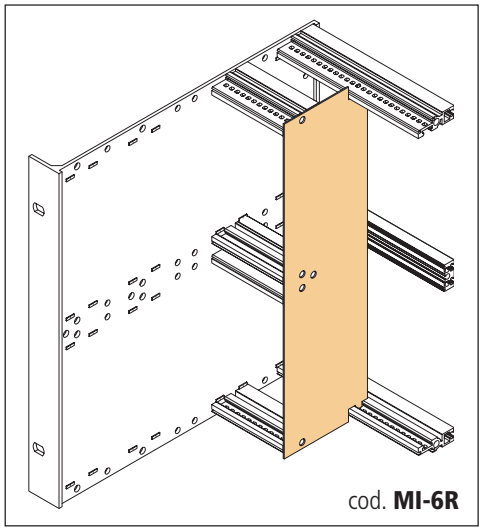

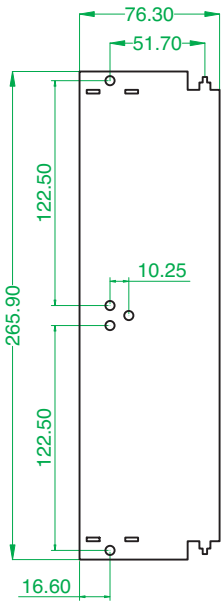

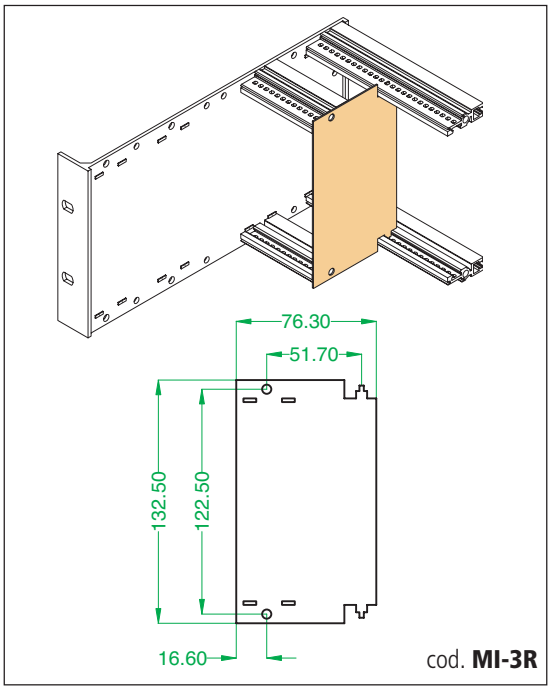

kit
di montaggio per schede in orizzontale

KIT DI MONTAGGIO

Schede per il montaggio di schede in orizzontale.
Serie "Argento" e "2000". Dimensioni: **2U - 3U - 4U - 5U**

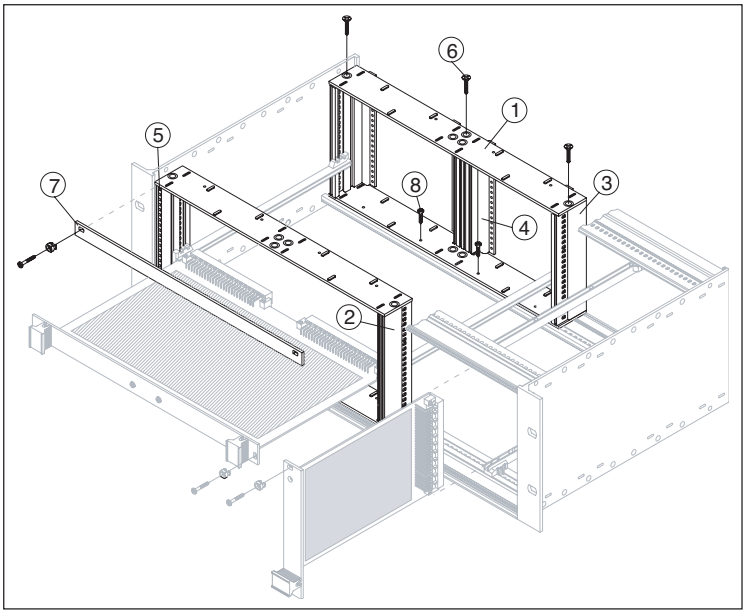

Leggenda:

Pos. 1 - Traversa orizzontale anteriore, posteriore, superiore ed inferiore
Pos. 2 - Profilo anteriore ricavato dal profilo posteriore intermedio
Pos. 3 - Profilo posteriore allungato o con "Z" per DIN 41612
Pos. 4 - Profilo posteriore mediano allungato o con "Z" per DIN 41612
Pos. 5 - Listello filettato M 2,5
Pos. 6 - Vite M2,5 x 10 testa svasata
Pos. 7 - Frontalino di finitura superiore ed inferiore
Pos. 8 - Vite M2,5 x 10 testa cilindrica

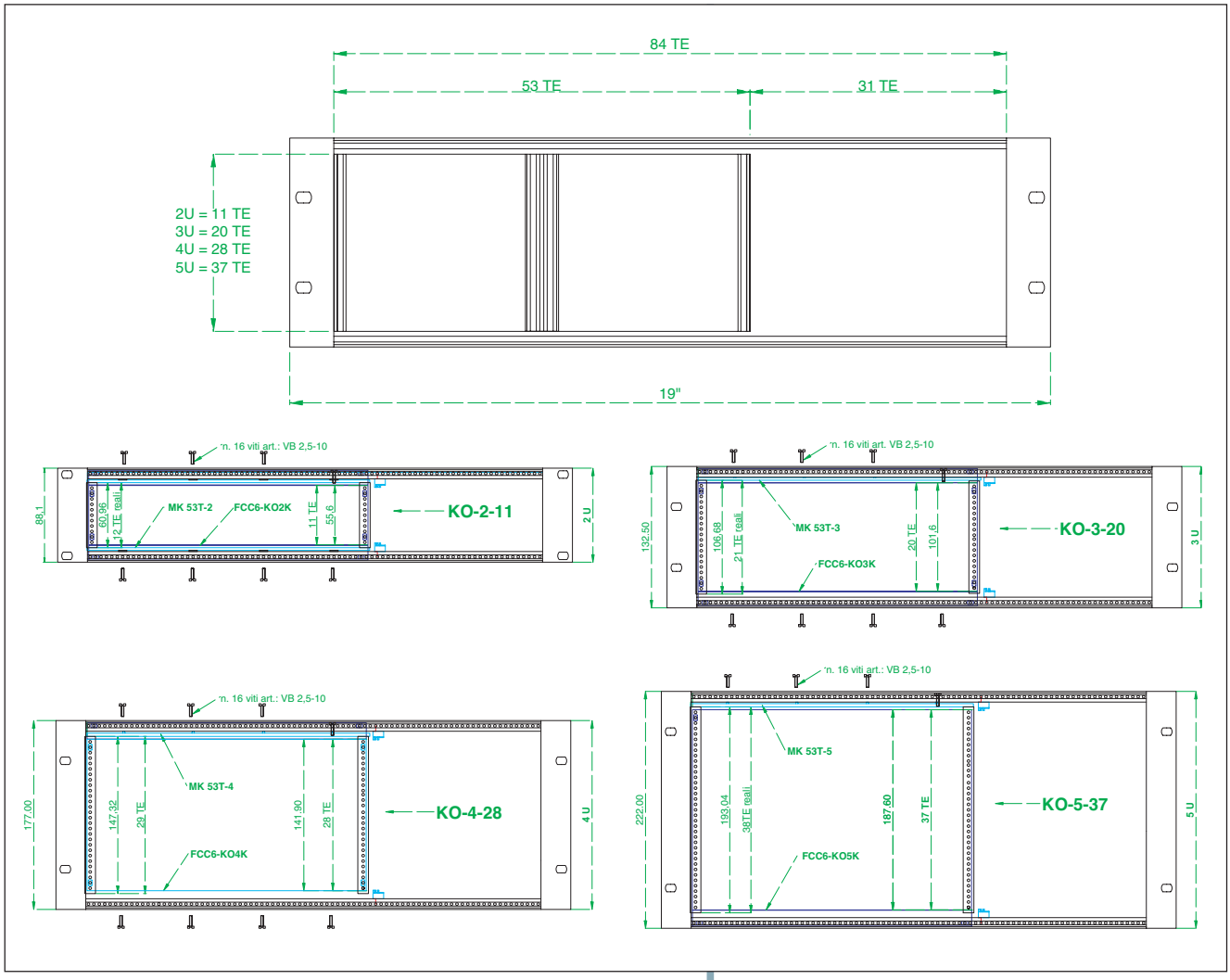

Composizione di fornitura per kit:

n° 4	Pos. 1 - Traversa orizzontale anteriore, posteriore, superiore ed inferiore
n° 2	Pos. 2 - Profilo anteriore ricavato dal profilo posteriore intermedio
n° 2	Pos. 3 - Profilo posteriore allungato o con "Z" per DIN 41612
n° 1	Pos. 4 - Profilo posteriore mediano allungato o con "Z" per DIN 41612
n° 2	Pos. 5 - Listello filettato M 2,5
n° 10	Pos. 6 - Vite M2,5 x 10 testa svasata
n° 2	Pos. 7 - Frontalino di finitura superiore ed inferiore
n° 16	Pos. 8 - Vite M2,5 x 10 testa cilindrica

Unità	Codice
2U	Din 41612 **KO-2-11-2**
	Scheda madre **KO-2-11**
3U	Din 41612 **KO-3-20-2**
	Scheda madre **KO-3-20**
4U	Din 41612 **KO-4-28-2**
	Scheda madre **KO-4-28**
5U	Din 41612 **KO-5-37-2**
	Scheda madre **KO-5-37**

subracks 19”
per schede serie “oro”

SUBRACKS 19” PER SCHEDE

LEGGENDA:
ad ogni numero di riferimento (Rif.) corrisponde il particolare che compone il subrack con la descrizione ed il “codice”.
I codici segnalati nella tabella sono indicativi e possono variare in funzione della larghezza del subrack (TE = 0,5 mm), all’altezza (u = 44,45) e della profondità espressa in mm.

Esempio:
larghezza: **P**rofilo **A**nteriore da **(ORO) G 84** TE utili - cod. **PAG 84**

altezza: **P**arete **L**aterale (**ORO) G** da **3**u **160** mm - cod. **PLG 3-16**0

Rif.	DESCRIZIONE	CODICE
1	profilo anteriore 84TE (85)	**PAG-84**
1a	profilo anteriore ridotto	**PAG .....**
2	profilo posteriore 84TE (85)	**PPG-84**
3	profilo posteriore 84TE per connettori DIN 41612	**PPG-2-84**
4	parete laterale senza flangia per schede profondità 220	**LG ...**
5	parete laterale 3U per schede profondità 160	**PLG-3 ...**
5a	C.s. con fori per maniglia	**PLG-3 ... M**
6	listello filettato 84TE	**LFO-84**
7	listello isolante 84TE	**LI-84**
8	listello distanziatore	**LD-84**
9	maniglie 3U	**M 3U**
10	griglia di protezione per schede profondità 160	**GG.....**
11	frontalini	**vedi accessori**
12	impugnature per frontalini	**vedi accessori**
13	flangia per 19" 6U	**FAG ....**
14	profilo mediano posteriore 84TE	**PMG-84**
15	profilo mediano posteriore ridotto per subrack misti 6U + 2 x 3U	**PMMG ...**
16	montante intermedio a sostegno dei profili ridotti per subrack misti 6U + 2 x 3U	**MIG-6**
17	maniglie 4U	**M 4-U**
18	guida per scheda	**GS-16**
19	squadretta di finitura	**SQCNG ...**
20	parete laterale 6U per scheda prof. 160	**PLG-6**
20a	C.s. con fori per maniglia	**PLG-6... -M**
21	montante separatore intermedio	**MD-6APO**
22	profilo posteriore allungato	**PPLG-84**
23	piano d’appoggio	**PDG ...**

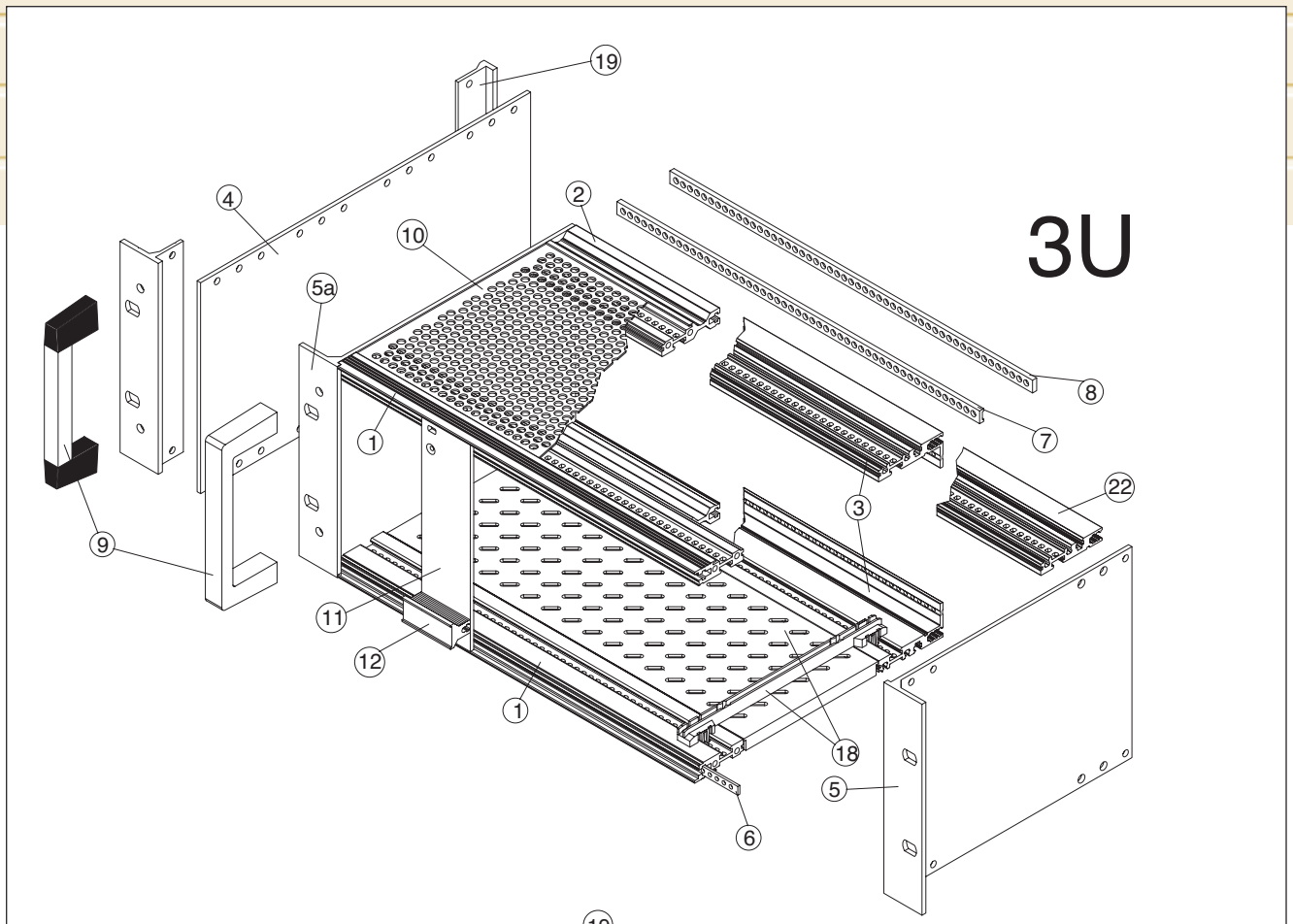
3U
19
4
2
10
5a
8
7
1
22
3
9
11
12
1
18
5
6

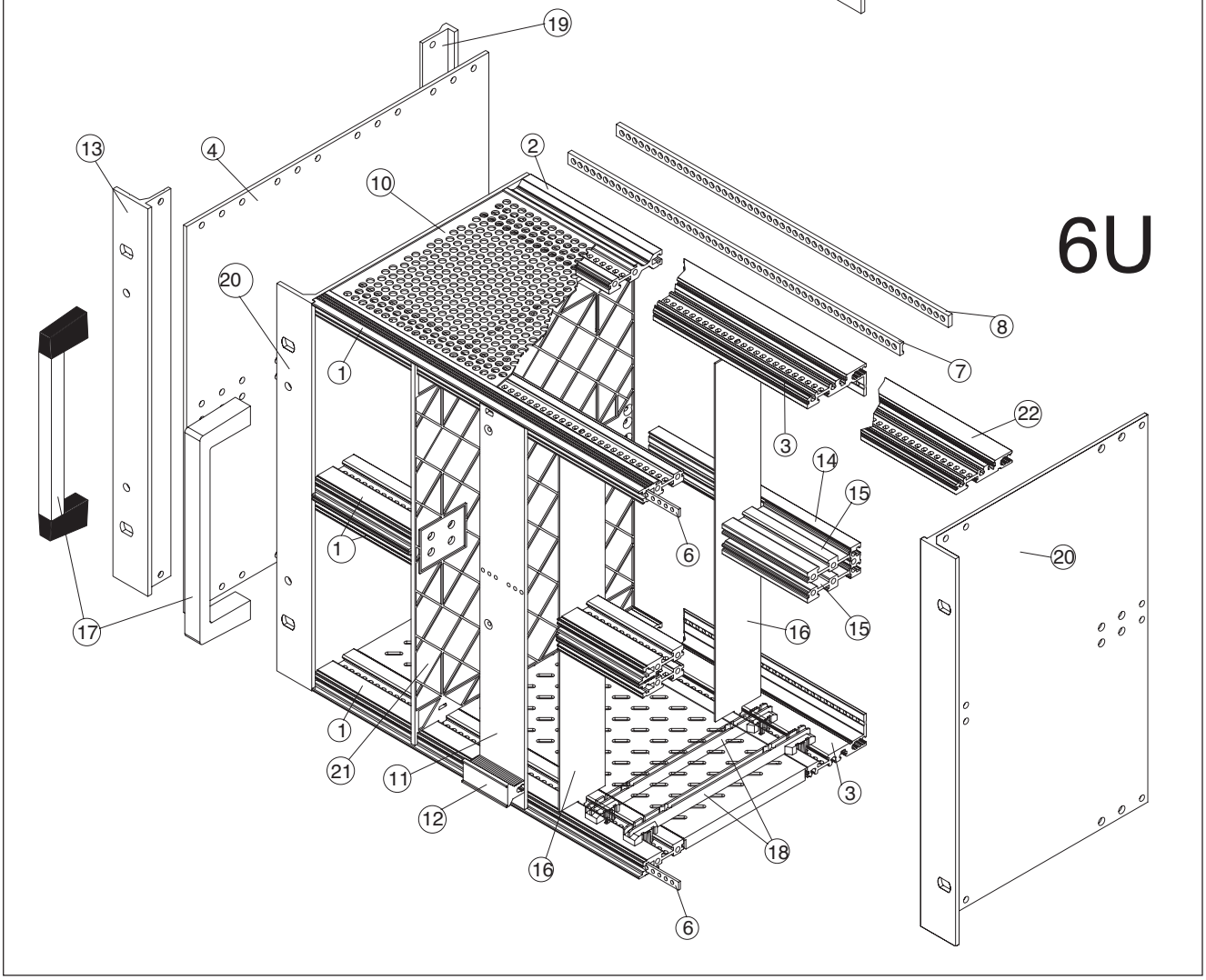
6U
19
13
4
2
10
20
8
7
1
22
3
14
15
1
6
20
17
16
15
1
21
11
3
12
18
16
6

subracks serie “oro”
“A” MIL-C-21097

SUBRACKS SERIE ORO - “A” MIL-C-21097

Descrizione:

Questi subracks sono composti con pareti laterali estruse in alluminio in un unico pezzo.
Sono adatti per il montaggio di schede madri o "Mother board" con l'applicazione di connettori di vario tipo oppure per l'utilizzo di connettori ad inserzione diretta tipo MIL - C - 21097.
La differenza che esiste dalla serie "Argento" consiste solamente nel fissaggio delle traverse anteriore e posteriore che si avvalgono di due filetti M4 anziché una da M5. Questo sistema consente una rigidità subrack ancora più elevata.
Le pareti laterali ed i profili di sostegno sono trattati superficialmente in "CEPIDINE 1000" di serie.
Il trattamento in anodizzazione naturale o colorato è a richiesta.
La composizione di fornitura è riportata in tabella con codici ricavati dalle tavole di codificazione che troverete alle pagine seguenti.
Il materiale è in kit di montaggio.

SUBRACKS SERIE “ORO” - “A” MIL-C-21097			COMPOSIZIONE DI FORNITURA IN QUANTITA’							
Numero di unità	Profondità	Codice	PL	PA	PP	PM	VE	LI	LF	GS
3U	175	G13211111	2	2	2		16	2	2	10
n. 1 x 3U	236	G13311111	2	2	2		16	2	2	10
6U	175	G46211111	2	2	2	1	20	4	4	10
n. 1 x 6U	236	G46311111	2	2	2	1	20	4	4	10
6U	175	G26211111	2	4	4		32	4	4	20
n. 2 x 3U	236	G26311111	2	4	4		32	4	4	20
9U	175	G09211111	2	2	2	2	24	6	6	10
n. 1 x 9U	236	G09311111	2	2	2	2	24	6	6	10
9U	175	G69211111	2	4	4	1	36	6	6	20
n. 1 x 3U + n.1 x 6U	236	G69311111	2	4	4	1	36	6	6	20
9U	175	G39211111	2	6	6		48	6	6	30
n. 3U x 3U	236	G39311111	2	6	6		48	6	6	30

Leggenda:
PL = Parete laterale
PA = Profilo anteriore
LI = Listello isolante
PP = Profilo posteriore
PM = Profilo mediano
GS = Guida schede
VE = Vite esagonale M4 x 12
LF = Listello filettato M 2,5

Da ordinare separatamente nelle quantità desiderate
GPG = Griglia di protezione
CPG = Cappa di protezione
PDG = Piano di appoggio componenti

DIMENSIONI

VISTA FRONTALE

VISTA LATERALE

3 U/84 TE

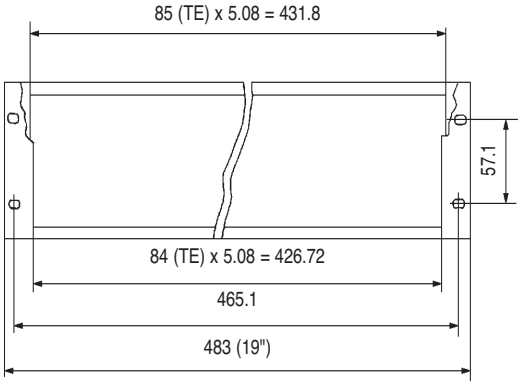

1 x 3 U

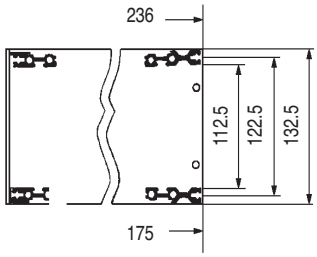

6 U/84 TE

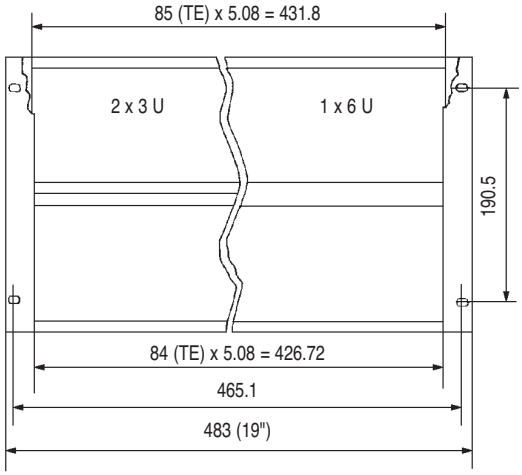

2 x 3 U

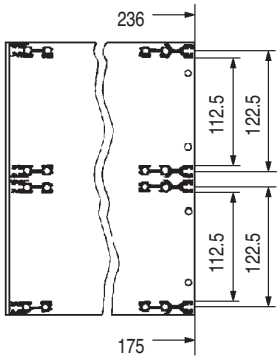

1 x 6 U

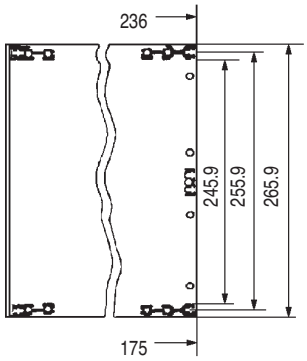

9 U/84 TE

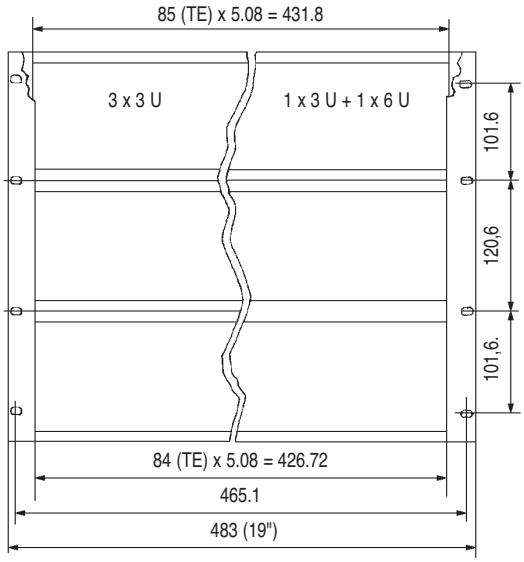

3 x 3 U

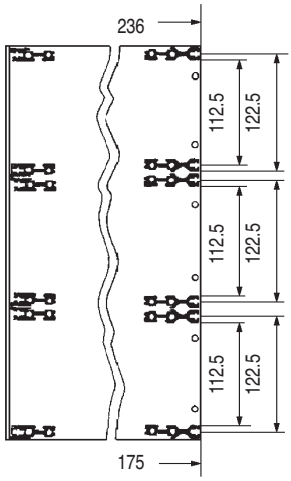

1 x 3 U + 1 x 6 U

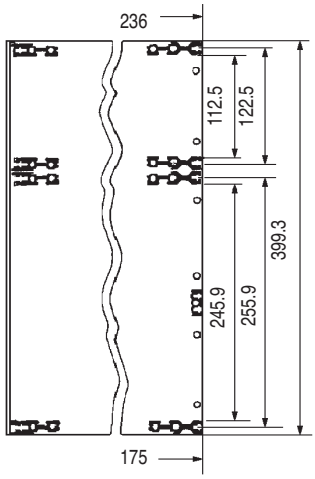

1 TE = 5.08 mm
1 U = 44.45 mm

subracks serie “oro”
“A1” DIN 41612

SUBRACKS SERIE ORO - “A1” DIN 41612

Descrizione:

Questi subracks sono composti con pareti laterali estruse in alluminio in un unico pezzo.

Sono adatti per il montaggio di schede madri o "Mother board" con l'applicazione di connettori di vario tipo oppure per l'utilizzo di connettori ad inserzione diretta tipo DIN 41612.

La differenza che esiste dalla serie "Argento" consiste solamente nel fissaggio delle traverse anteriore e posteriore che si avvalgono di due filetti M4 anziché una da M5. Questo sistema consente una rigidità subrack ancora più elevata.

Le pareti laterali ed i profili di sostegno sono trattati superficialmente in "CEPIDINE 1000" di serie.

Il trattamento in anodizzazione naturale o colorato è a richiesta.

La composizione di fornitura è riportata in tabella con codici ricavati dalle tavole di codificazione che troverete alle pagine seguenti.

Il materiale è in kit di montaggio.

SUBRACKS SERIE “ORO” - “A1” DIN 41612			COMPOSIZIONE DI FORNITURA IN QUANTITA’					
Numero di unità	Profondità	Codice	PL	PA	PP	PM	VE	GS
3U	175	G13211121	2	2	2		16	10
n. 1 x 3U	236	G13311121	2	2	2		16	10
6U	175	G46211121	2	2	2	1	20	10
n. 1 x 6U	236	G46311121	2	2	2	1	20	10
6U	175	G26211121	2	4	4		32	20
n. 2 x 3U	236	G26311121	2	4	4		32	20
9U	175	G09211121	2	2	2	2	24	10
n. 1 x 9U	236	G09311121	2	2	2	2	24	10
9U	175	G69211121	2	4	4	1	36	20
n. 1 x 3U + n.1 x 6U	236	G69311121	2	4	4	1	36	20
9U	175	G39211121	2	6	6		48	30
n. 3U x 3U	236	G39311121	2	6	6		48	30

Leggenda:
PL = Parete laterale
PA = Profilo anteriore
LI = Listello isolante
PP = Profilo posteriore
PM = Profilo mediano
GS = Guida schede
VE = Vite esagonale M4 x 12

Da ordinare separatamente nelle quantità desiderate
GPG = Griglia di protezione
CPG = Cappa di protezione
PDG = Piano di appoggio componenti

DIMENSIONI

VISTA FRONTALE

VISTA LATERALE

3 U/84 TE

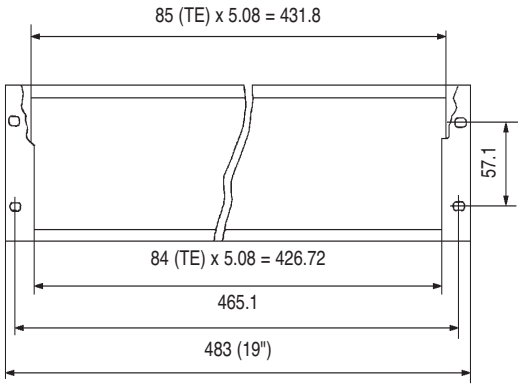

1 x 3 U

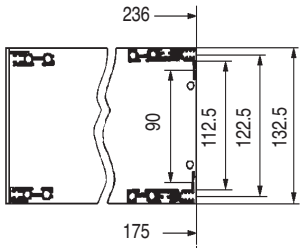

6 U/84 TE

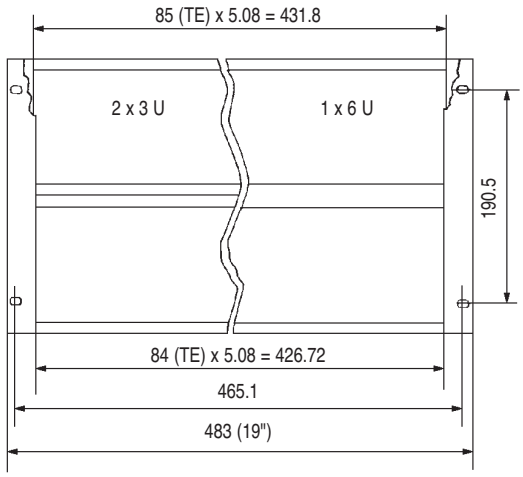

2 x 3 U

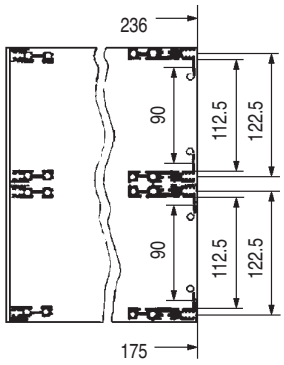

1 x 6 U

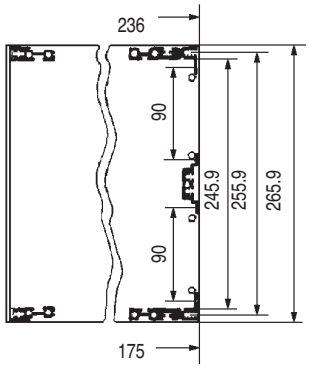

9 U/84 TE

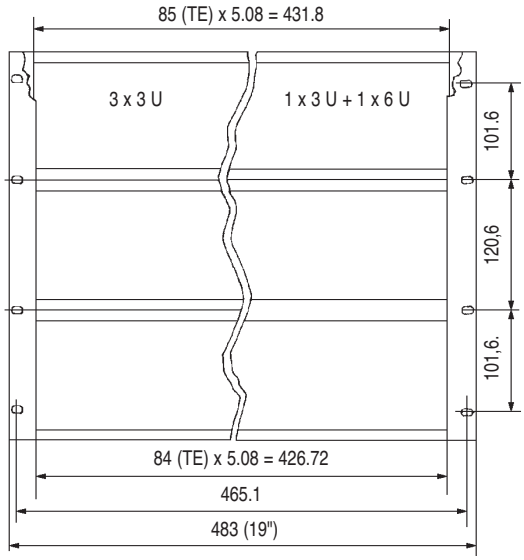

3 x 3 U

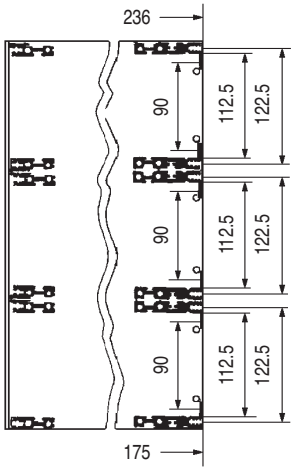

1 x 3 U + 1 x 6 U

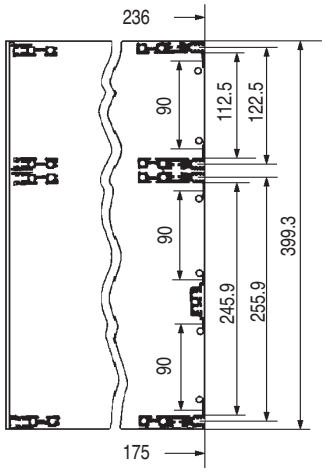

1 TE = 5.08 mm
1 U = 44.45 mm

subracks serie “oro”
“B” MIL - C - 21097

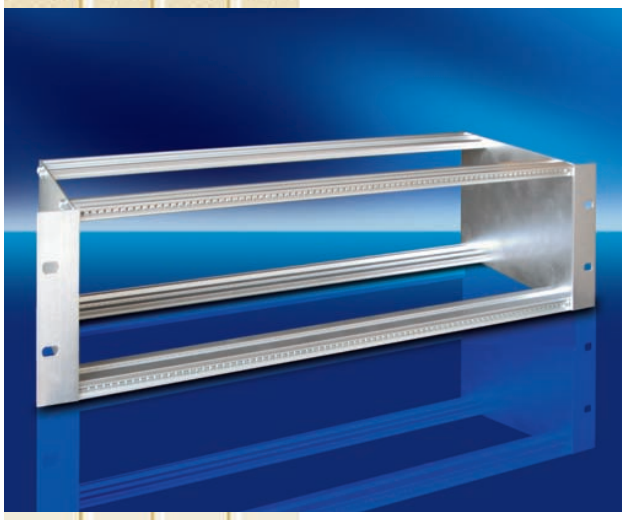

SUBRACKS SERIE “ORO” - “B” MIL-C-21097

Questi subracks sono composti con pareti laterali ricavate da lastre di alluminio con l'aggiunta di una flangia anteriore (FA) per l'aggancio del sistema 19".
Questa soluzione permette di avere dei contenitori subracks più profondi della serie "ORO" "A1" con la possibilità di soluzioni alternative.
Sono adatti per il montaggio di connettori ad inserzione indiretta secondo DIN 41612 con interasse di fissaggio a 90 mm.
Le pareti laterali ed i profili di sostegno sono trattati superficialmente in "CEPIDINE 1000" di serie.
Il trattamento in anodizzazione naturale o colorato è a richiesta.
La composizione di fornitura è riportata in tabella con codici ricavati dalle tavole di codificazione che troverete alle pagine seguenti.
Per realizzare dei subracks con altre composizioni consultare la "Tavola di codificazione contenitori per schede".
Il materiale è fornito in kit di montaggio.

SUBRACKS SERIE “ORO” - “B” MIL-C-21097			COMPOSIZIONE DI FORNITURA IN QUANTITA’								
Numero di unità	Profondità	Codice	L	FA	PA	PP	PM	VE	LF	LI	GS
3U	220	G13161111	2	2	2	2		16	2	2	10
n. 1 x 3U	350	G13261111	2	2	2	2		16	2	2	10
	480	G13461111	2	2	2	2		16	2	2	
6U	220	G46161111	2	2	2	2	1	20	4	4	10
n. 1 x 6U	350	G46261111	2	2	2	2	1	20	4	4	10
	480	G46461111	2	2	2	2	1	20	4	4	
6U	220	G26161111	2	2	4	4		32	4	4	20
n. 2 x 3U	350	G26261111	2	2	4	4		32	4	4	20
	480	G26461111	2	2	4	4		32	4	4	
9U	220	G09161111	2	2	2	2	2	24	6	6	10
n. 1 x 9U	350	G09261111	2	2	2	2	2	24	6	6	10
	480	G09461111	2	2	2	2	2	24	6	6	
9U	220	G69161111	2	2	4	4	1	36	6	6	20
n. 1 x 3U + n.1 x 6U	350	G69261111	2	2	4	4	1	36	6	6	20
	480	G69461111	2	2	4	4	1	36	6	6	
9U	220	G39161111	2	2	6	6		48	6	6	30
n. 3U x 3U	350	G39261111	2	2	6	6		48	6	6	30
	480	G39461111	2	2	6	6		48	6	6	

Leggenda:

L = Laterale
PA = Profilo anteriore
FA = Flangia 19” anteriore
LI = Listello isolante
PP = Profilo posteriore
PM = Profilo mediano
GS = Guida schede
VE = Vite esagonale M4 x 12
LF = Listello filettato M 2,5

Da ordinare separatamente nelle quantità desiderate

GPG = Griglia di protezione
CPG = Cappa di protezione
PDG = Piano di appoggio componenti

DIMENSIONI

3 U/84 TE

VISTA FRONTALE

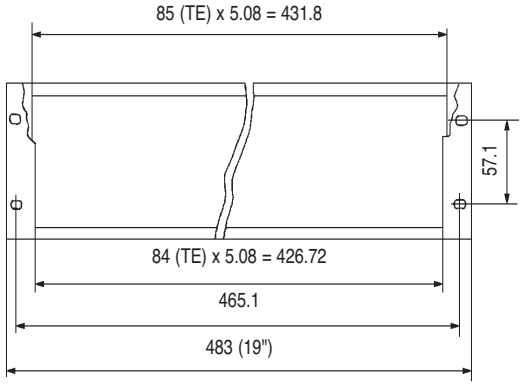

1 x 3 U

VISTA LATERALE

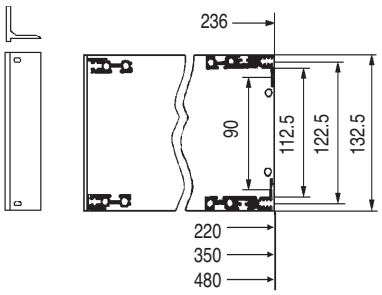

6 U/84 TE

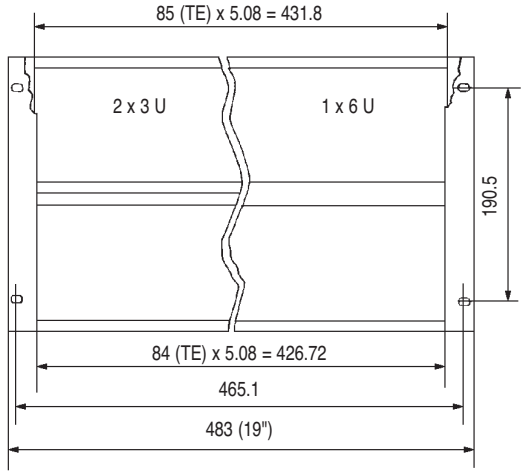

2 x 3 U

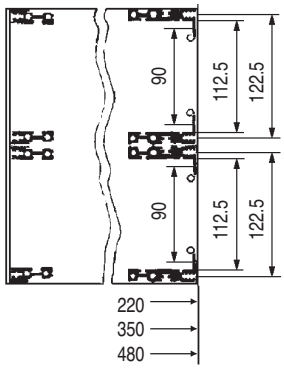

1 x 6 U

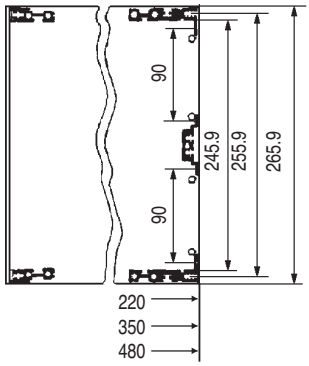

9 U/84 TE

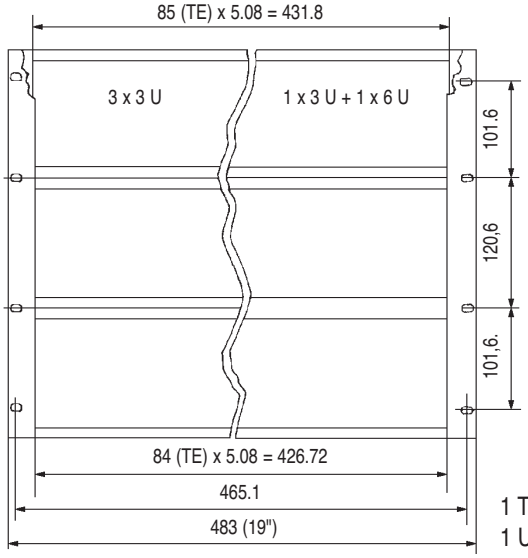

3 x 3 U

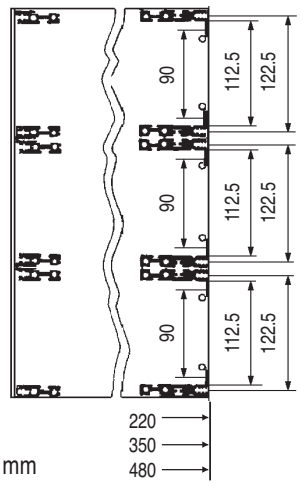

1 x 3 U + 1 x 6 U

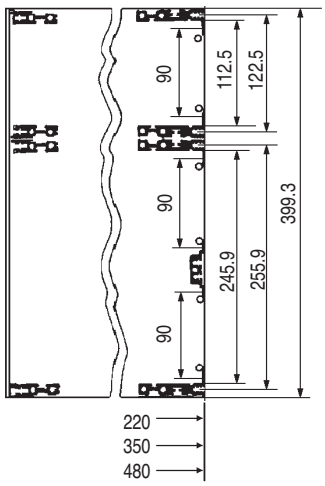

1 TE = 5.08 mm
1 U = 44.45 mm

subracks serie “oro”
“B1” DIN 41612

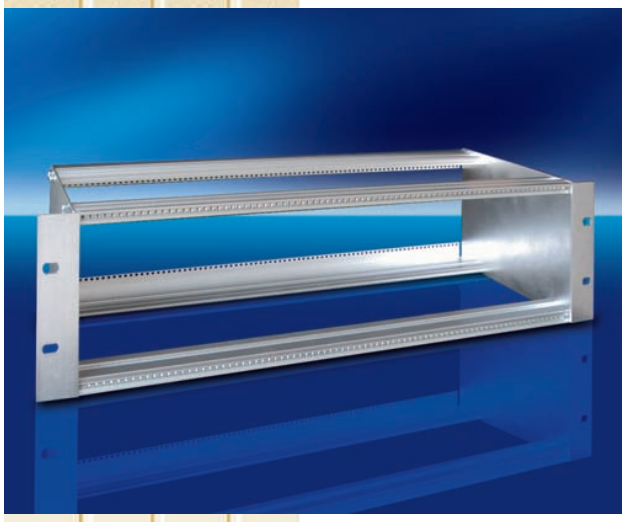

SUBRACKS SERIE “ORO” - “B1” DIN 41612

Questi subracks sono composti con pareti laterali ricavate da lastre di alluminio con l'aggiunta di una flangia anteriore (FA) per l'aggancio del sistema 19".
Questa soluzione permette di avere dei contenitori subracks più profondi della serie "ORO" "A1" con la possibilità di soluzioni alternative.
Sono adatti per il montaggio di connettori ad inserzione indiretta secondo DIN 41612 con interasse di fissaggio a 90 mm.
Le pareti laterali ed i profili di sostegno sono trattati superficialmente in "CEPIDINE 1000" di serie.
Il trattamento in anodizzazione naturale o colorato è a richiesta.
La composizione di fornitura è riportata in tabella con codici ricavati dalle tavole di codificazione che troverete alle pagine seguenti.
Per realizzare dei subracks con altre composizioni consultare la "Tavola di codificazione contenitori per schede".
Il materiale è fornito in kit di montaggio.

SUBRACKS SERIE “ORO” - “B1” DIN 41612			COMPOSIZIONE DI FORNITURA IN QUANTITA’						
Numero di unità	Profondità	Codice	L	FA	PA	PP	PM	VE	GS
3U	220	G13161121	2	2	2	2		16	10
n. 1 x 3U	350	G13261121	2	2	2	2		16	10
	480	G13461121	2	2	2	2		16	2
6U	220	G46161121	2	2	2	2	1	20	10
n. 1 x 6U	350	G46261121	2	2	2	2	1	20	10
	480	G46461121	2	2	2	2	1	20	
6U	220	G26161121	2	2	4	4		32	20
n. 2 x 3U	350	G26261121	2	2	4	4		32	20
	480	G26461121	2	2	4	4		32	
9U	220	G09161121	2	2	2	2	2	24	10
n. 1 x 9U	350	G09261121	2	2	2	2	2	24	10
	480	G09461121	2	2	2	2	2	24	
9U	220	G69161121	2	2	4	4	1	36	20
n. 1 x 3U + n.1 x 6U	350	G69261121	2	2	4	4	1	36	20
	480	G69461121	2	2	4	4	1	36	
9U	220	G39161121	2	2	6	6		48	30
n. 3U x 3U	350	G39261121	2	2	6	6		48	30
	480	G39461121	2	2	6	6		48	

Leggenda:

L = Laterale
PA = Profilo anteriore
FA = Flangia 19” anteriore
PP = Profilo posteriore
PM = Profilo mediano
GS = Guida schede
VE = Vite esagonale M4 x 12

Da ordinare separatamente nelle quantità desiderate
GPG = Griglia di protezione
CPG = Cappa di protezione
PDG = Piano di appoggio componenti

DIMENSIONI

3 U/84 TE

VISTA FRONTALE

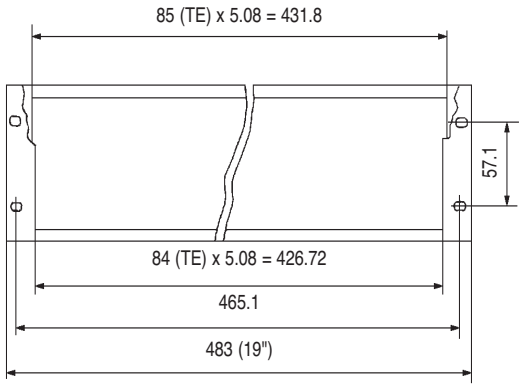

1 x 3 U

VISTA LATERALE

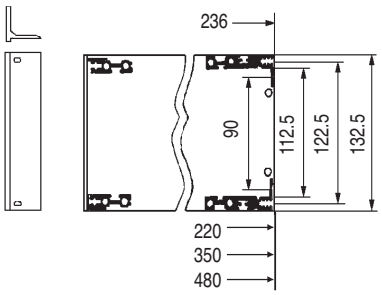

6 U/84 TE

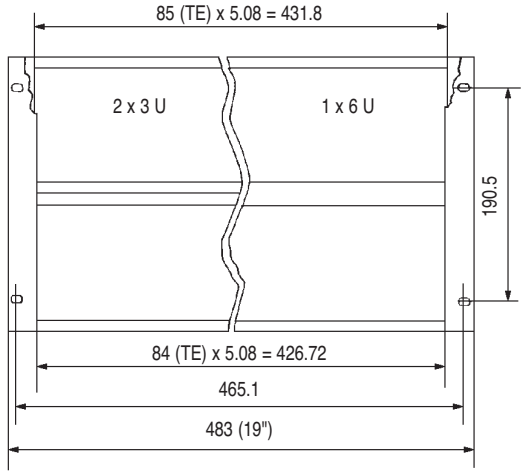

2 x 3 U

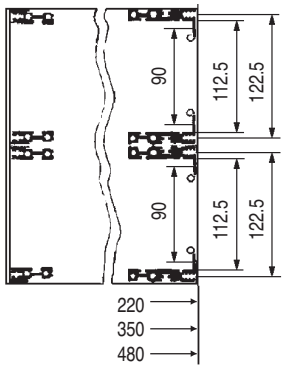

1 x 6 U

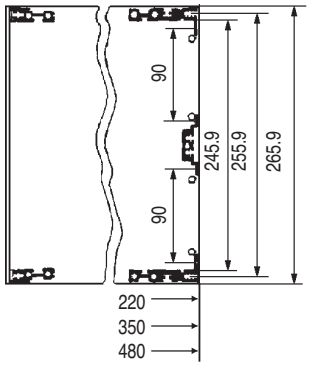

9 U/84 TE

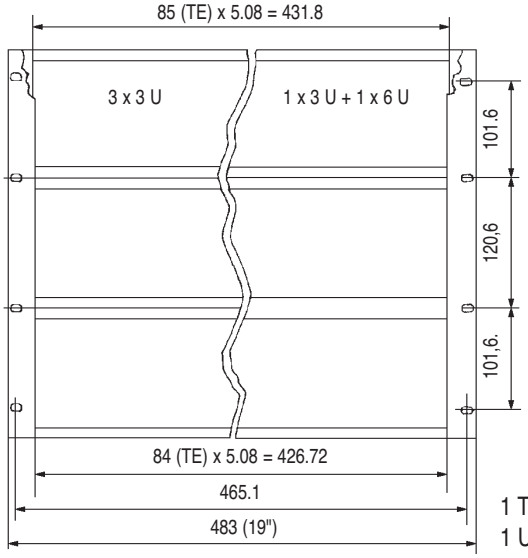

3 x 3 U

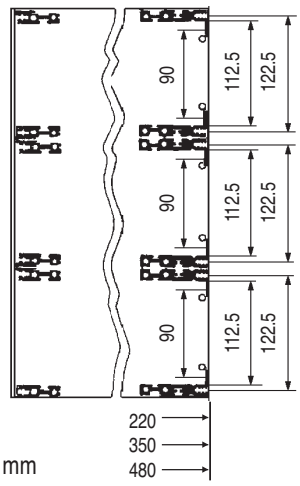

1 x 3 U + 1 x 6 U

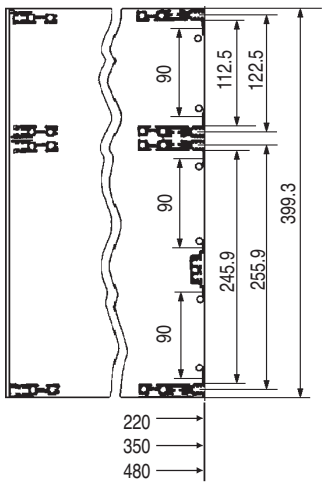

1 TE = 5.08 mm
1 U = 44.45 mm

pareti laterali
profondità 160 mm

SERIE "ORO" A - A1 - PROFILATO ESTRUSO IN ALLUMINIO

Descrizione	Codice
Senza fori per maniglia	**PLG3-16**
Con fori per maniglia	**PLG3-16M**

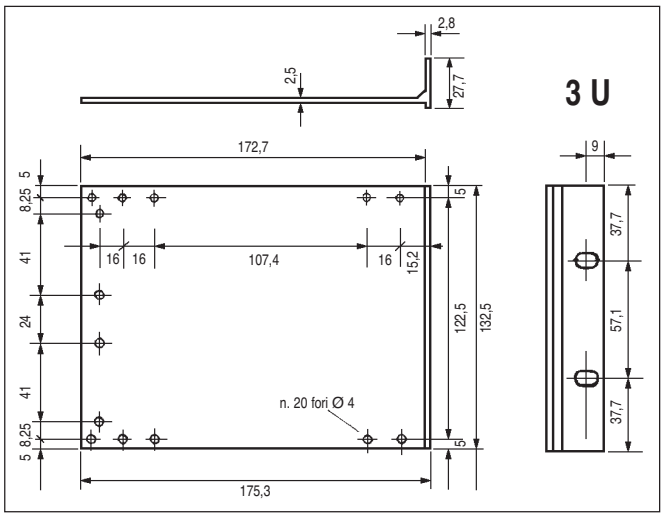

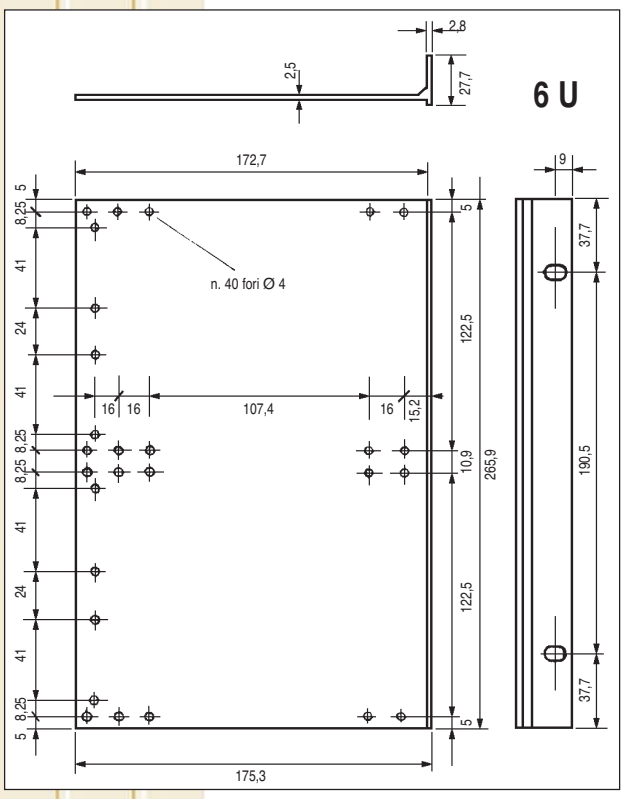

Descrizione	Codice
Senza fori per maniglia	**PLG6-16**
Con fori per maniglia	**PLG6-16M**

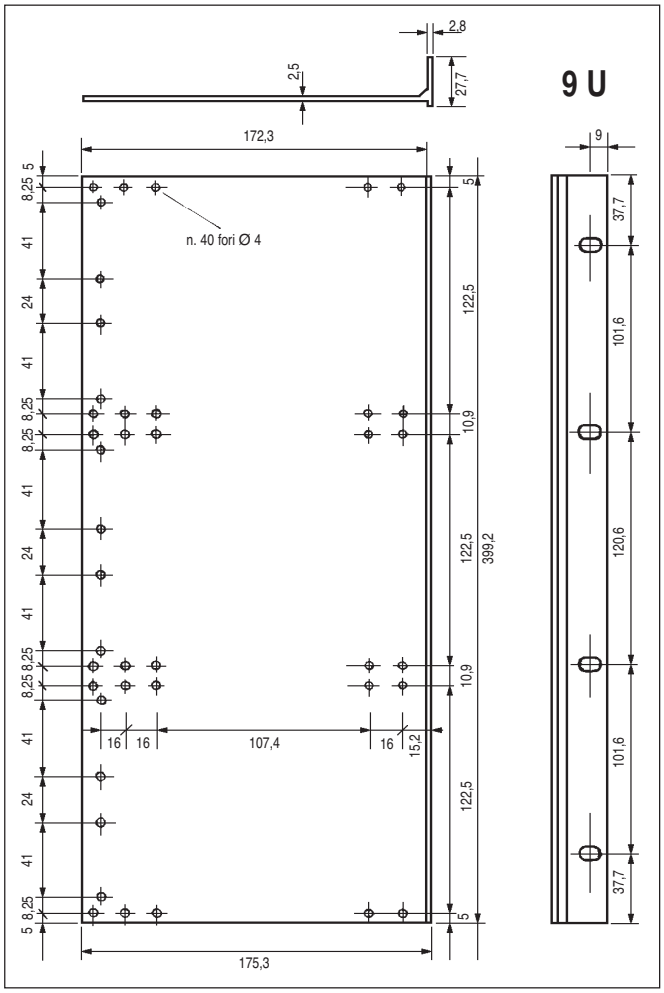

Descrizione	Codice
Senza fori per maniglia	**PLG9-16**
Con fori per maniglia	**PLG9-16M**

pareti laterali
profondità 220 mm

SERIE "ORO" A - A1 - PROFILATO ESTRUSO IN ALLUMINIO

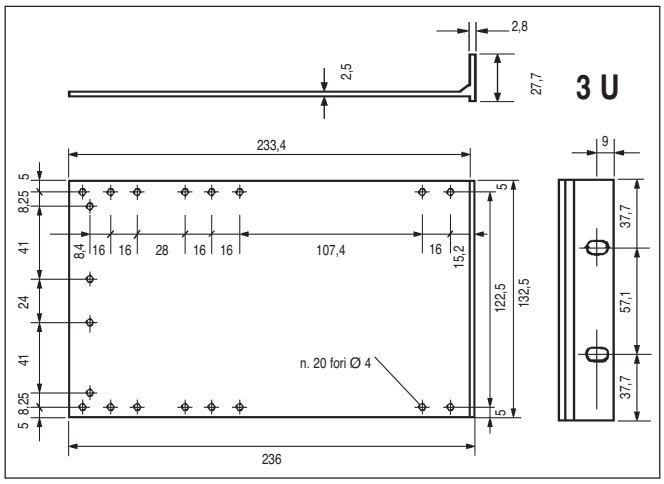

Descrizione	Codice
Senza fori per maniglia	**PLG3-22**
Con fori per maniglia	**PLG3-22M**

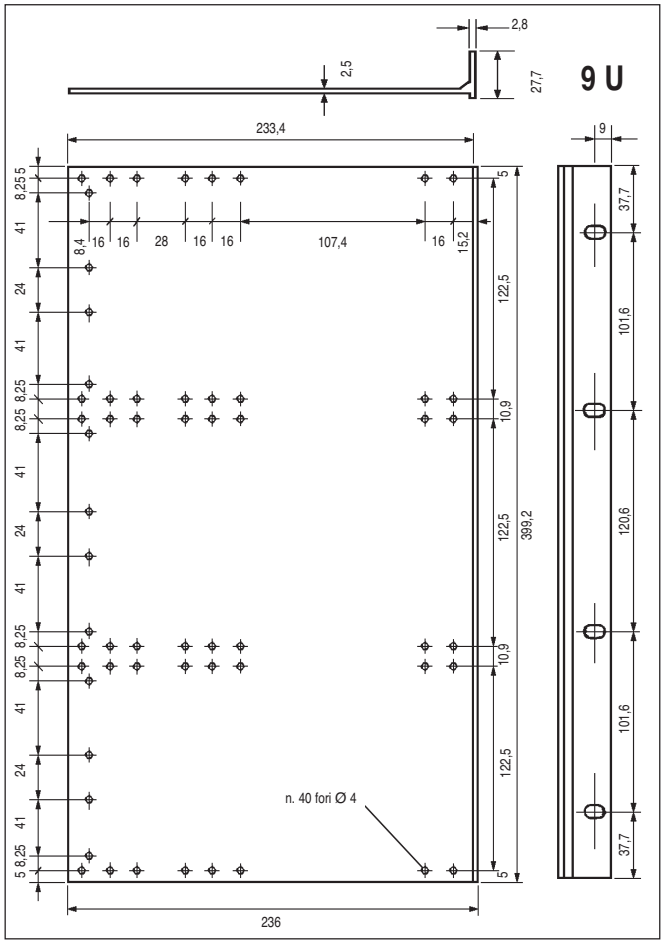

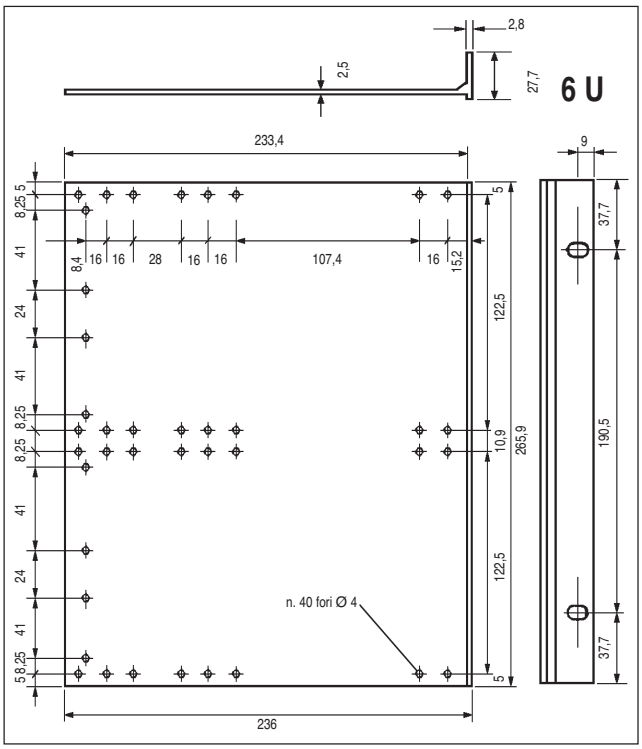

Descrizione	Codice
Senza fori per maniglia	**PLG6-22**
Con fori per maniglia	**PLG6-22M**

Descrizione	Codice
Senza fori per maniglia	**PLG9-22**
Con fori per maniglia	**PLG9-22M**

pareti laterali
serie oro "B"
profondità schede varie

PARETI LATERALI SERIE ORO "B" - PROFONDITA' SCHEDE VARIE

Materiale:
Alluminio spessore 2,5 UNI 9005/1

Trattamento superficiale:
Cepidine 1000 (a richiesta anodizzato)

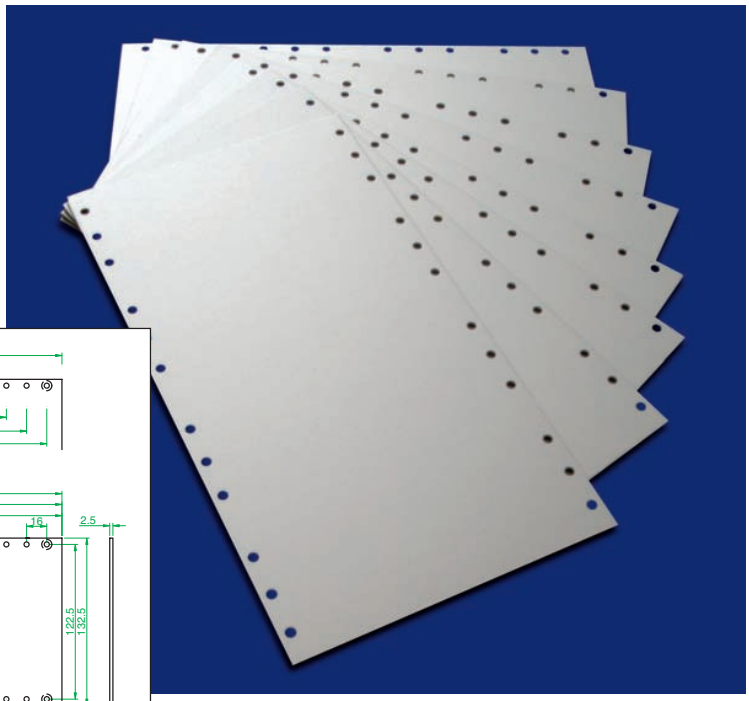

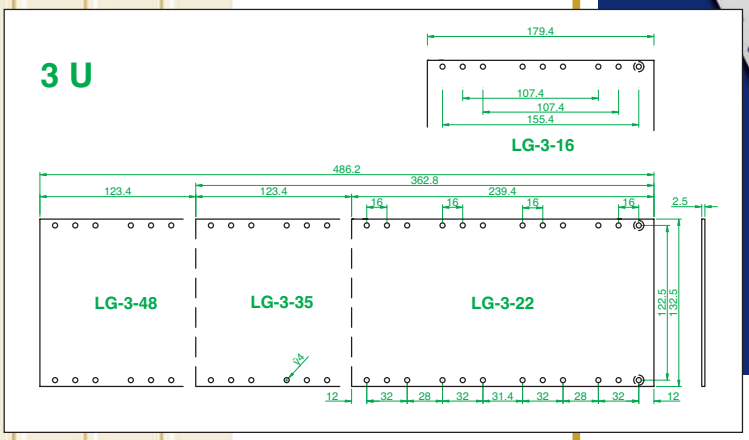

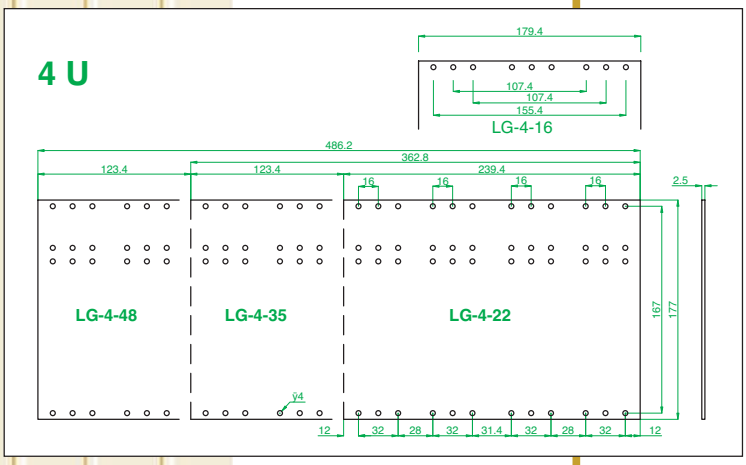

Profondità	3U	4U	5U	6U	9U
179,4	LG-3-16	LG-4-16	LG-5-16	LG-6-16	LG-9-16
239,4	LG-3-22	LG-4-22	LG-5-22	LG-6-22	LG-9-22
362,8	LG-3-35	LG-4-35	LG-5-35	LG-6-35	LG-9-35
486,2	LG-3-48	LG-4-48	LG-5-48	LG-6-48	LG-9-48

5U

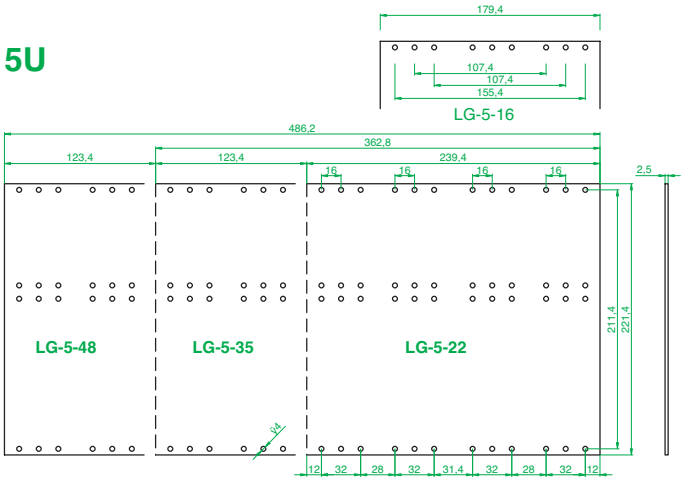
179,4
107,4
107,4
155,4
LG-5-16
486,2
362,8
123,4
123,4
239,4
16
16
16
16
2,5
211,4
221,4
LG-5-48
LG-5-35
LG-5-22
Ø4
12
32
28
32
31,4
32
28
32
12

6 U

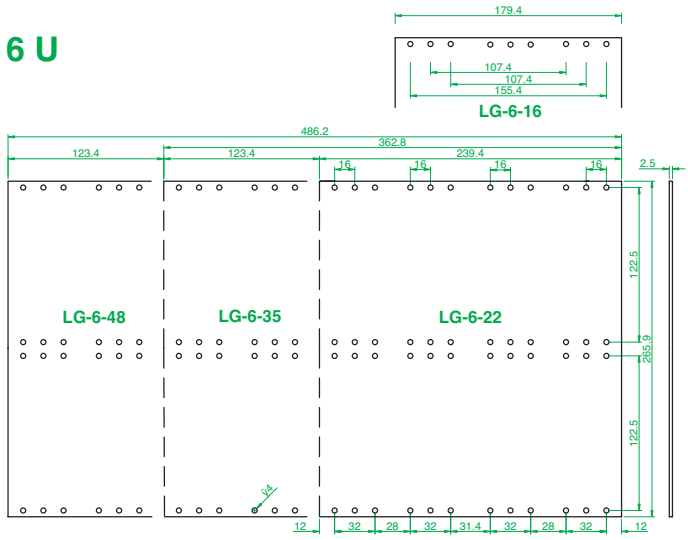
179.4
107.4
107.4
155.4
LG-6-16
486.2
362.8
123.4
123.4
239.4
16
16
16
16
2.5
122.5
265.9
122.5
LG-6-48
LG-6-35
LG-6-22
Ø4
12
32
28
32
31.4
32
28
32
12

9U

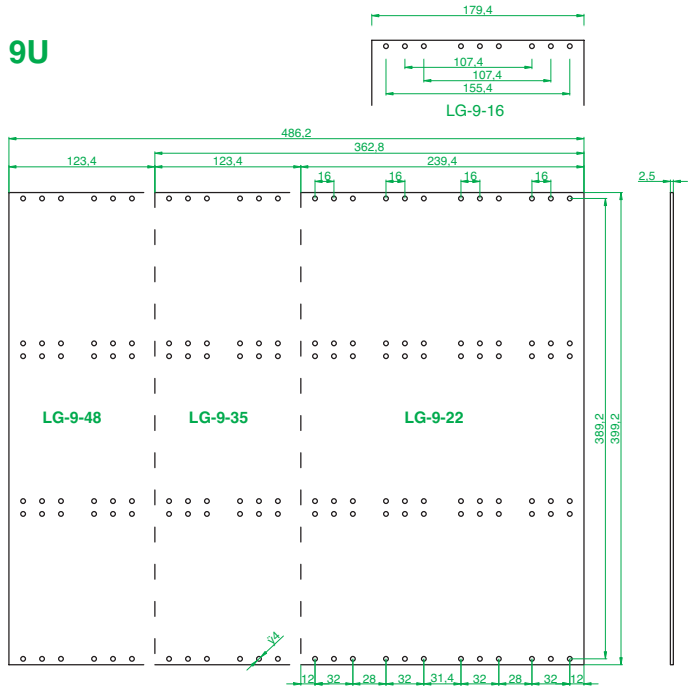
179,4
107,4
107,4
155,4
LG-9-16
486,2
362,8
123,4
123,4
239,4
16
16
16
16
2,5
389,2
399,2
LG-9-48
LG-9-35
LG-9-22
Ø4
12
32
28
32
31,4
32
28
32
12

flangie 19”
per subracks serie oro tipo “B”

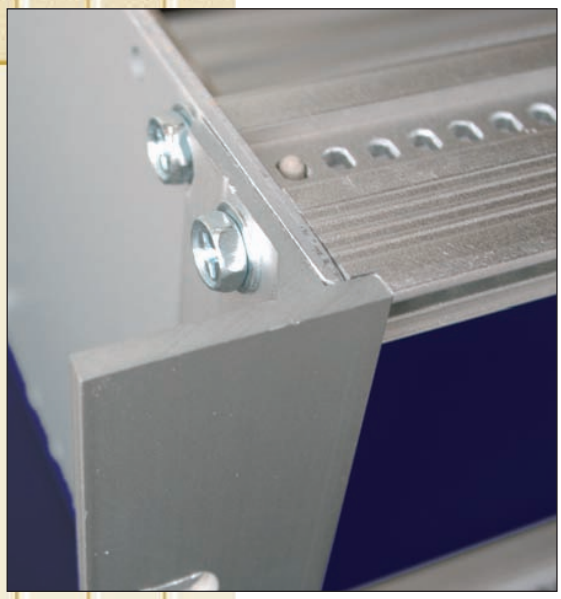

FLANGIE 19” PER SUBRACKS SERIE ORO TIPO “B”

Queste flangie garantiscono l’attacco a 19” dei subracks tipo “B” ai racks.

Materiale: Alluminio estruso, lega 6060
Trattamento superficiale: Cepidine 1000 (a richiesta anodizzato naturale)

Flangia 3U

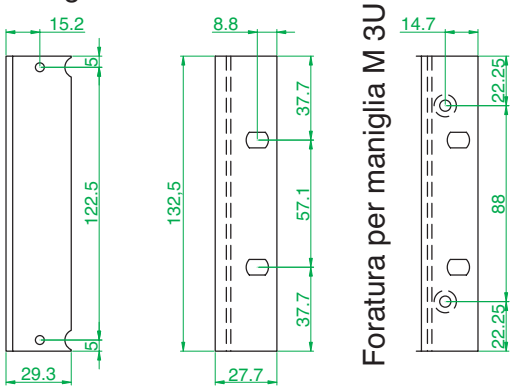

Flangia 4U

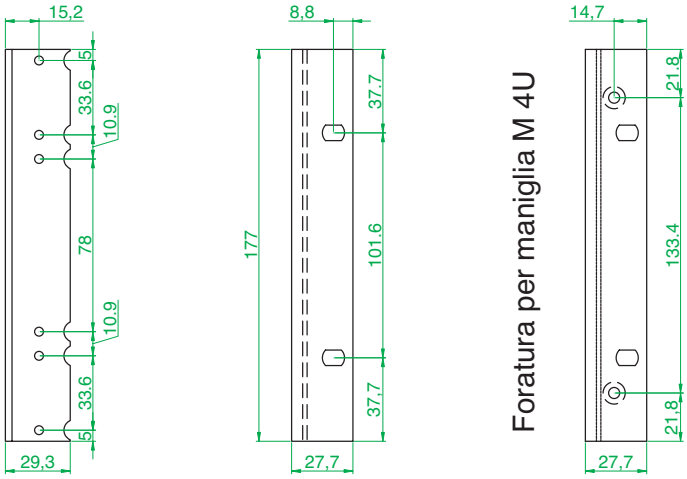

Profilo per flangia 19"

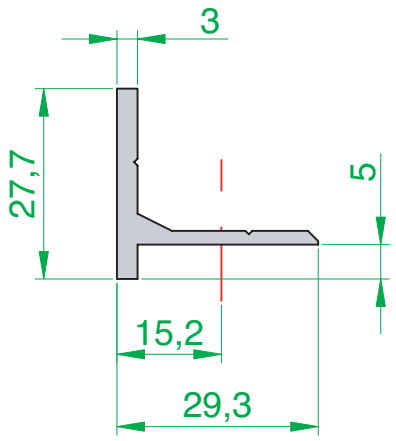

Flangia 5U

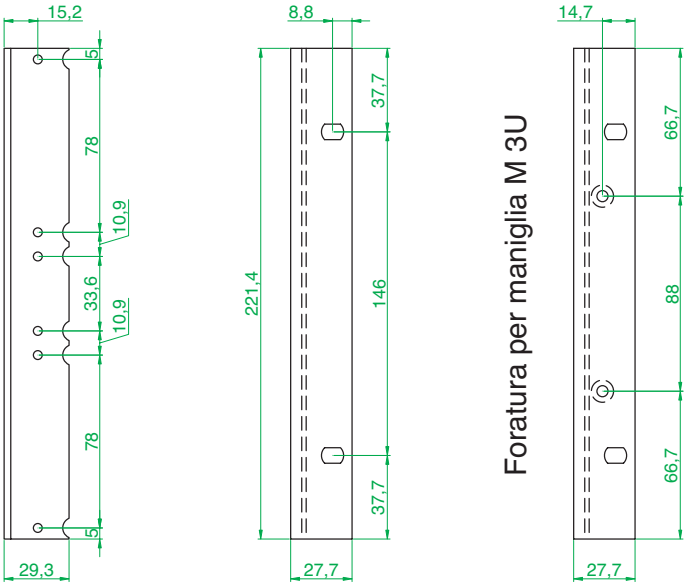

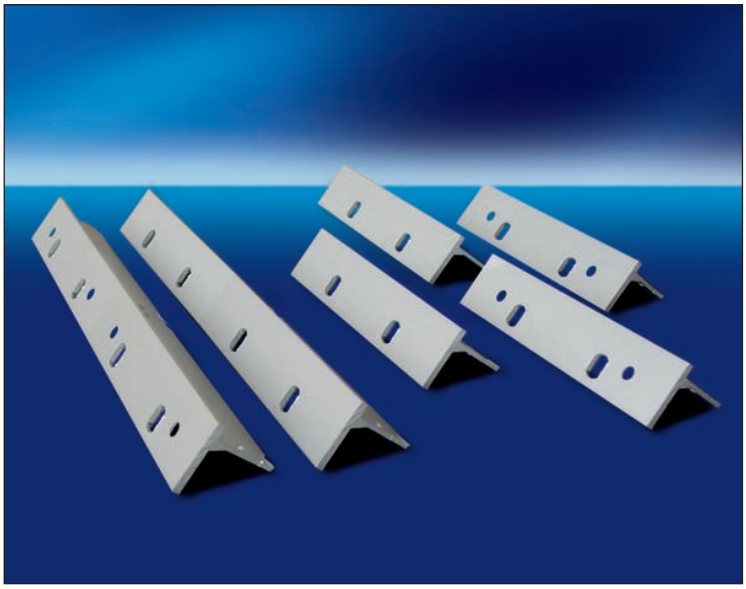

Flangia 6U

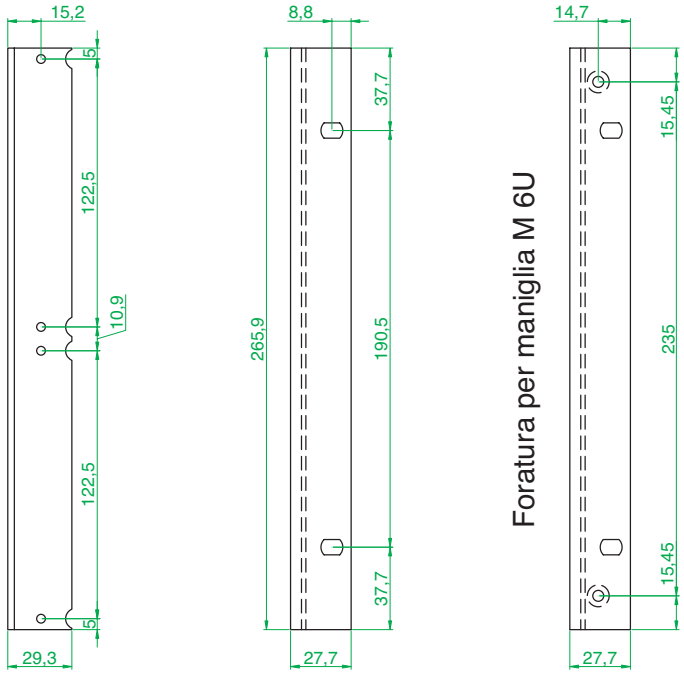

FLANGIA	3U	4U	5U	6U	9U
Normale	FAG-19-3	FAG-19-4	FAG-19-5	FAG-19-6	FAG-19-9
fori maniglia	FAG-19-3M	FAG-19-4M	FAG-19-5M	FAG-19-6M	FAG-19-9M

Flangia 9U

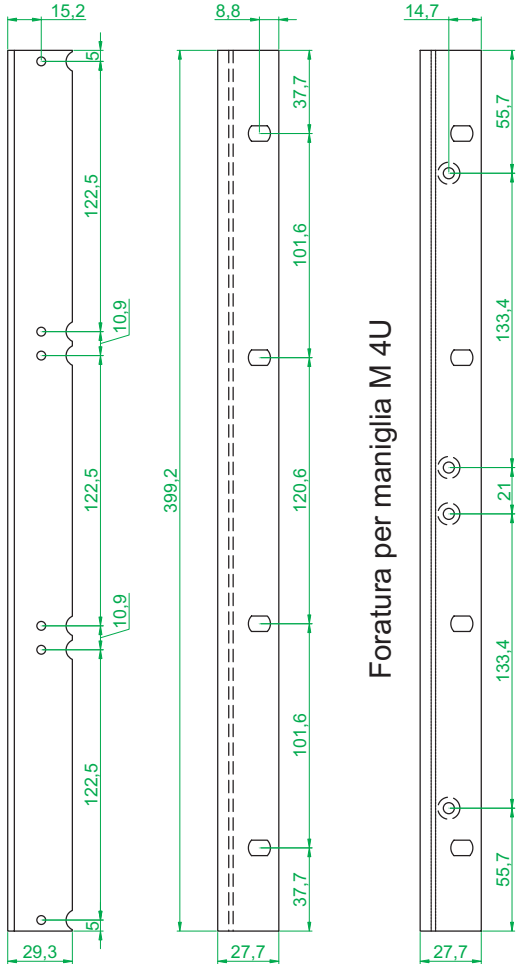

squadrette di finitura
per subracks serie oro tipo "B"

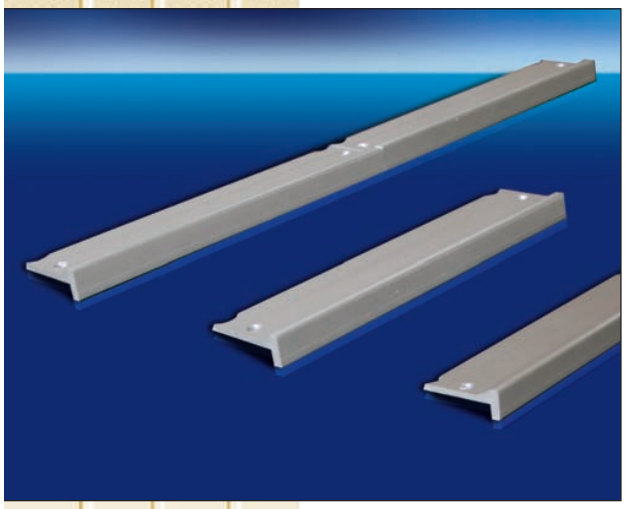

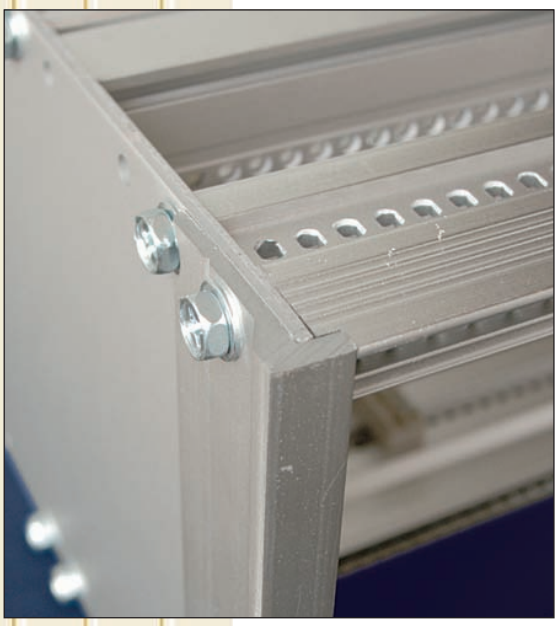

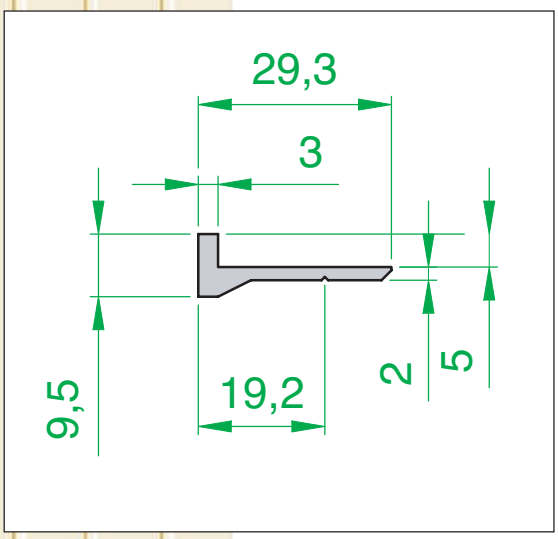

SQUADRETTE DI FINITURA

Queste squadrette di finitura hanno lo scopo di coprire la parte di luce nei lati dei subracks che è di 2,5 mm., migliorando l'estetica dei subracks stessi.

Materiale: Alluminio estruso, lega 6060
Trattamento superficiale: Cepidine 1000 (a richiesta anodizzato naturale)

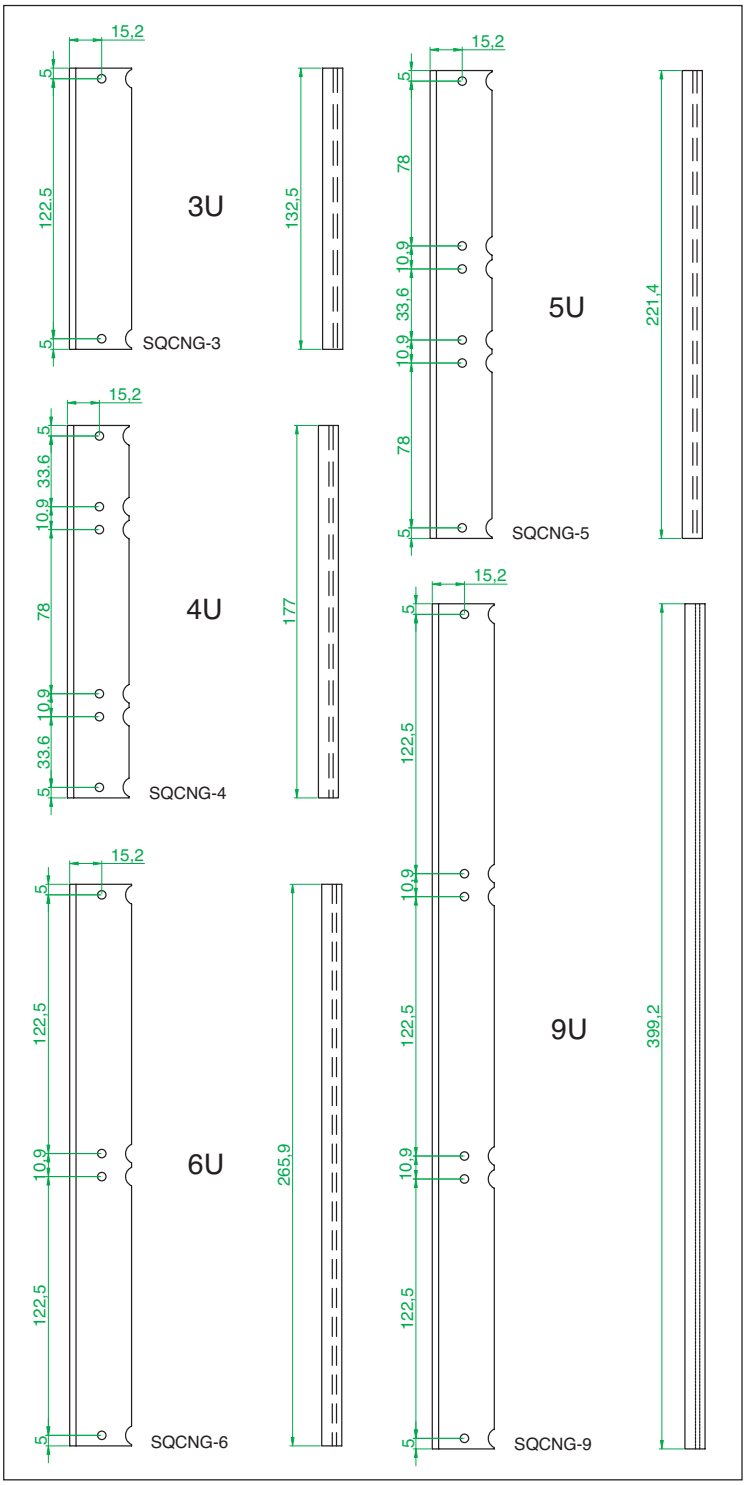

profili di sostegno
serie oro

PROFILI DI SOSTEGNO SERIE "ORO"

Attenzione:
la lunghezza dei profili indicata in TE, è esattamente lo spazio utilizzabile nel subrack per schede. La lunghezza effettiva del profilo è maggiore di 1 TE.
1 TE = 5,08 mm. Tutti i profili sono filettati sulle estremità in **M4**.

Materiale:
estruso di alluminio, lega 6060

Trattamento superficiale:
Cepidine 1000

Simulazione della dimensione del profilo anteriore cod. PAG 84

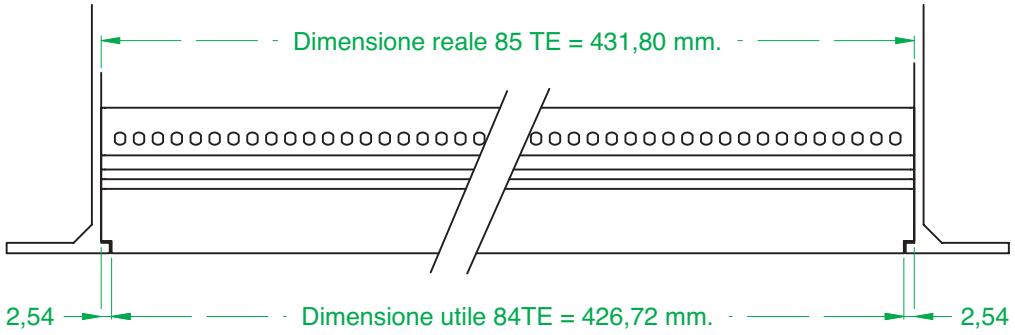

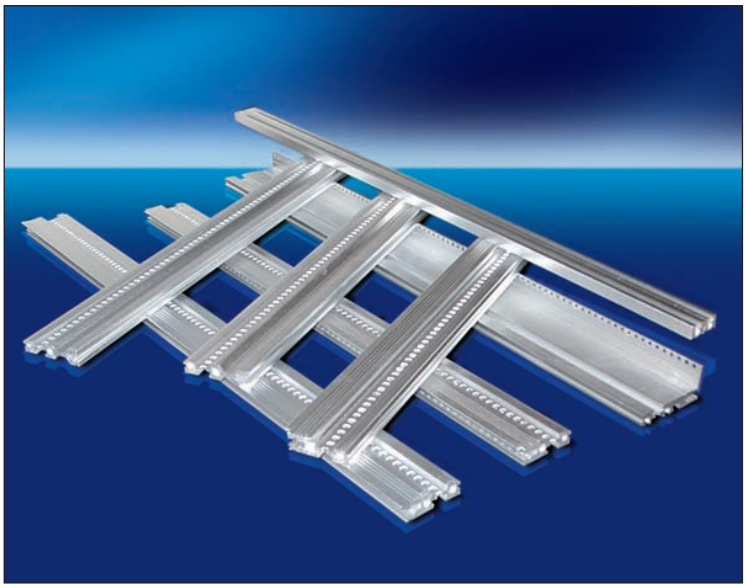

profili di sostegno
serie oro

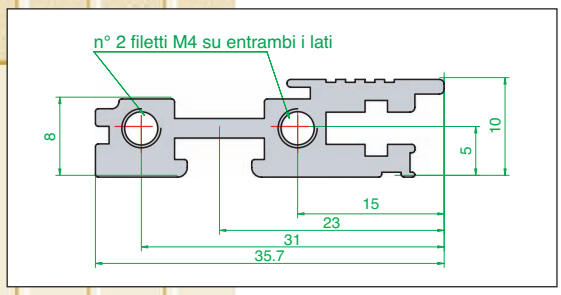

PROFILO ANTERIORE PA G

I profili anteriori sono predisposti al sostegno delle guide schede anteriormente, all'alloggiamento di listelli filettati oppure di bloccaggi rapidi per il fissaggio di frontalini di chiusura.

TE	Codice	TE	Codice
20	**PAG 20**	60	**PAG 60**
21	**PAG 21**	63	**PAG 63**
28	**PAG 28**	81	**PAG 81**
40	**PAG 40**	84	**PAG 84**
42	**PAG 42**	1 mt	**PAG 196**

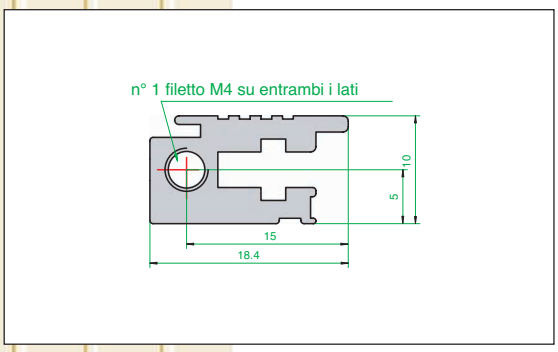

PROFILO ANTERIORE PAR G

Questi profili anteriori sono predisposti all'alloggiamento di listelli filettati oppure di bloccaggi rapidi per il fissaggio di frontalini di chiusura e dei sostegni per i frontali ribaltabili e girevoli. Vengono utilizzati quando lo spazio all'interno del subrack non è sufficente a contenere i componenti e quando non sono necessarie le guide schede.

TE	Codice	TE	Codice
20	**PARG 20**	60	**PARG 60**
21	**PARG 21**	63	**PARG 63**
28	**PARG 28**	81	**PARG 81**
40	**PARG 40**	84	**PARG 84**
42	**PARG 42**	1 mt	**PARG 196**

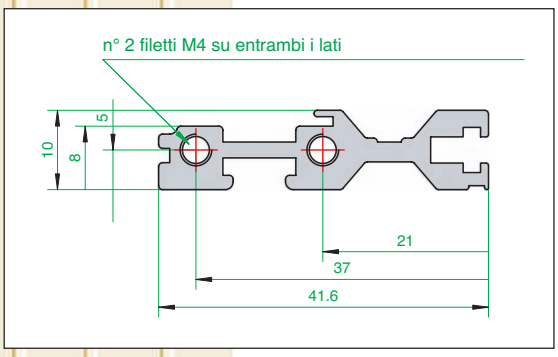

PROFILO POSTERIORE SENZA "Z" PP G

I profili posteriori senza "Z" integrata sono predisposti per il montaggio di connettori tipo MIL-C-21097 mediante l'aggiunta del listello filettato e della relativa barra a Z sfusa. Questi profili sono predisposti per il montaggio di schede madri mediante l'aggiunta del listello filettato e del listello isolante distanziatore.

TE	Codice	TE	Codice
20	**PPG 20**	60	**PPG 60**
21	**PPG 21**	63	**PPG 63**
28	**PPG 28**	81	**PPG 81**
40	**PPG 40**	84	**PPG 84**
42	**PPG 42**	1 mt	**PPG 196**

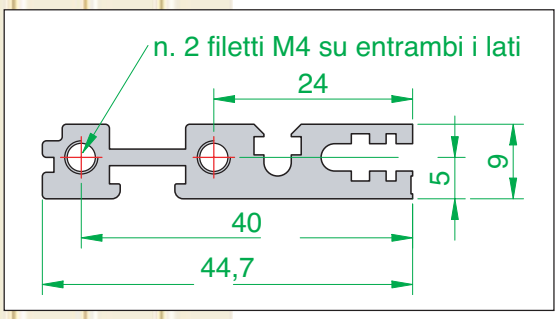

PROFILO POSTERIORE PPLG

Questi profili posteriori ribassati intermedi possono essere utilizzati per il sostegno delle schede madri all'interno di un subrack, con la copertura superiore ed inferiore. Non è necessario utilizzare il listello isolante o distanziatore.

TE	Codice	TE	Codice
20	**PPLG 20**	60	**PPLG 60**
21	**PPLG 21**	63	**PPLG 63**
28	**PPLG 28**	81	**PPLG 81**
40	**PPLG 40**	84	**PPLG 84**
42	**PPLG 42**	1 mt	**PPLG 1000**

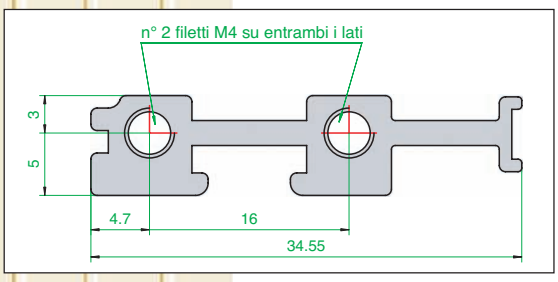

PROFILO MEDIANO RIDOTTO PMMG

Il profilio mediano ridotto ha la funzione di sostegno guide schede là dove i subracks sono da realizzare del tipo misto, esempio subrack di schede da 3 U su dei piani più schede da 6 U.

TE	Codice	TE	Codice
20	**PMMG 20**	60	**PMMG 60**
21	**PMMG 21**	63	**PMMG 63**
28	**PMMG 28**	81	**PMMG 81**
40	**PMMG 40**	84	**PMMG 84**
42	**PMMG 42**	1 mt	**PMMG 196**

profili di sostegno
serie oro

PROFILO POSTERIORE MEDIANO SENZA "Z" PMG ...

I profili posteriori senza "Z" integrata hanno lo scopo di fare da supporto mediano nei subracks da 6 U per la scheda madre o per il montaggio (sempre nei subracks da 6 U) di connettori tipo MIL-C-21097 in abbinamento posteriormente al profilo posteriore senza "Z".

TE	Codice	TE	Codice
20	**PMG 20**	60	**PMG 60**
21	**PMG 21**	63	**PMG 63**
28	**PMG 28**	81	**PMG 81**
40	**PMG 40**	84	**PMG 84**
42	**PMG 42**	1mt	**PMG 196**

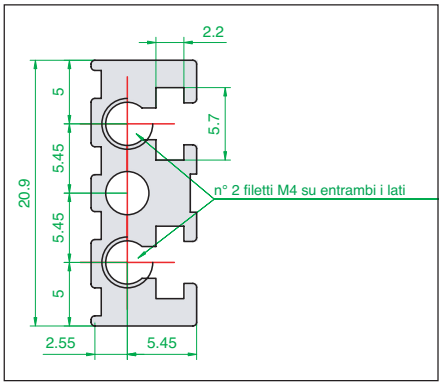

PROFILO POSTERIORE MEDIANO PML G

Questi profili sono predisposti per il montaggio dei connettori tipo MIL-C-21097 tramite l'apposita barra piana forata oppure del montaggio di schede madri direttamente senza l'aggiunta del listello distanziatore.

TE	Codice	TE	Codice
20	**PMLG 20**	60	**PMLG 60**
21	**PMLG 21**	63	**PMLG 63**
28	**PMLG 28**	81	**PMLG 81**
40	**PMLG 40**	84	**PMLG 84**
42	**PMLG 42**	1 mt	**PMLG 196**

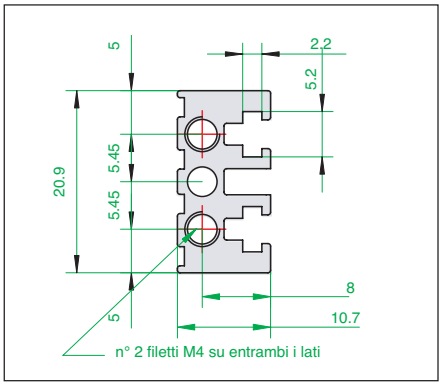

PROFILO POSTERIORE CON "Z" PPG...2

Questi profili sono predisposti per il montaggio di connettori tipo DIN 41612 direttamente sull'appendice a "L".

TE	Codice	TE	Codice
20	**PPG 20-2**	60	**PGP 60-2**
21	**PPG 21-2**	63	**PPG 63-2**
28	**PPG 28-2**	81	**PPG 81-2**
40	**PPG 40-2**	84	**PPG 84-2**
42	**PPG 42-2**	1mt	**PPG 196-2**

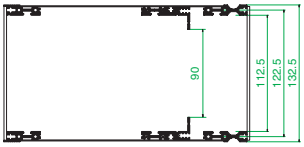

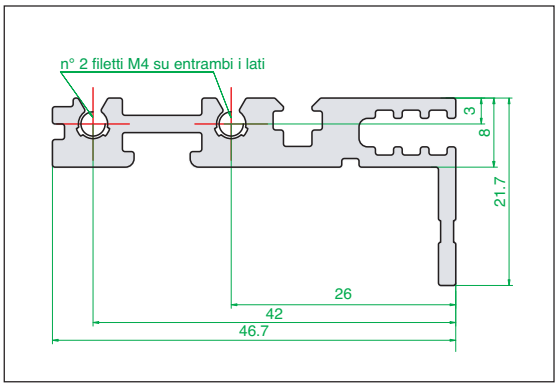

PROFILO MEDIANO PMG...2

Questi profili mediani sono predisposti per il montaggio dei connettori tipo DIN 41612 nei subrack da 6 unità direttamente sulle due appendici ad "L".

TE	Codice	TE	Codice
20	**PMG 20-2**	60	**PMG 60-2**
21	**PMG 21-2**	63	**PMG 63-2**
28	**PMG 28-2**	81	**PMG 81-2**
40	**PMG 40-2**	84	**PMG 84-2**
42	**PMG 42-2**	1mt	**PMG 196-2**

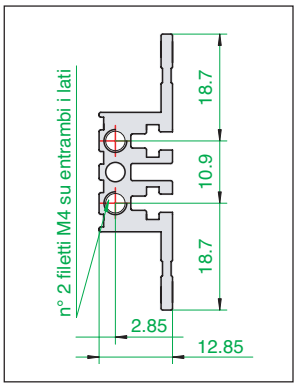

griglie di protezione
serie oro

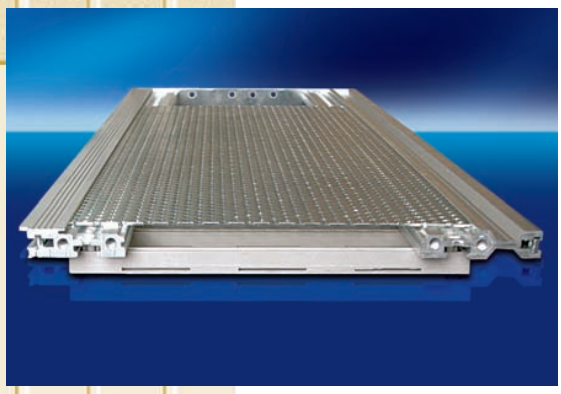

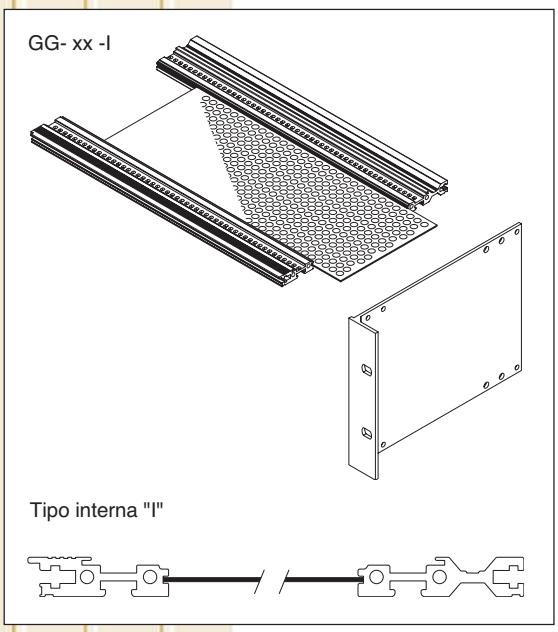

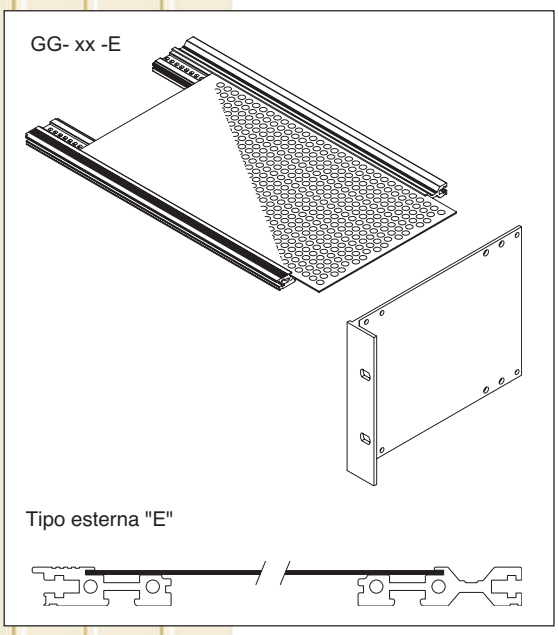

GRIGLIE DI PROTEZIONE

Servono come protezione meccanica e come schermo statico.

Due esecuzioni:

1) La griglia di chiusura viene semplicemente infilata nelle scanalature longitudinali dei profilati.

2) La griglia viene fissata a vite ai profili del subracks.

Materiale:

alluminio 99,7 spessore 1,5 mm anodizzato naturale

Trattamento superficiale:

Alodine 1000.

Profondità Laterale (scheda)	TE	Ø fori	ESTERNA "E" cieca	ESTERNA "E" forata	INTERNA "I" cieca	INTERNA "I" forata
160 scheda	21	3	GG16210E	GG16213E	GG16210I	GG16213I
		4,5		GG16214E		GG16214I
		8		GG16218E		GG16218I
		G		GG1621GE		GG1621GI
	42	3	GG16420E	GG16423E	GG16420I	GG16423I
		4,5		GG16424E		GG16424I
		8		GG16428E		GG16428I
		G		GG1642GE		GG1642GI
	60	3	GG16600E	GG16603E	GG16600I	GG16603I
		4,5		GG16604E		GG16604I
		8		GG16608E		GG16608I
		G		GG1660GE		GG1660GI
	84	3	GG16840E	GG16843E	GG16840I	GG16843I
		4,5		GG16844E		GG16844I
		8		GG16848E		GG16848I
		G		GG1684GE		GG1684GI
220 scheda	21	3	GG22210E	GG22213E	GG22210I	GG22213I
		4,5		GG22214E		GG22214I
		8		GG22218E		GG22218I
		G		GG2221GE		GG2221GI
	42	3	GG22420E	GG22423E	GG22420I	GG22423I
		4,5		GG22424E		GG22424I
		8		GG22428E		GG22428I
		G		GG2242GE		GG2242GI
	60	3	GG22600E	GG22603E	GG22600I	GG22603I
		4,5		GG22604E		GG22604I
		8		GG22608E		GG22608I
		G		GG2260GE		GG2260GI
	84	3	GG22840E	GG22843E	GG22840I	GG22843I
		4,5		GG22844E		GG22844I
		8		GG22848E		GG22848I
		G		GG2284GE		GG2284GI

La lettera **"G"** nella casella dei **Ø** fori, indica il preforato totale di Ø 3 mm in ferro zincato

Profondità Laterale (scheda)	TE	Ø fori	INTERNA "Z" cieca	INTERNA "Z" forata
160 scheda	21	3	GG16210V	GG16213V
		4,5		GG16214V
		8		GG16218V
		G		GG1621GV
	42	3	GG16420V	GG16423V
		4,5		GG16424V
		8		GG16428V
		G		GG1642GV
	60	3	GG16600V	GG16603V
		4,5		GG16604V
		8		GG16608V
		G		GG1660GV
	84	3	GG16840V	GG16843V
		4,5		GG16844V
		8		GG16848V
		G		GG1684GV
220 scheda	21	3	GG22210V	GG22213V
		4,5		GG22214V
		8		GG22218V
		G		GG2221GV
	42	3	GA22420V	GG22423V
		4,5		GG22424V
		8		GG22428V
		G		GG2242GV
	60	3	GG22600V	GG22603V
		4,5		GG22604V
		8		GG22608V
		G		GG2260GV
	84	3	GG22840V	GG22843V
		4,5		GG22844V
		8		GG22848V
		G		GG2284GV

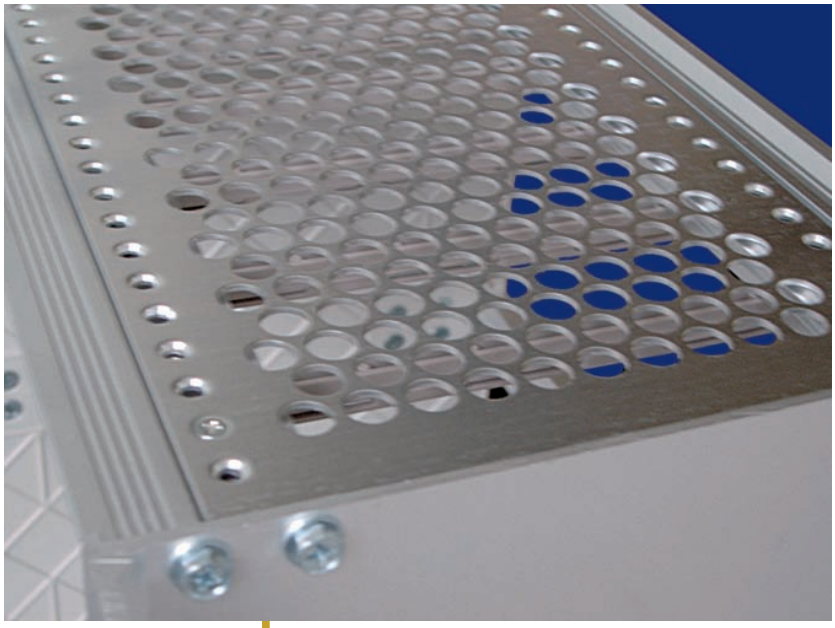

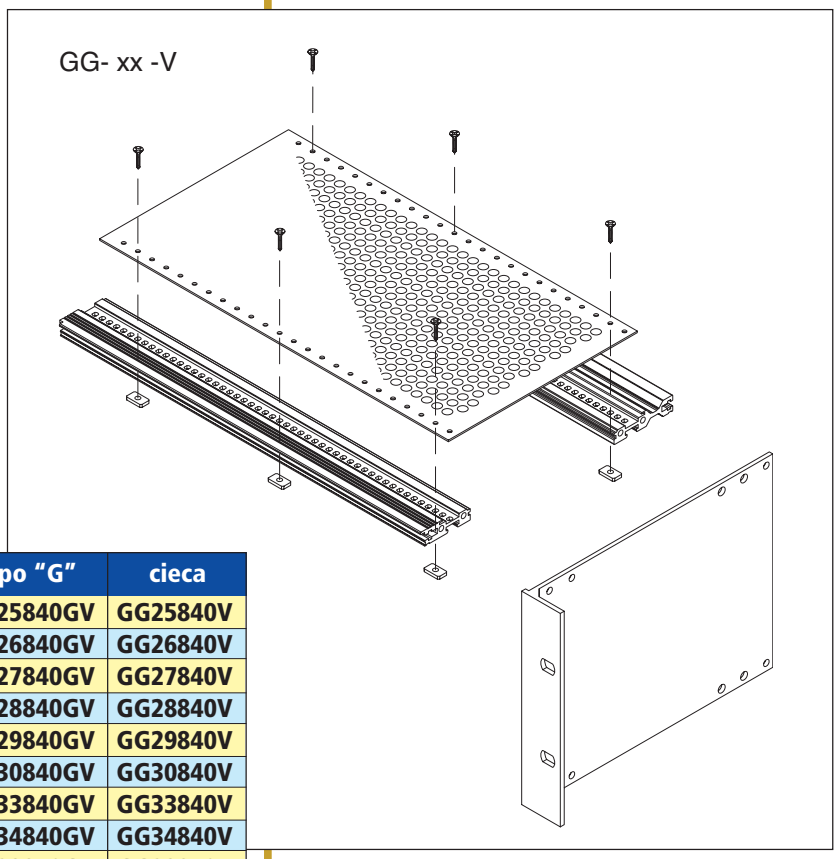

Prof. parete	TE	tipo "4"	tipo "8"	tipo "G"	cieca
260	84	GG258404V	GG258408V	GG25840GV	GG25840V
270		GG268404V	GG268408V	GG26840GV	GG26840V
280		GG278404V	GG278408V	GG27840GV	GG27840V
290		GG288404V	GG288408V	GG28840GV	GG28840V
300		GG298404V	GG298408V	GG29840GV	GG29840V
310		GG308404V	GG308408V	GG30840GV	GG30840V
340		GG338404V	GG338408V	GG33840GV	GG33840V
350		GG348404V	GG348408V	GG34840GV	GG34840V
400		GG398404V	GG398408V	GG39840GV	GG39840V
410		GG408404V	GG408408V	GG40840GV	GG40840V
450		GG448404V	GG448408V	GG44840GV	GG44840V
460		GG458404V	GG458408V	GG45840GV	GG45840V

La lettera **"G"** nella casella dei **Ø** fori, indica il preforato totale di Ø 3 mm in ferro zincato

Dado speciale 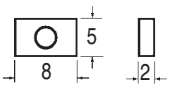

cod. **D 5 - 8**

Vite testa svasata M 2,5 x 6 cod. **VF 2,5 - 6**

cappe
di protezione posteriore

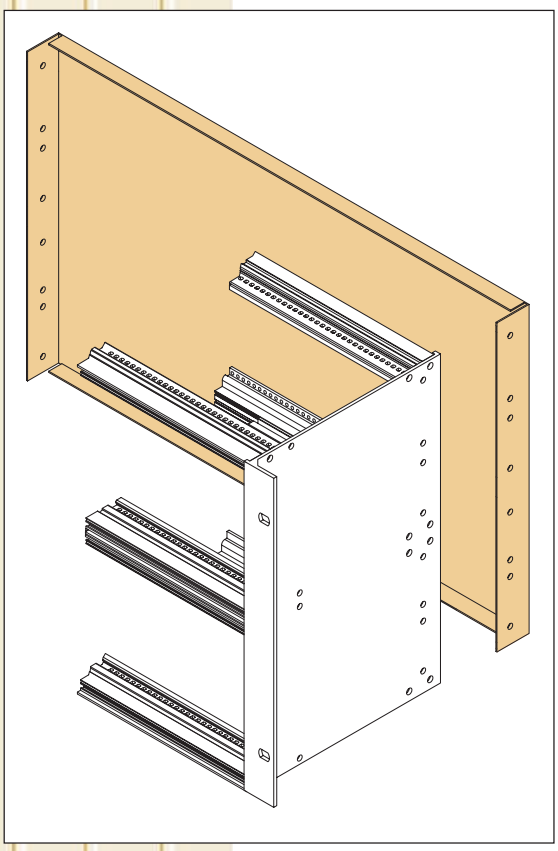

CAPPE DI PROTEZIONE POSTERIORI

Le cappe di protezione vengono impiegate per proteggere la parte posteriore dei subrack.
Queste cappe di protezione possono essere montate solo sulle pareti laterali tipo "PL" alle quali vanno applicati gli inserti filettati.
I profili posteriori devono essere del tipo ribassato per permettere l'accavallamento del bordo della cappa sul profilo.

Materiale: lamiera di alluminio spessore 1 mm

Trattamento superficiale: Cepidine 1000.

CAPPA DI PROTEZIONE POSTERIORE				
UNITA'	LARGHEZZA			
	21 TE	42 TE	60 TE	84 TE
3	CPG3-21	CPG3-42	CPG3-60	CPG3-84
6	CPG6-21	CPG6-42	CPG6-60	CPG6-84
9	CPG9-21	CPG9-42	CPG9-60	CPG9-84

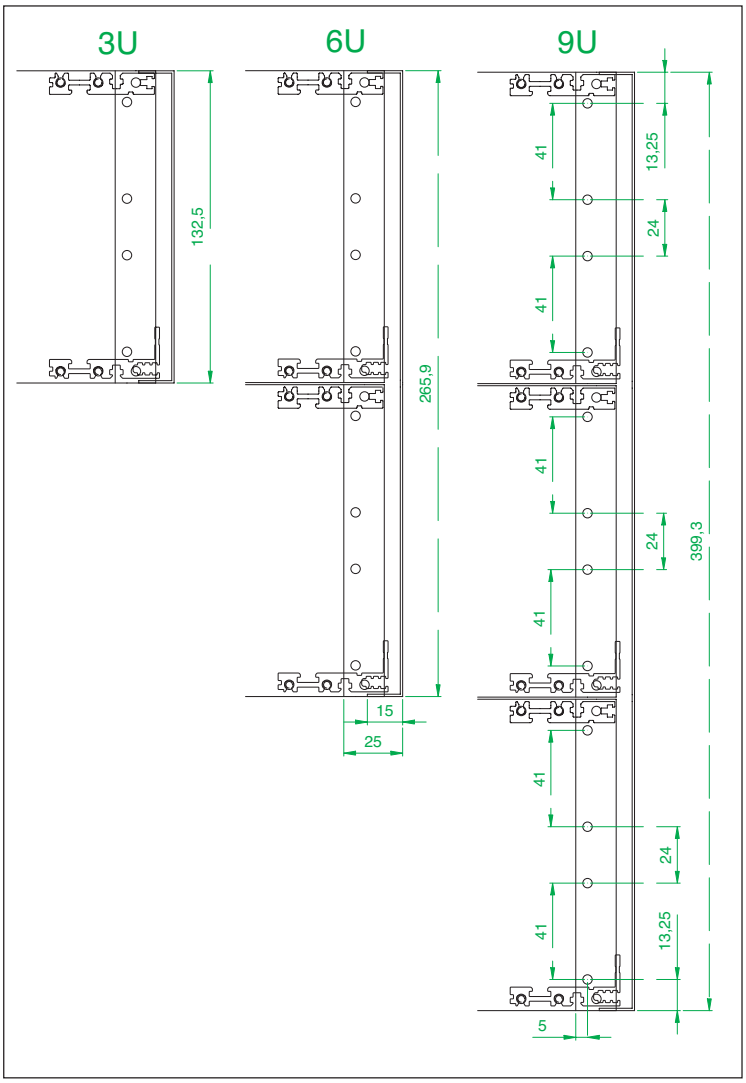

piani d'appoggio

PIANI D'APPOGGIO

I piani d'appoggio si inseriscono tra i profili anteriori e posteriori e vengono utilizzati per l'alloggiamento di componenti sul fondo del subrack; es.: trasormatori, moduli elettronici, ecc.
I piani preforati hanno asole 3 x 10 mm. e sono comprensivi di viti Parker art. VP-3,5-13. Questi piani d'appoggio possono essere usati solo con le pareti laterali tipo"LG"; vedi pag. 132.

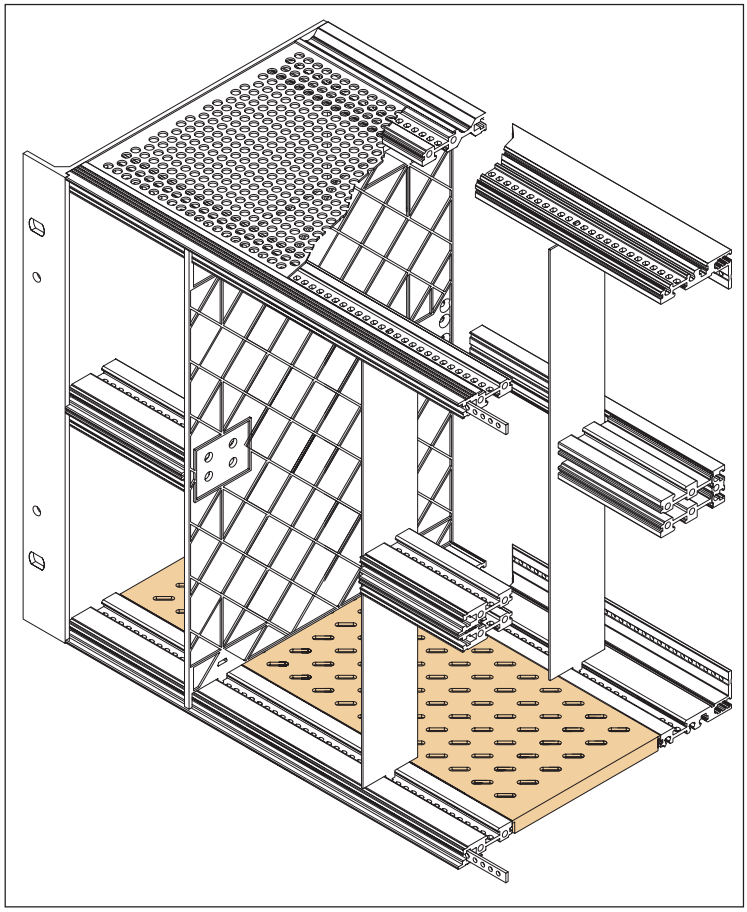

Profondità Laterale (scheda)	TE	cieca	forata
179,4 160 (scheda)	21	PDGC2116	PDGA2116
	42	PDGC4216	PDGA4216
	60	PDGC6016	PDGA6016
	84	PDGC8416	PDGA8416
239,4 220 (scheda)	21	PDGC2122	PDGA2122
	42	PDGC4222	PDGA4222
	60	PDGC6022	PDGA6022
	84	PDGC8422	PDGA8422
362,8	21	PDGC2136	PDGA2136
	42	PDGC4236	PDGA4236
	60	PDGC6036	PDGA6036
	84	PDGC8436	PDGA8436
486,2	21	PDGC2148	PDGA2148
	42	PDGC4248	PDGA4248
	60	PDGC6048	PDGA6048
	84	PDGC8448	PDGA8448

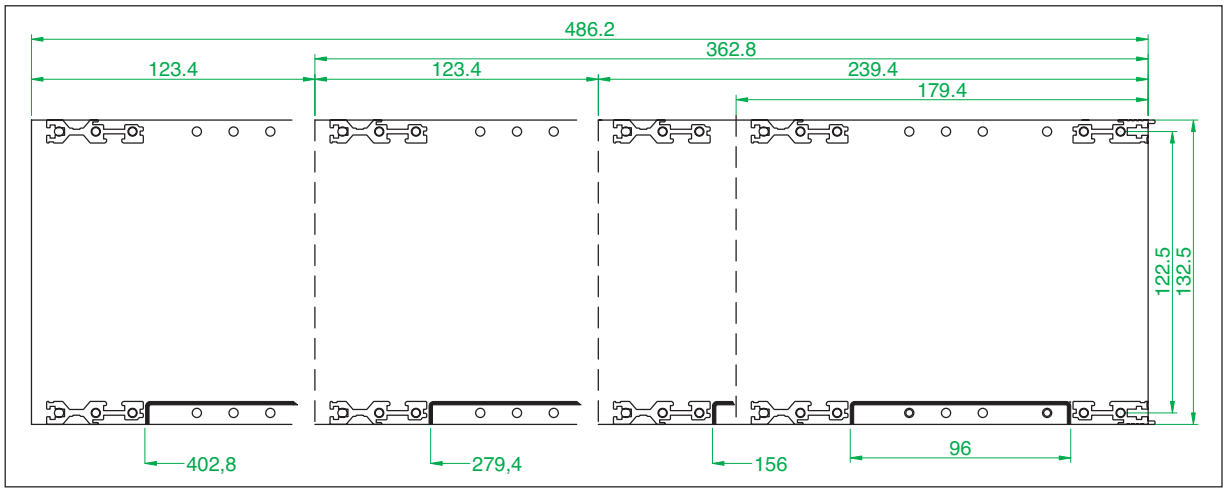

montanti intermedi

MONTANTI INTERMEDI

I montanti intermedi e i montanti separatori hanno lo scopo di dividere e sostenere i profili intermedi per la realizzazione di subrack da 6U + 2 x 3U, 9U + 3 x 3U, 9U + 1 x 6U + 1 x 3U nelle dimensioni in TE desiderate.

Materiale: Fe 10/10 zincato bianco per **MIG...**

Materiale: policarbonato-vetro UL-94 VO per **MD 6...**

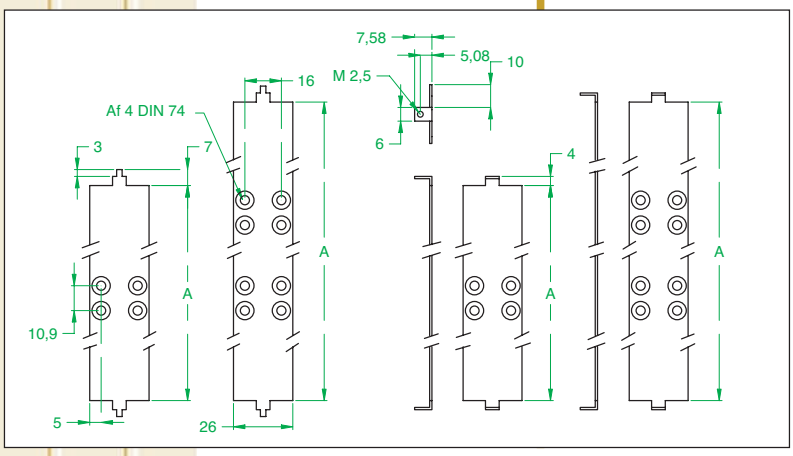

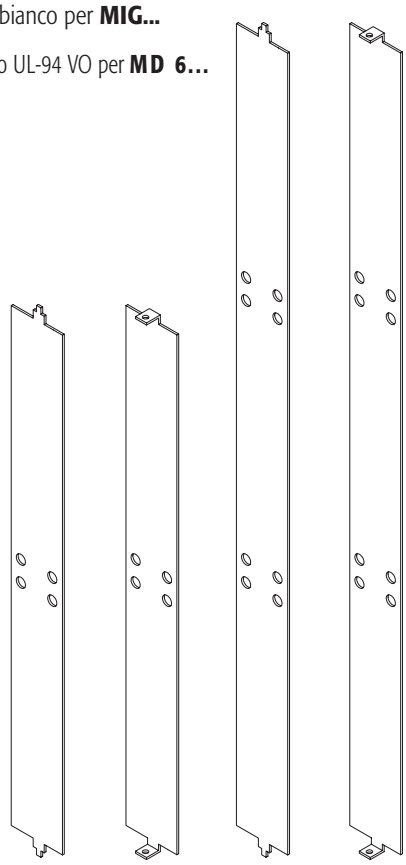

MIG-6 MIG-6F MIG-9 MIG-9F

Unità	A	Montanti intermedi		
		ad incastro	a vite in ferro	a vite in PO
6	245,9	MIG-6	MIG-6F	MD-6AB
9	379,3	MIG-9	MIG-9F	---

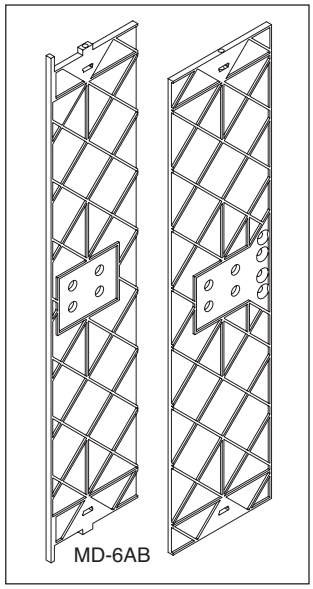

montanti separatori

MONTANTI SEPARATORI

Questi montanti separatori hanno lo stesso scopo dei montanti intermedi con l'aggiunta della schermatura e divisione delle due zone.

Materiale: Fe 10/10 zincato bianco per **MIG...**

Materiale: policarbonato-vetro UL-94 VO per **MD 6...**

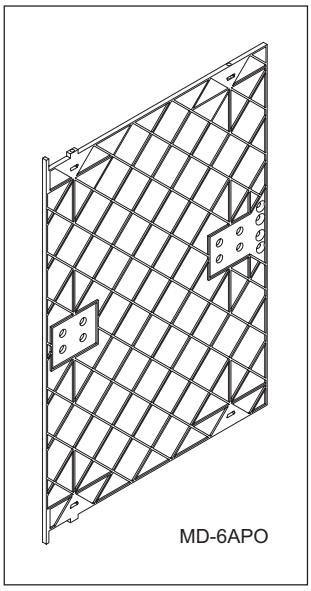

PROF.	Montanti separatori		
	ad incastro	a vite in ferro	a vite in PO
160	MIG-6-16	MIG-6-16F	MD-6APO
220	MIG-6-22	MIG-6-16F	---
160	MIG-9-16	MIG-9-16F	---
220	MIG-9-22	MIG-9-22F	---

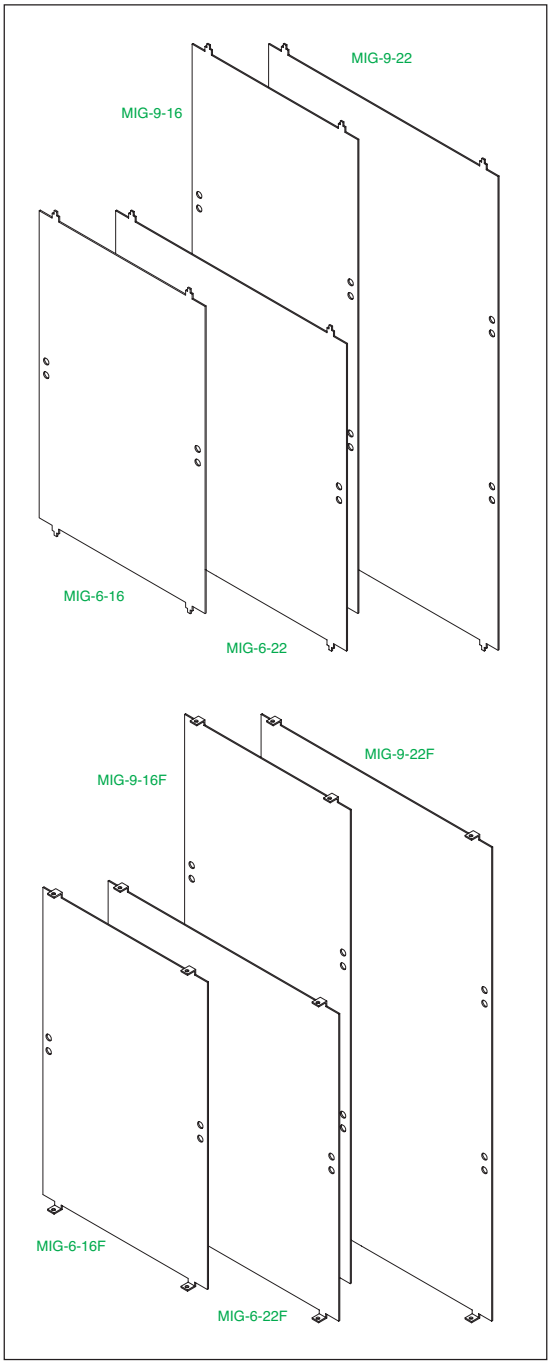

kit di divisione
6U in 3U

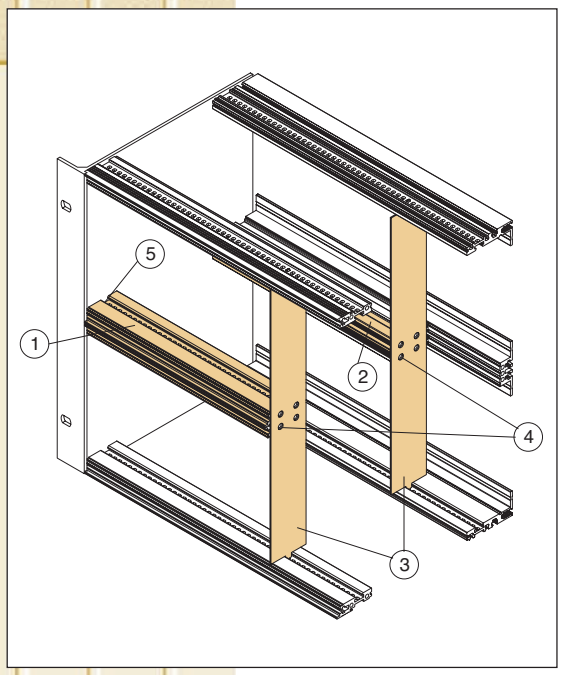

Leggenda:

Pos. 1 - Profilo anteriore	**PAG...**
Pos. 2 - Profilo posteriore mediano	**PMMG...**
Pos. 3 - Montante intermedio	**MIG...**
Pos. 4 - Vite a testa svasata M4x12	**VFE+4-12**
Pos. 5 - Vite a testa esagonale	**VTE 4-12**

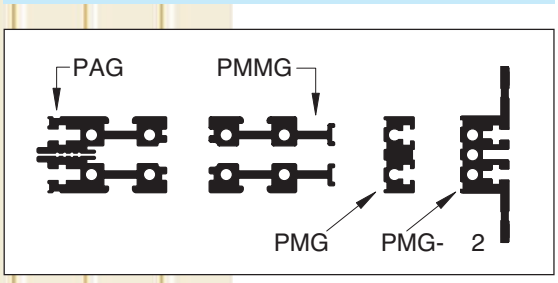

KIT DI DIVISIONE 6U IN 3U

Questi kit dividono il subrack da 6 o da 9 unità in frazioni miste da 3, da 6 e da 9 unità, nei TE necessari

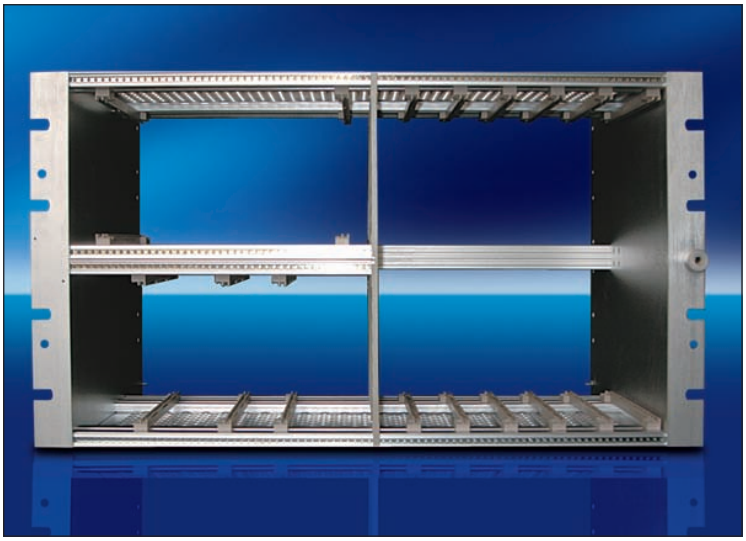

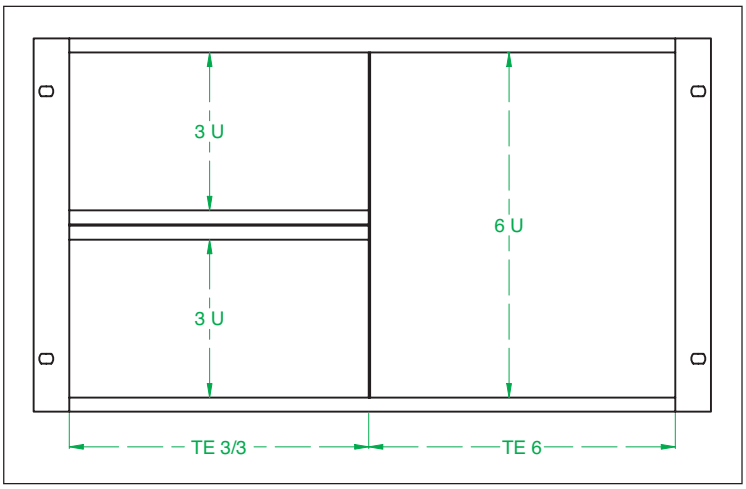

KIT 2X3U + 1X6U		
TE 2	**TE 1**	**KIT**
20	64	**KG6-20-64**
21	63	**KG6-21-63**
28	56	**KG6-28-56**
40	44	**KG6-40-44**
42	42	**KG6-42-42**
60	24	**KG6-60-24**
63	21	**KG6-63-21**

kit di divisione
9U in 6U e 3U

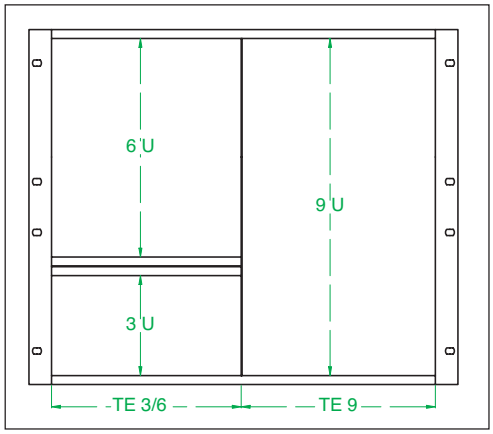

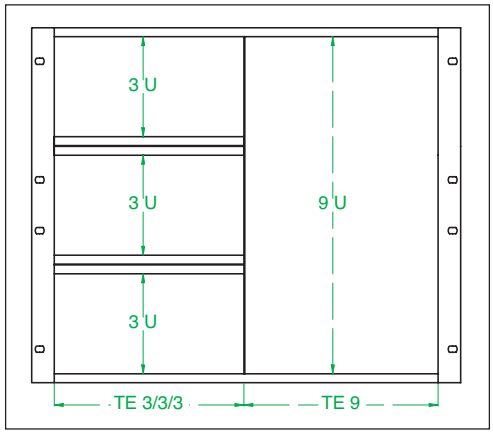

KIT 1X3U + 1X6U + 1X9U		
TE 2	TE 1	KIT
20	64	**KG9A-20-64**
21	63	**KG9A-21-63**
28	56	**KG9A-28-56**
40	44	**KG9A-40-44**
42	42	**KG9A-42-42**
60	24	**KG9A-60-24**
63	21	**KG9A-63-21**

KIT 3X3U + 1X9U		
TE 2	TE 1	KIT
20	64	**KG9B-20-64**
21	63	**KG9B-21-63**
28	56	**KG9B-28-56**
40	44	**KG9B-40-44**
42	42	**KG9B-42-42**
60	24	**KG9B-60-24**
63	21	**KG9B-63-21**

montanti di riduzione
profondità da 220 a 160 mm

MONTANTI DI RIDUZIONE

Materiale: Fe 10/10

Trattamento superficiale: zincato bianco.

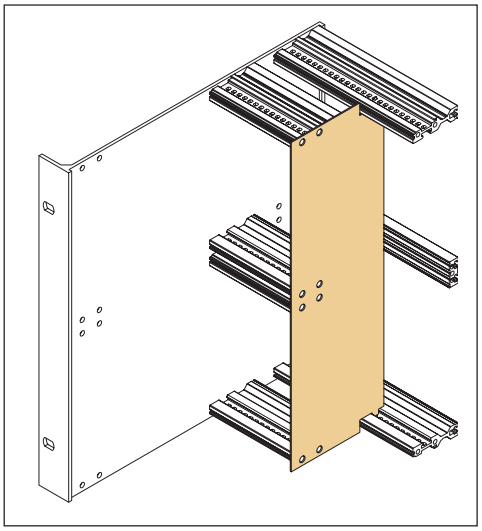

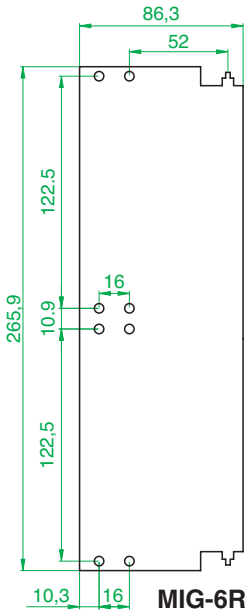

MIG-6R

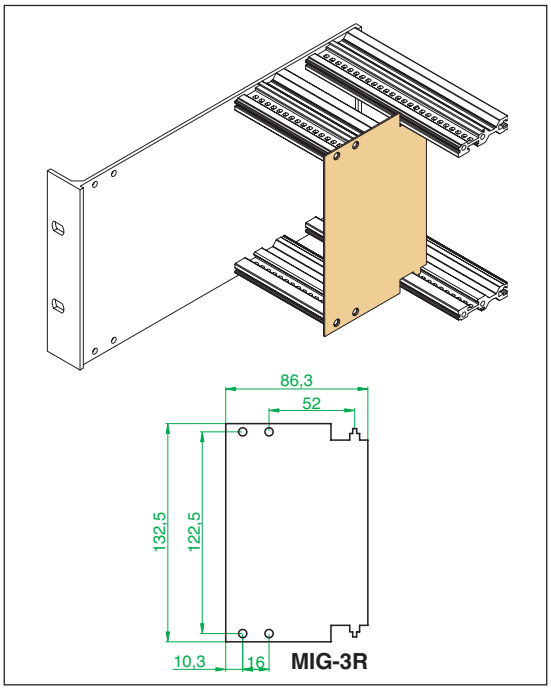

MIG-3R

accessori
per il montaggio dei subracks nei racks 19”

GUIDE DI SUPPORTO SERIE “ORO” E SUPPORTO GUIDE

Codice: **APP-GDS** (coppia)

GUIDE DI SUPPORTO	
Destra	**Sinistra**
GDS-22-D	**GDS-22-S**
Vite a brugola M4x12	**B4 - 12**
Rondella elastica Ø 4	**RE - 4 SH**

VERSIONE A COPPIA
Codice
GDS-16K

Versione in kit
Composizione di fornitura:

- n. 1 Guida di scorrimento destra
- n. 1 Guida di scorrimento sinistra
- n. 6 Viti a brugola M4 x 12
- n. 6 Rondelle elastiche
- n. 1 Coppia a supporto guide

accessori
per il montaggio dei subracks nei racks 19”

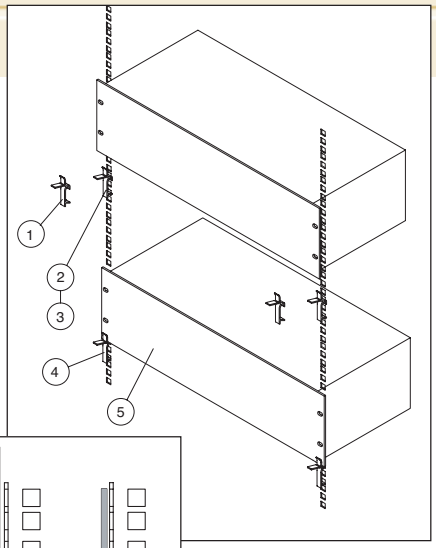

AGGANCIO RAPIDO DI SOSTEGNO SUBRACKS

Questo accessorio facilita il montaggio dei subracks, dei cassetti rack e tutto ciò che ha le alette 19” per il montaggio a 19”.

Codice: **BPC2** (coppia)

Materiale: lega di alluminio 6060

Trattamento superficiale: anodizzato naturale.

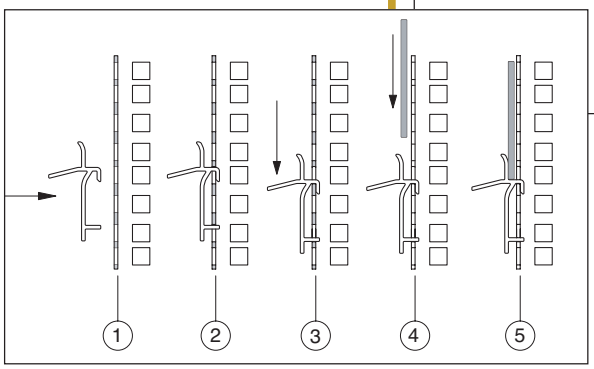

MENSOLE DI POSIZIONAMENTO SUBRACKS

Queste mensole permettono il posizionamento dei subrack negli armadi, lasciando invariato il gioco normalizzato tra subrack e subrack.

Codice: **MES-10**

Materiale: acciaio 1,5 mm. zincato bianco

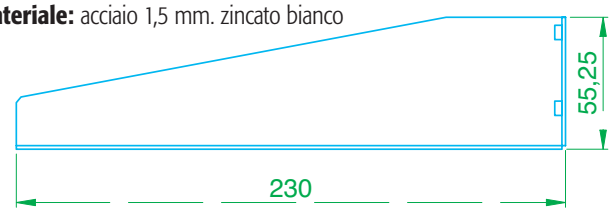

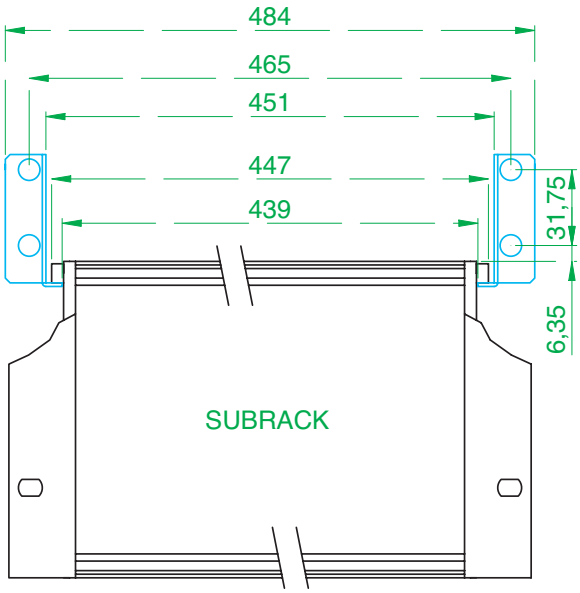

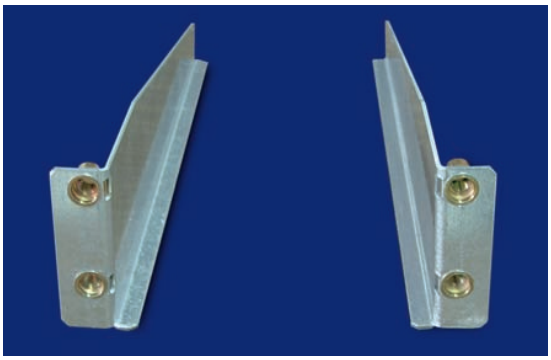

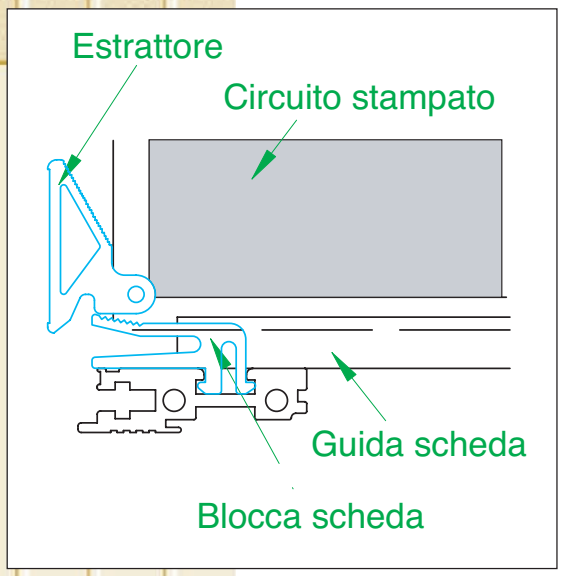

BLOCCAGGIO

Questo sistema di bloccaggio può essere utilizzato esclusivamente per i subracks della serie **"ORO"**.

BLOCCA SCHEDA ED ESTRATTORE

BLOCCA SCHEDA:
ha lo scopo di bloccare la singola scheda. All'inserimento della scheda, il bloccaggio avviene automaticamente.

Materiale:
blocca schede ed estrattore, Nylon 6.6 UL 94VO naturale.

Blocca Scheda		Estrattore Rosso	Estrattore Bianco	Estrattore Grigio
SUPERIORE	**BSG - G**	**EFS1-R**	**EFS1-B**	**EFS1-G**
INFERIORE	**BIG - G**			

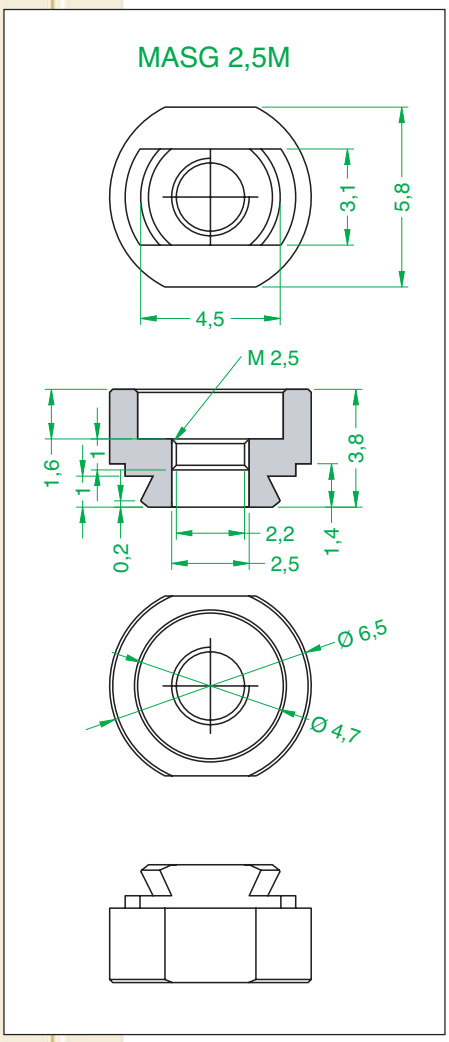

MANICOTTO SERIE "ORO"

Questo manicotto metallico è utilizzato per il fissaggio dei frontalini ai profili anteriori con la conduzione di massa nei frontalini con l'asola di alloggiamento di 3,1 x 4,6.

Materiale: ottone nichelato

Codice: **MASG 2,5M**

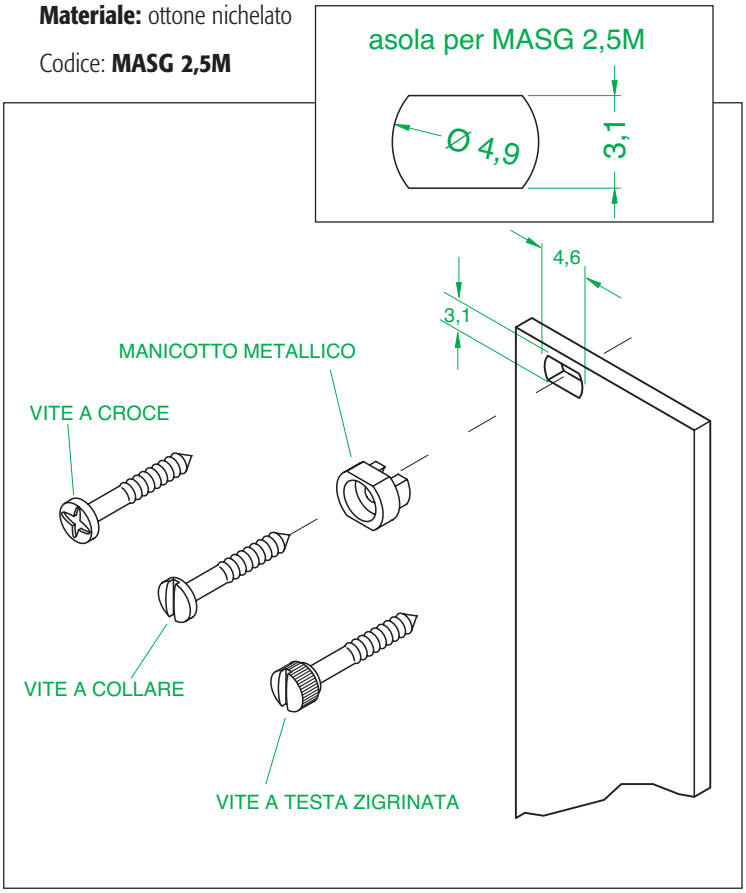

Descrizione	Impiego	Configurazione	Materiale e trattamento	Codice
Dado in gabbia M4	Da inserire nei fori quadri da 9,5		Ferro zincato giallo	**DG - 4**
Dado in gabbia M5	Da inserire nei fori quadri da 9,5		Ferro zincato giallo	**DG - 5**
Dado in gabbia M6	Da inserire nei fori quadri da 9,5		Ferro zincato giallo	**DG - 6**
Vite taglio a croce M6x15	Per bloccaggio nei dadi in gabbia M6		Ferro nichelato	**VTC 6-15**
Vite taglio a croce M6x30	Per bloccaggio nei dadi in gabbia M6		Ferro nichelato	**VTC 6-30**
Ranella in plastica	Supporto per vite M6		Plastica grigia	**RP - 6**
Slitta bianca	Fissaggio dei frontalini ai profili anteriori.		Plastica bianca	**SB**
Dado quadro M2,5 - 7x7	Fissaggio dei frontalini ai profili anteriori.		Ferro nichelato	**DQ 2,5 - 7**
Dado quadro e slitta bianca	Fissaggio dei frontalini ai profili anteriori.		Plastica nera	**DBR-N**
Bloccaggio rapido	Fissaggio dei frontalini ai profili anteriori.		Plastica nera	**DBR-N**
Bloccaggio rapido	Fissaggio dei frontalini ai profili anteriori.		Plastica grigia Plastica nera	**MAS 2,5** **MAS 2,5 N**
Manicotto anti perdita	Fissaggio dei frontalini ai profili anteriori.		Ottone nichelato	**MAS 2,5 M**
Manicotto anti perdita metallico	Fissaggio dei frontalini ai profili anteriori con la conduzione di massa.		Ottone nichelato	**MASG 2,5 M**
Grano prigioniero	Fissaggio del listello filettato e conduzione di massa.		Ottone nichelato	**GR 2,5**
Vite a collare M 2,5 x 11 taglio a croce	Fissaggio dei frontalini ai profili anteriori.		Ferro ramato e nichelato.	**VC+2,5-11**
Vite a collare M 2,5 x 11 taglio a cacciavite	Fissaggio dei frontalini ai profili anteriori della serie "ARGENTO".		Ottone nichelato	**VC-2,5-11**
Pommello a collare M 2,5 x 11	Fissaggio dei frontalini ai profili anteriori della serie "ARGENTO".		Ottone nichelato	**VTZ 2,5-11**
Vite a testa cilindrica con taglio a croce M 2,5 x 8	Fissaggio del frontalino e dell'accessorio fissaggio scheda alla scheda.		Ferro nichelato	**VB+2,5-8**
Vite a testa cilindrica con taglio a croce M 2,5 x 10	Fissaggio del frontalino all'impugnatura tramite l'accessorio fissaggio scheda ed all'inserto in zama.		Ferro nichelato	**VB+2,5-10**
Vite a testa cilindrica con taglio a croce con rondella sotto testa M 2,5 x 10	Fissaggio del frontalino all'impugnatura tramite l'accessorio fissaggio scheda ed all'inserto in zama; fissaggio del frontalino all'accessorio fissaggio scheda.		Ferro nichelato	**VC+2,5-10**
Vite a testa svasata con taglio a croce M 2,5 x 10	Fissaggio del frontalino all'accessorio fissaggio scheda ed all'accessorio fissgio scheda metallico.		Ferro nichelato	**VF+2,5-10**
Vite a testa svasata con taglio a croce M 3 x 8	Fissaggio al supporto centrale del frontalino con manopola estrattore.		Ferro nichelato	**VF+3-8**
Dado esagonale M 2,5 con chiave da 5 mm.	Fissaggio delle viti M 2,5 nell'accessorio fissaggio scheda.		Ferro nichelato	**DE 2,5-5**
Vite brugola M5 x 12	Fissaggio pareti laterali		Ferro nichelato	**B5 - 12**
Vite a testa esagonale con taglio a croce e grover incorporata M4x12	Fissaggio pareti laterali		Ferro nichelato	**VTE4 - 12**

accessori compatibili
con la serie "argento"

LISTELLI FILETTATI (SOLO LFA) vedi pag. 104

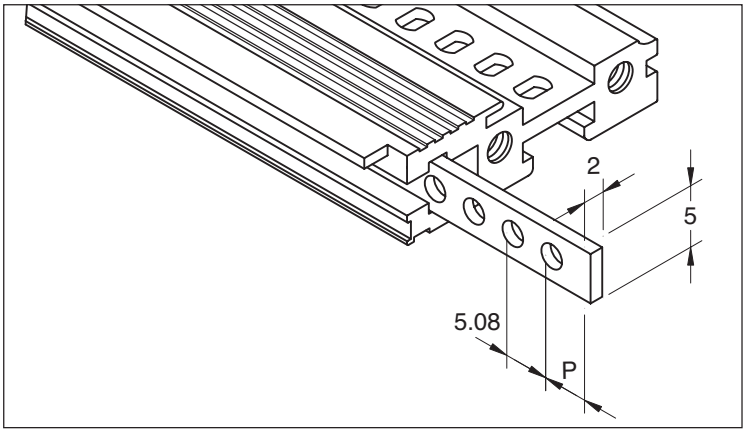

BARRE A "Z" vedi pag. 108-109

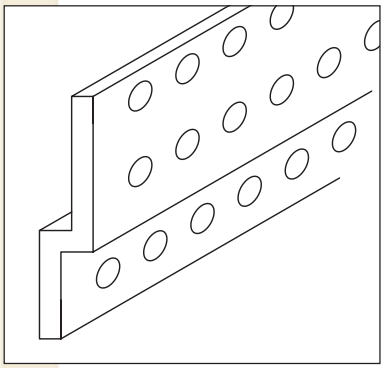

LISTELLI ISOLANTI E DISTANZIATORI vedi pag. 105

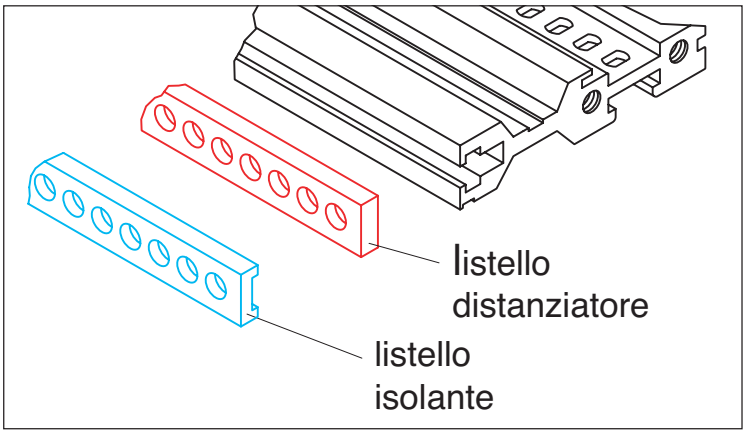

DE SCHEDE vedi pag. 106-107

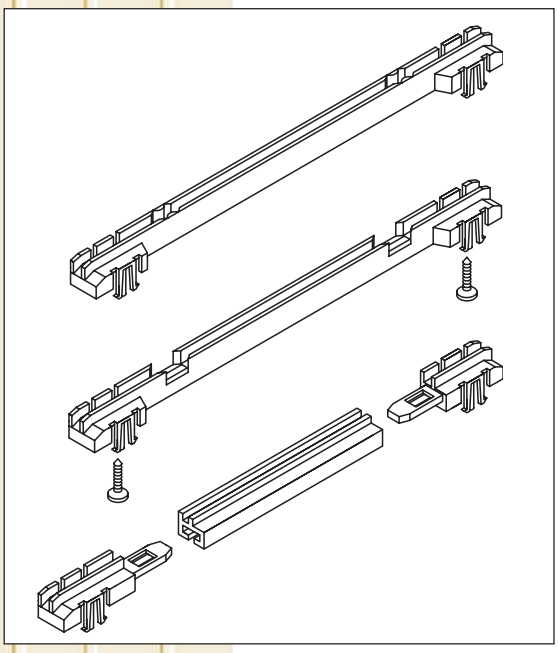

STRISCE NUMERATE vedi pag. 105

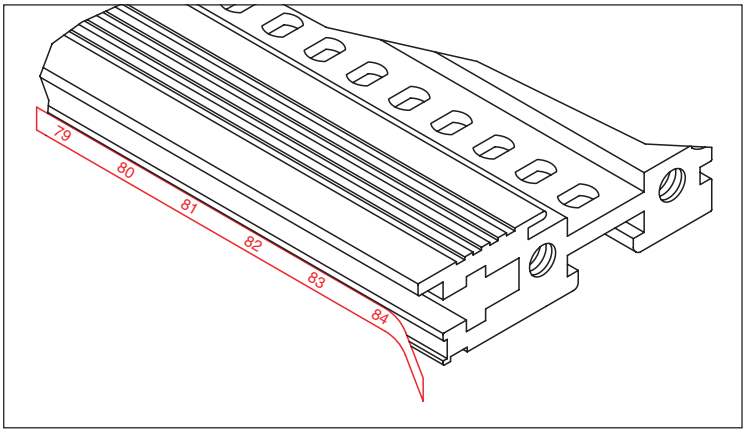

maniglie
per subracks

MANIGLIE MONOBLOCCO

Materiale: alluminio anodizzato.

MANIGLIE MONOBLOCCO			
U	E	A	CODICE
3	88	102	**M 3U**
4	133,4	146,4	**M 4U**
6	235	249	**M 6U**

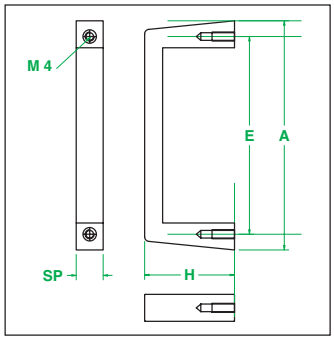

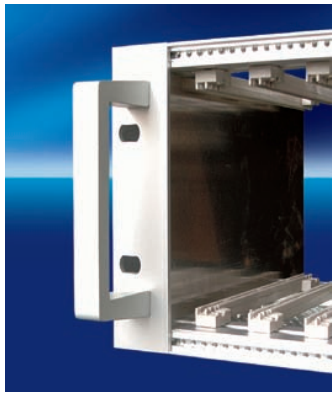

MANIGLIE COMPOSTE

Materiale: alluminio anodizzato.

MANIGLIE COMPOSTE				
U	E	A	T	CODICE
2	40,8	62,2	25,8	**M 2-UP**
3	88	109,4	73	**M 3-UP**
4	133,4	154,4	118,4	**M 4-UP**
5	180	201,4	165	**M 5-UP**
6	235	256,4	220	**M 6-UP**

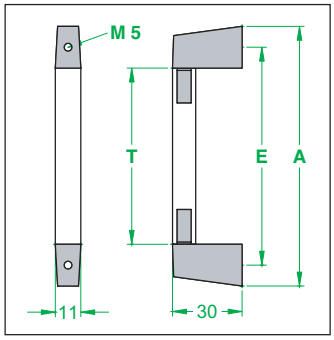

MANIGLIE MONOBLOCCO INCLINATE A 10°

Materiale: alluminio anodizzato.

MANIGLIE MONOBLOCCO A 10°			
U	E	A	CODICE
3	88	102	**M 3U-I**
4	133,4	146,4	**M 4U-I**
6	235	249	**M 6U-I**

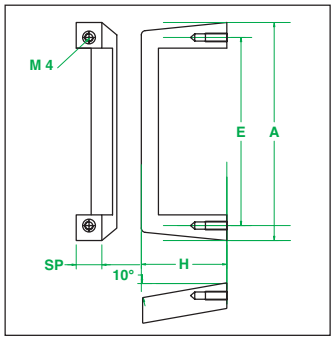

MANIGLIE MONOBLOCCO

Materiale: alluminio anodizzato.

MANIGLIE CON TONDO Ø 8 mm.			
U	E	A	CODICE
2	66	74	**M 2U-T**
3	100	108	**M 3U-T**
4	157	157	**M 4U-T**

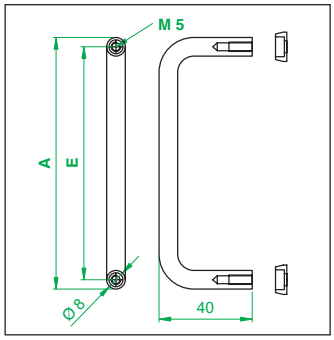

configurazione di base

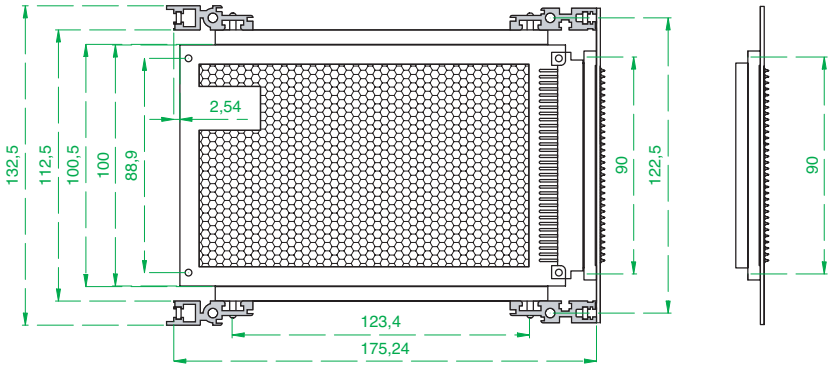

DIMENSIONI IN ALTEZZA DEI SUBRACKS E DELLE SCHEDE ELETTRONICHE IN ESSE CONTENUTE

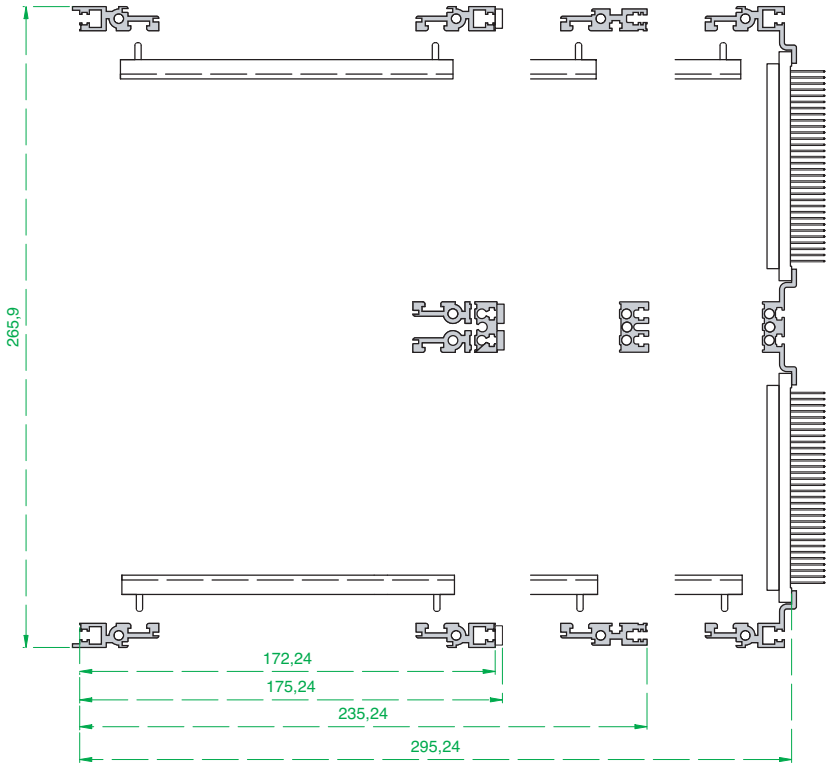

Unità U	Subrack S = mm.	Scheda A = mm.
2	88,1	**55,6**
3	132,5	**100**
4	177	**144,5**
5	221,4	**188,9**
6	265,9	**233,4**
7	310,3	**277,8**
8	354,8	**322,3**
9	399,2	**366,7**

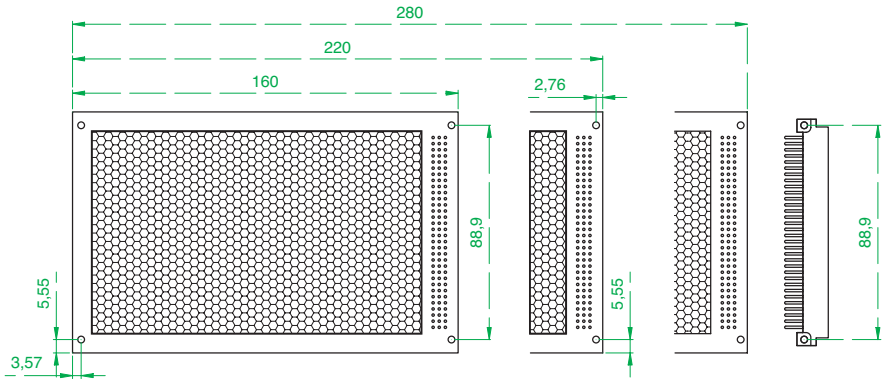

tavola di codificazione
per schede

TAVOLA DI CODIFICAZIONE CONNETTORI PER SCHEDE

Esempio del codice Cliente: **BM20/S13216111**
Esempio del codice C.E.P.I. RACK: **RACK/S13216111**

Pos.	Descrizione della tavola di codifica	Cod.	Descrizione del codice
1	Codice identificativo Cliente o Cepi Rack	BM20	Bianchi Mario oppure Cepi Rack
A	Subrack: Argento **S**, Oro **G**, 2000 **D**	S	Subrack serie Argento
B	Tipo e quantità di schede	1	N. 1 fila di schede altezza 100 mm.
C	Altezza del subrack	3	Subrack 3 unità
D	Profondità delle schede	2	Profondità 160 mm.
E	Tipo e materiale della parete laterale	1	Parete laterale estrusa in alluminio
F	Subrack con o senza protezioni	6	Con protezione connettori e griglie
G	Laterali con o senza maniglie	1	Laterale senza fori maniglie
H	Tipo di collegamento posteriore	1	Montaggi posteriore scheda madre
I	Dimensione di larghezza in TE	1	Dimensione dei subrack di 84 TE

A	S	Argento
	G	Oro
	D	2000

Posiz.	Cod.	Descrizione
B	1	Per n. 1 fila di schede altezza 100 mm
	2	Per n. 2 file di schede altezza 100 mm
	3	Per n. 3 file di schede altezza 100 mm
	4	Per n. 1 fila di schede altezza 233,4 mm
	5	Per n. 1 fila di schede altezza 233,4 mm più n. 1 fila da 100 mm
	6	Per n. 1 fila di schede altezza 233,4 mm più n. 2 file da 100 mm
	7	Per n. 1 fila di schede altezza 233,4 mm più n. 3 file da 100 mm
	8	Per schede di altezza 144,5 (4U)
	9	Per schede di altezza 188,9 (5U)
	0	Per schede di altezze diverse o speciali

Posiz.	Cod.	Descrizione	Dimensioni in mm.
C	1	Subrack con altezza di 1 Unità	43,6
	2	Subrack con altezza di 2 Unità	88,1
	3	Subrack con altezza di 3 Unità	132,5
	4	Subrack con altezza di 4 Unità	177
	5	Subrack con altezza di 5 Unità	221,4
	6	Subrack con altezza di 6 Unità	265,9
	7	Subrack con altezza di 7 Unità	310,3
	8	Subrack con altezza di 8 Unità	354,8
	9	Subrack con altezza di 9 Unità	399,2
	0	Subrack con altezze diverse o speciali	

Posiz.	Cod.	Descrizione
D	1	Profondità di scheda da 100 mm
	2	Profondità di scheda da 160 mm
	3	Profondità di scheda da 220 mm
	4	Profondità di scheda da 250 mm
	5	Profondità di scheda da 280 mm
	6	Profondità di scheda da 160 mm con laterale da 240 mm
	7	Profondità di scheda da 220 mm con laterale da 260 mm
	8	Profondità di scheda da 220 mm con laterale da 290 mm
	9	Profondità di scheda da 220 mm con laterale da 340 mm
	0	Profondità di scheda diversa o speciale

Posiz.	Cod.	Descrizione	Spessore in mm.
E	1	Parete laterale estrusa in alluminio	2,5
	2	Parete laterale piegata in alluminio	2
	3	Parete laterale piegata in alluminio	2,5
	4	Parete laterale piegata in ferro	1,5
	5	Parete laterale piegata in ferro	2
	6	Parete laterale con flangia 19" in alluminio	2,5
	7	Parete laterale senza flangia 19" in alluminio	2,5
	8	Parete laterale con flangia 19" in ferro	1,5
	9	Parete laterale senza flangia 19" in ferro	2
	0	Parete laterale diversa o speciale	

Posiz.	Cod.	Descrizione
F	1	Subracks senza protezione connettori e senza griglie di protezione
	2	Subracks con protezione connettori e senza griglie di protezione
	3	Subracks senza protezione connettori e con 1 griglia di protezione
	4	Subracks senza protezione connettori e con 2 griglie di protezione
	5	Subracks con protezione connettori e con 1 griglia di protezione
	6	Subracks con protezione connettori e con 2 griglie di protezione
	7	Subracks senza protezione connettori e con 1 griglia di protezione e cappa posteriore
	8	Subracks senza protezione connettori e con 2 griglie di protezione e cappa posteriore
	9	Subracks con protezione connettori e con 1 griglia di protezione e cappa posteriore
	0	Subracks con protezione connettori e con 2 griglie di protezione e cappa posteriore

Posiz.	Cod.	Descrizione
G	1	Parete laterale senza fori maniglia
	2	Parete laterale con fori maniglia di serie
	3	Parete laterale con maniglia di serie
	4	Parete laterale con maniglia fuori serie
	5	Parete laterale con fori maniglia fuori serie
	6	Parete laterale con fori fissaggio a 19" speciali

Posiz.	Cod.	TE	Cod.	TE
I	1	84	6	40
	2	81	7	28
	3	63	8	21
	4	60	9	20
	5	42	0	altro

Posiz.	Cod.	Descrizione
H	1	Profili posteriori per montare schede madri
	2	Profili posteriori per connettori DIN 41612
	3	Profili posteriori per connettori DIN 41617
	4	Profili posteriori per montaggio misto 6U + 3U
	5	Profili posteriori diversi o speciali